СВ19В.00.00 СБ

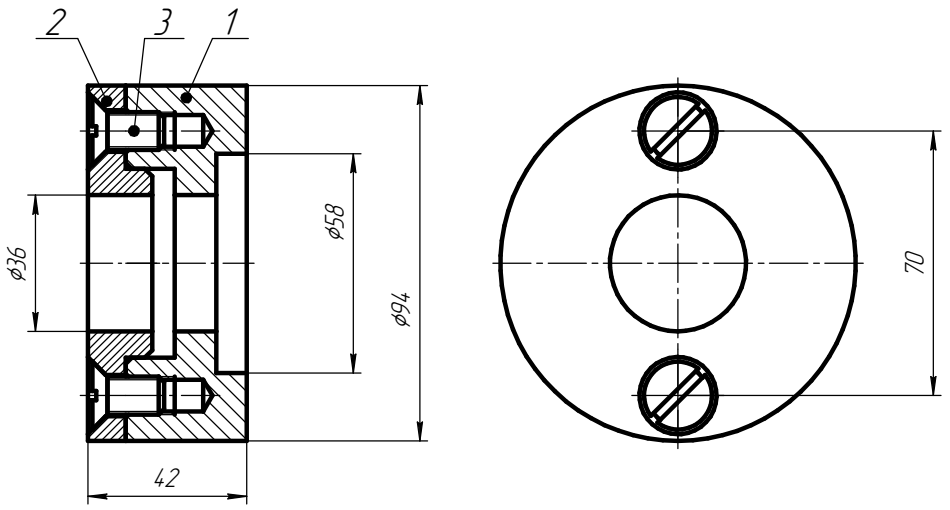

					СВ19В.00.00 СБ		
Изм.	Лист.	№ докум.	Подп.	Дата	Вкладыш составной	Лит.	Масса	Масштаб
Разраб.		Митин					1,79	1:1
Пров.		Водчиц-Самидова			Сборочный чертёж	Лист	Листов 1
Т.контр.							
Н.контр.					Вариант 19	МГТУ им. Н.Э. Баумана каф. "Графика" Группа ИУ6-24Б	
Утв.							

Перв. примен.

Справ. №

Подп. и дата

Инв. № дубл.

Взам. инв. №

Подп. и дата

Инв. № подл.

КОМПАС-3D v21 Учебная версия © 2022 ООО "АСКОН-Системы проектирования". Россия. Все права защищены.

Не для коммерческого использования

Копировал

Формат А3