1

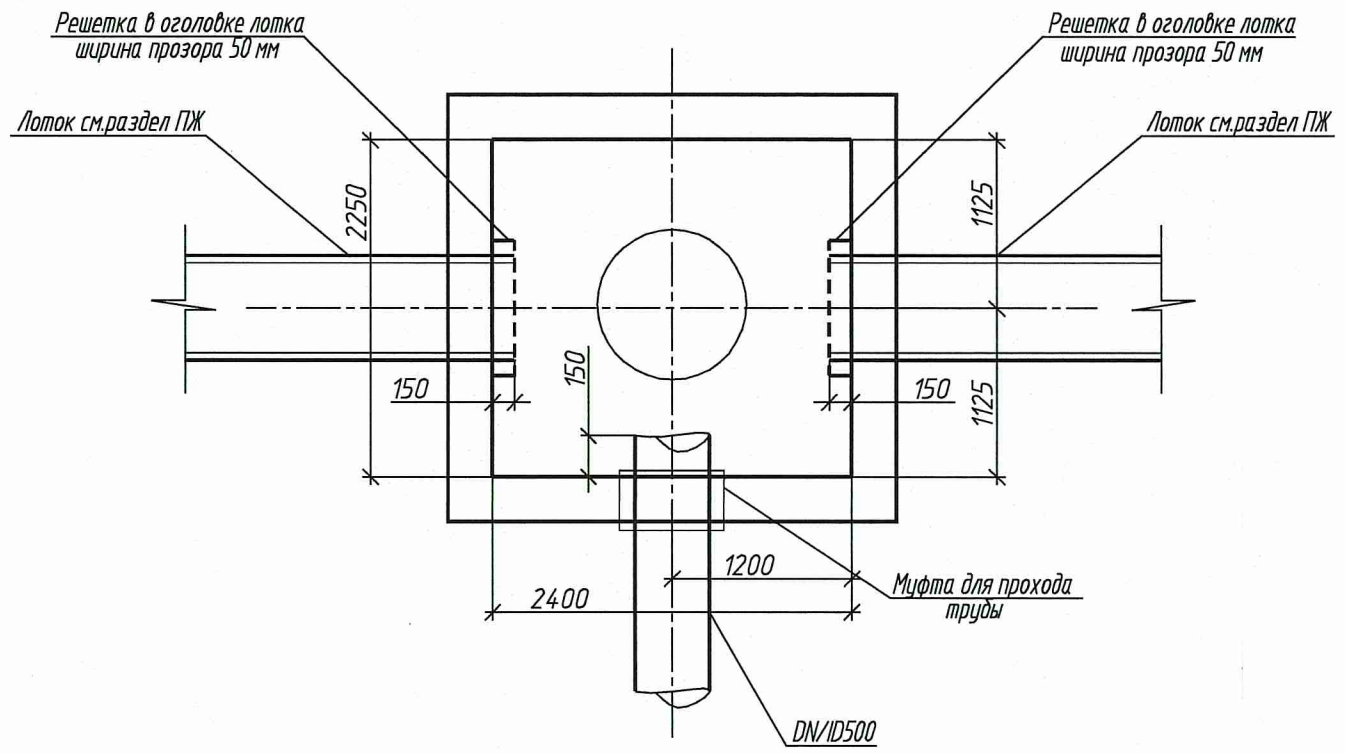

8(КГН)

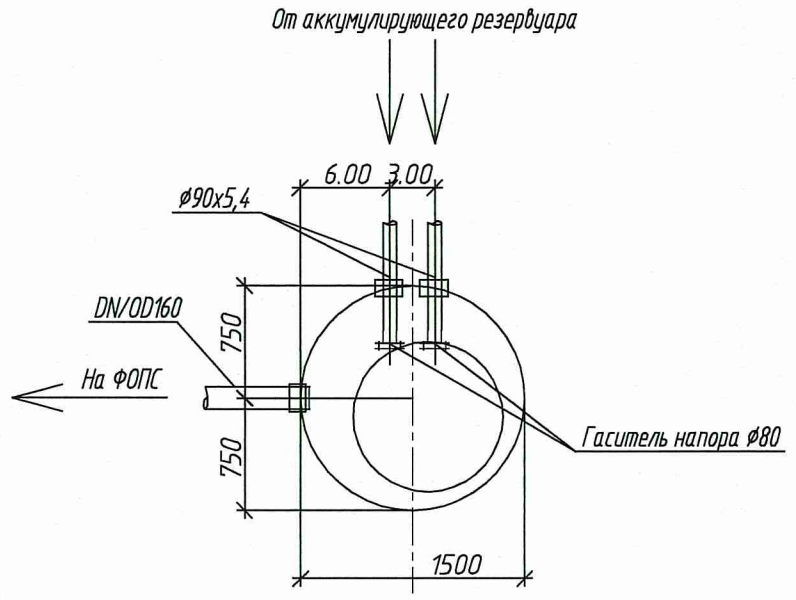

9

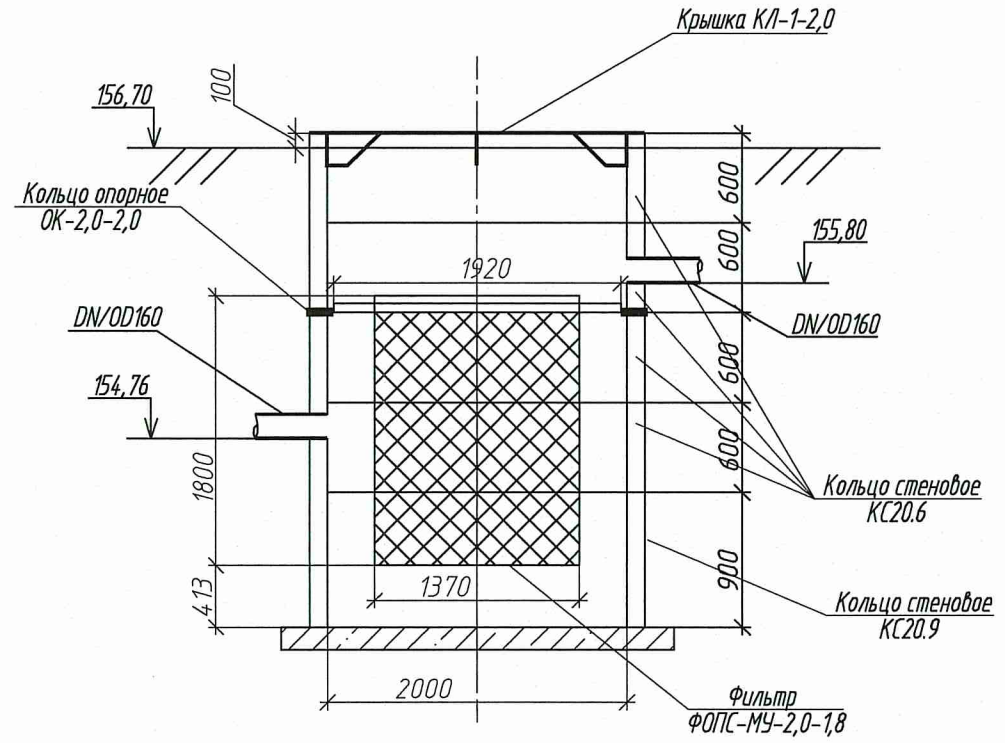

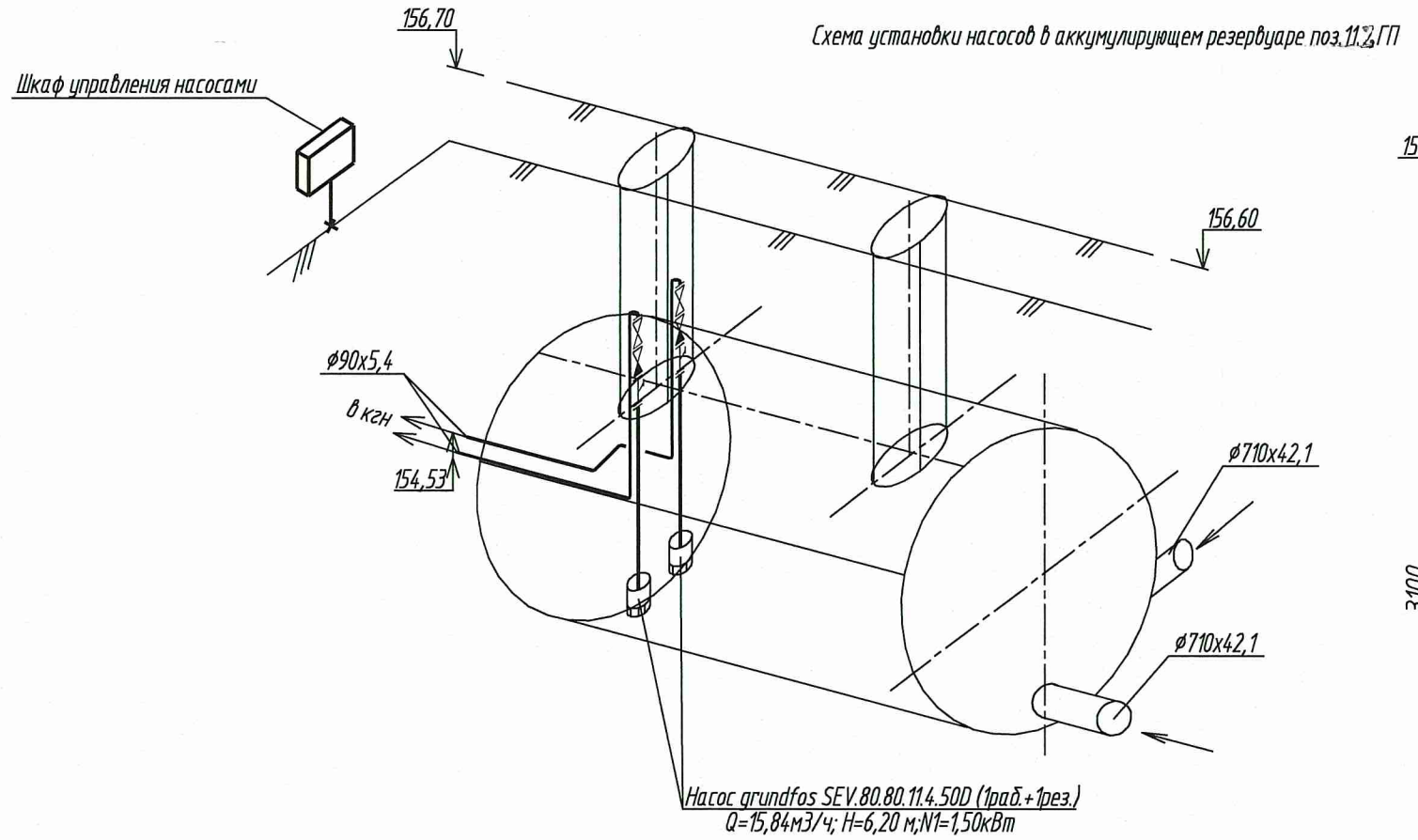

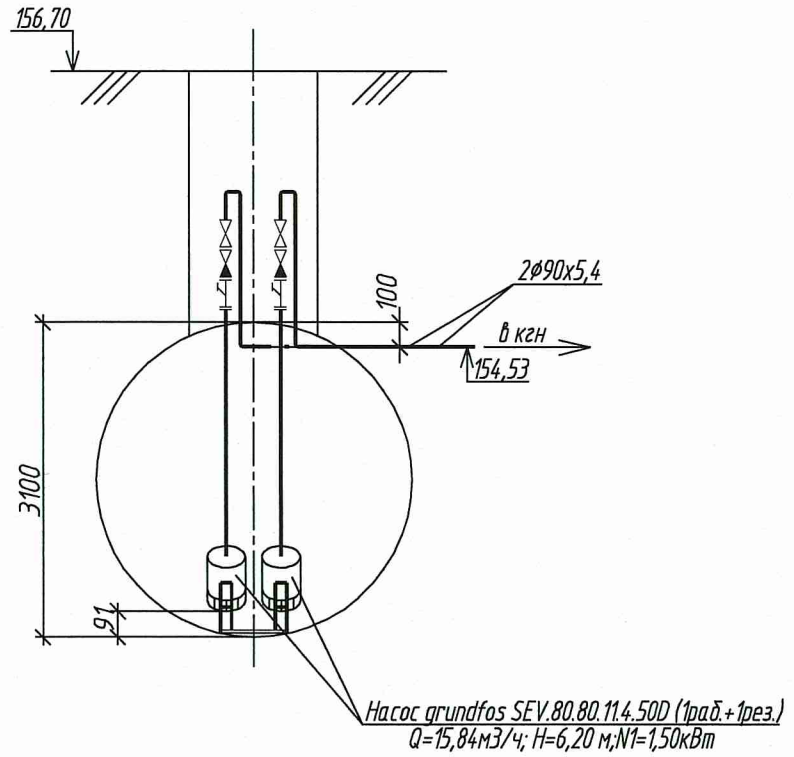

						0224 – 0 – НК		
Изм.	Кол.уч	Лист	Nдок.	Подпись	Дата	«Организация пригородно-городского пассажирского железнодорожного движения на участке Подольск – Нахабино (МЦД-2 «Подольск – Нахабино»»		
Разработал		Темников			05.06.20	Этап 2 «Реконструкция станции Подольск. I этап организации движения» Наружные сети водоотведения.	Стадия	Лист	Листов
Проверил		Салапанова			05.06.20		Р	6	
Нач.ВК		Куянов			05.06.20				
Нач.ОСО		Башкиров			05.06.20	Деталировка колодцев К2. Схема установки насосов в аккумулирующем резервуаре	"Сиджелдорпроект" – филиал АО "Росжелдорпроект"		
Н.контроль		Поморцева			05.06.20				
и.о.ГИПа		Лесовой			05.06.20				

Взам. инв. №

Подпись и дата

Инв.№ подл.

Формат А4х3