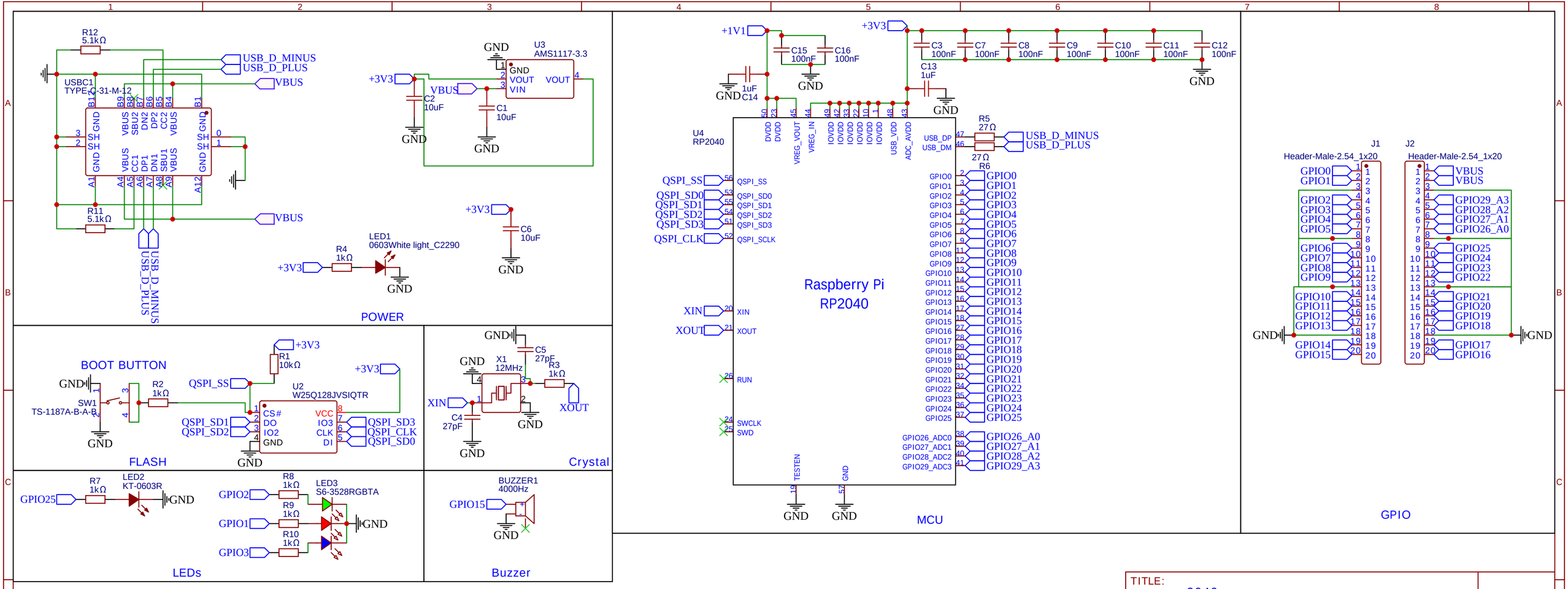
POWER
USB_D_MINUS
USB_D_PLUS
VBUS
USBC1
TYPE-C-31-M-12
R12
5.1kΩ
R11
5.1kΩ
U3
AMS1117-3.3
GND
VOUT
VIN
C1
10uF
C2
10uF
+3V3
C6
10uF
R4
1kΩ
LED1
0603White light_C2290
BOOT BUTTON
SW1
TS-1187A-B-A-B
R2
1kΩ
QSPI_SS
R1
10kΩ
U2
W25Q128JVSIQTR
CS#
DO
IO2
VCC
IO3
CLK
DI
QSPI_SD1
QSPI_SD2
QSPI_SD3
QSPI_CLK
QSPI_SD0
FLASH
C5
27pF
X1
12MHz
R3
1kΩ
XIN
XOUT
C4
27pF
Crystal
R7
1kΩ
LED2
KT-0603R
GPIO25
R8
1kΩ
R9
1kΩ
R10
1kΩ
LED3
S6-3528RGBTA
GPIO2
GPIO1
GPIO3
LEDs
BUZZER1
4000Hz
GPIO15
Buzzer
+1V1
C15
100nF
C16
100nF
1uF
C14
C3
100nF
C7
100nF
C8
100nF
C9
100nF
C10
100nF
C11
100nF
C12
100nF
C13
1uF
U4
RP2040
Raspberry Pi
RP2040
DVDD
VREG_VOUT
VREG_IN
IOVDD
USB_VDD
ADC_AVDD
USB_DP
USB_DM
R5
27Ω
R6
27Ω
QSPI_SS
QSPI_SD0
QSPI_SD1
QSPI_SD2
QSPI_SD3
QSPI_SCLK
XIN
XOUT
RUN
SWCLK
SWD
TESTEN
GPIO0
GPIO1
GPIO2
GPIO3
GPIO4
GPIO5
GPIO6
GPIO7
GPIO8
GPIO9
GPIO10
GPIO11
GPIO12
GPIO13
GPIO14
GPIO15
GPIO16
GPIO17
GPIO18
GPIO19
GPIO20
GPIO21
GPIO22
GPIO23
GPIO24
GPIO25
GPIO26_ADC0
GPIO27_ADC1
GPIO28_ADC2
GPIO29_ADC3
GPIO26_A0
GPIO27_A1
GPIO28_A2
GPIO29_A3
MCU
J1
Header-Male-2.54_1x20
J2
Header-Male-2.54_1x20
GPIO
TITLE:
2040
REV: 1.0
Company:
Sheet: 1/1
Date: 2024-05-11
Drawn By: deepnandi
EasyEDA