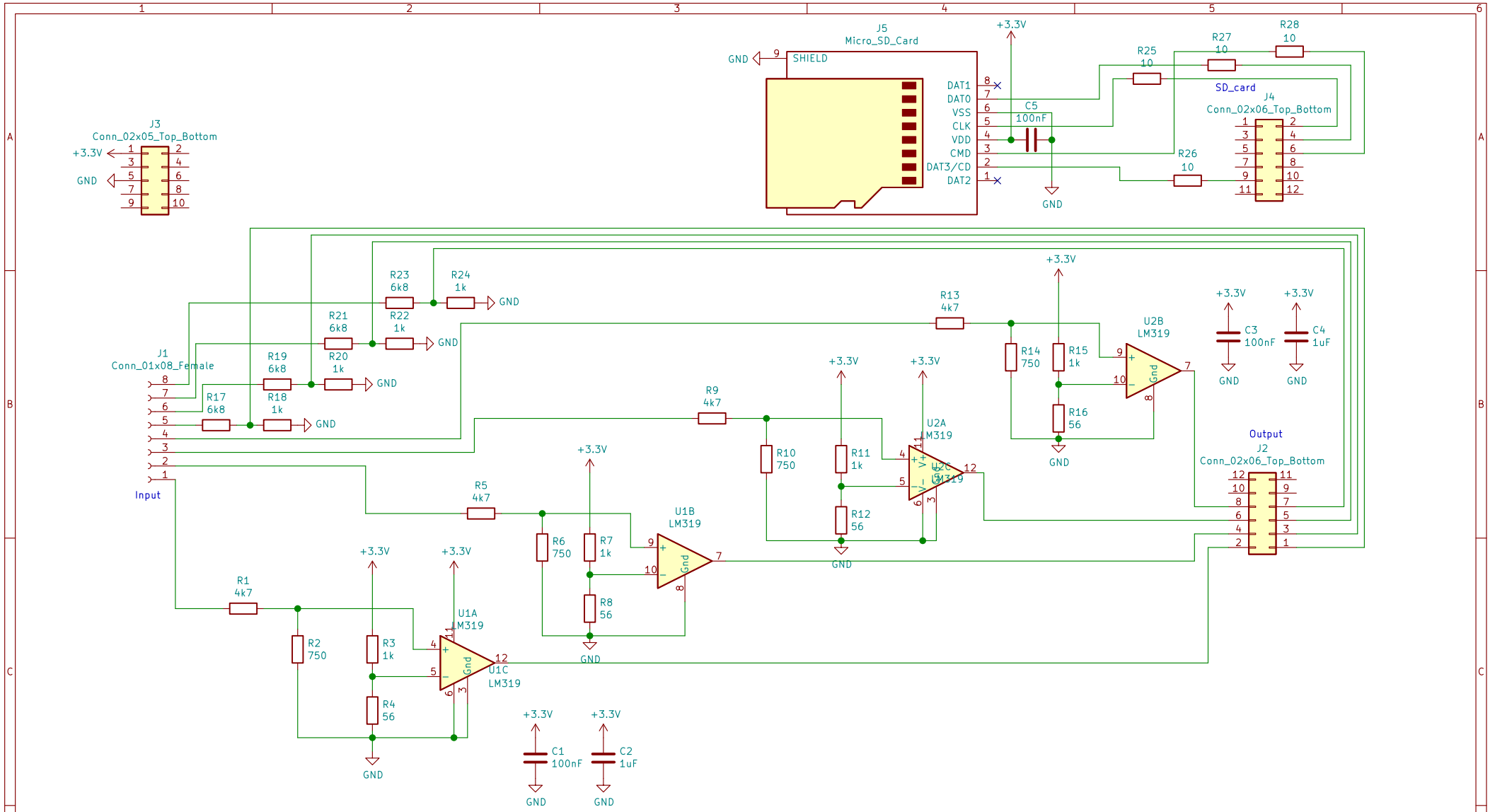

Michael Tscholl / Tobias Peck

UE Schaltungstechnik

Sheet: /

File: digital_signal_shield.sch

Title: Thema 1 + Thema 2: Digitale / Analoge Signale

Size: A4	Date: 2020-05-04	**Rev:**
KiCad E.D.A. kicad (5.1.5)-3		Id: 1/1