由 Autodesk 教育版产品制作

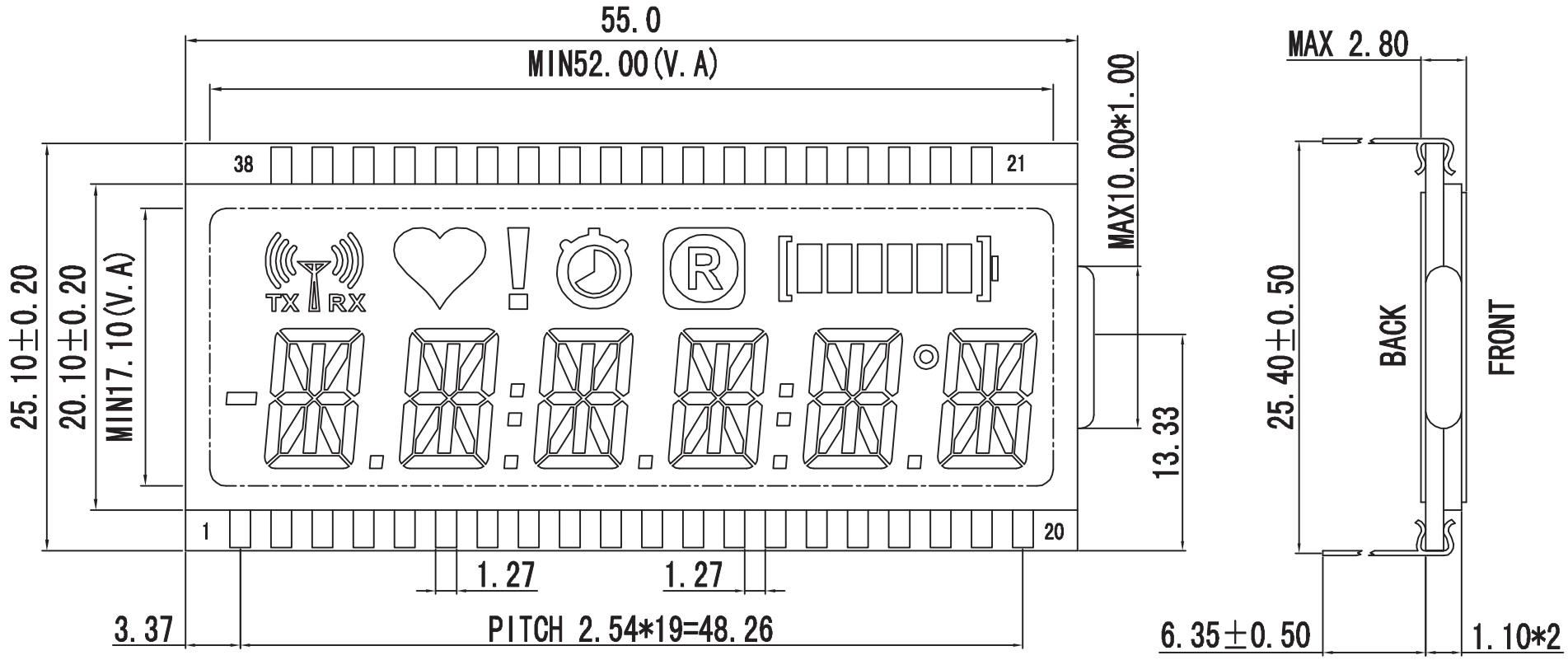

DISPLAY MODE	HTN/POSITIVE/REFLECTIVE	DUTY	1/4	BIAS	1/3	4				ADKOM™ Elektronik GmbH , Germany			
VIEWING ANGLE	6:00 O'CLOCK	SAMPLE	Yes ■ No □			3							
DRIVING VOLTAGE	3.0 V	APPLICATION:				2			MODEL NO	FH-1138P REV.1	DWN:	YY20100830	UNIT mm
OPERATING TEMP	-10° C TO 60° C	INSTRUMENT □ HOME APPLIANCESS □ AIR-CONDIDION □ TELEPHONE □ AUTOMOBILE □ OTHER □				1	SIZE	YY100905	CUSTOMER NO		CHK:	CRH20100830	SCALE 1 :1
STORAGE TEMP	-20° C TO 70° C					WER	MODIFY CONTENTS	NAME/DATE	CUSTOMER		APP:		SHEET SHEET 1 OF 2
CONNECTOR	PIN					CROSSING POINTS IN THE VIEW YES ■ NO □			TOLERANCES UNLESS OTNERWISE STATED X:±0.2 XX:±0.10 ANGLE±5°				

由 Autodesk 教育版产品制作

由 Autodesk 教育版产品制作

PDF 文件使用 "pdfFactory" 试用版本创建 www.fineprint.cn

由 Autodesk 教育版产品制作

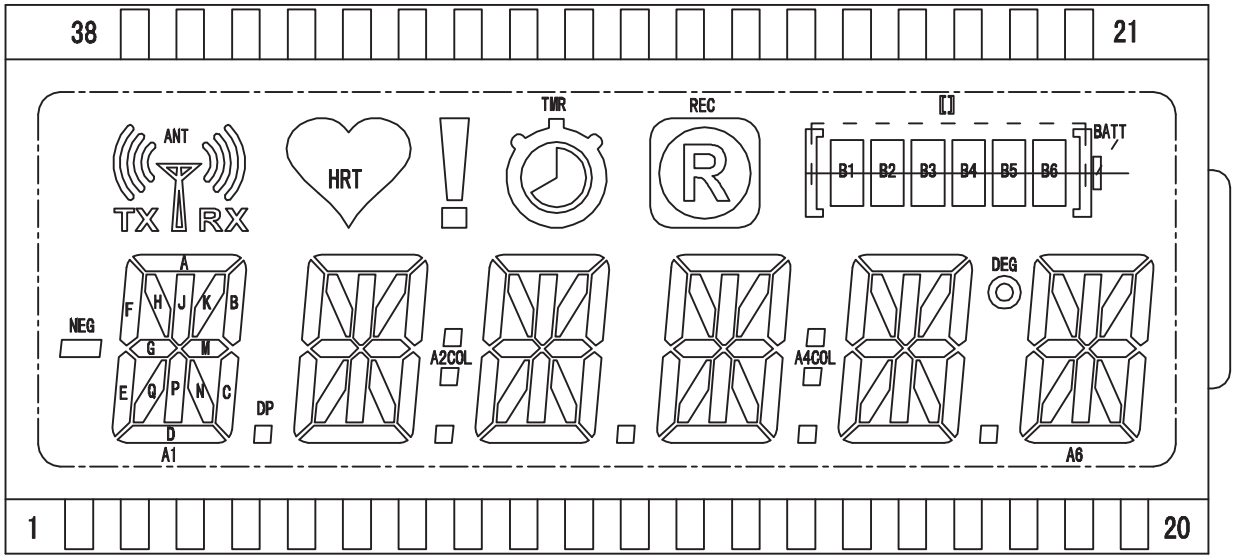

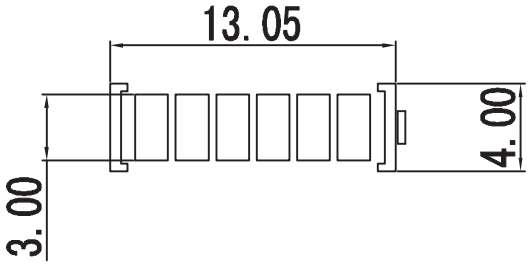

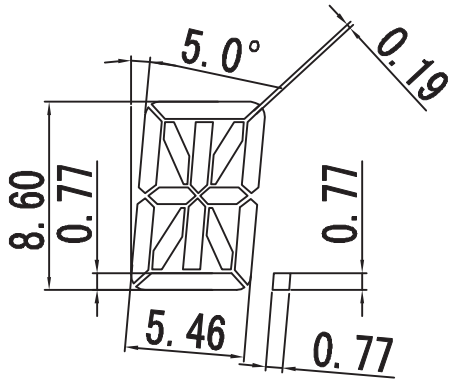

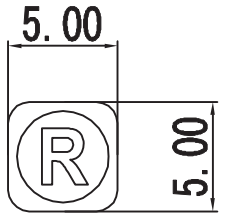

PIN	1	2	3	4	5	6	7	8	9	10	11	12	13	14	15	16	17	18	19	20
COM0	A1M	A1D	A1DP	A1P	A2M	A2D	A2DP	A2P	A3M	A3D	A3DP	A3P	A4M	A4D	A4DP	A4P	A5M	A5D	A5DP	A5P
COM1	A1G	A1C	A1N	A1K	A2G	A2C	A2N	A2K	A3G	A3C	A3N	A3K	A4G	A4C	A4N	A4K	A5G	A5C	A5N	A5K
COM2	A1F	A1B	NEG	A1J	A2F	A2B	A2COL	A2J	A3F	A3B	ANT	A3J	A4F	A4B	A4COL	A4J	A5F	A5B	DEG	A5J
COM3	A1E	A1A	A1Q	A1H	A2E	A2A	A2Q	A2H	A3E	A3A	A3Q	A3H	A4E	A4A	A4Q	A4H	A5E	A5A	A5Q	A5H

PIN	21	22	23	24	25	26	27	28	29	30	31	32	33	34	35	36	37	38
COM0	--	--	--	COM0	--	--	--	--	--	--	--	!	BATT	[]	A6M	A6D	RX	A6P
COM1	--	--	COM1	--	--	--	--	--	--	--	--	REC	B2	B1	A6G	A6C	A6N	A6K
COM2	--	COM2	--	--	--	--	--	--	--	--	--	HRT	B4	B3	A6F	A6B	TX	A6J
COM3	COM3	--	--	--	--	--	--	--	--	--	--	TMR	B6	B5	A6E	A6A	A6Q	A6H

	ADKOM™ Elektronik GmbH , Germany				
MODEL NO	FH-1138P REV.1	DWN:	YY20100830	UNIT	mm
CUSTOMER NO		CHK:	CRH20100830	SCALE	1 :1
CUSTOMER		APP:		SHEET	SHEET 2 OF 2
TOLERANCES UNLESS OTNERWISE STATED X:±0.2 XX:±0.10 ANGLE±5°					

由 Autodesk 教育版产品制作
由 Autodesk 教育版产品制作
由 Autodesk 教育版产品制作
PDF 文件使用 "pdfFactory" 试用版本创建 www.fineprint.cn