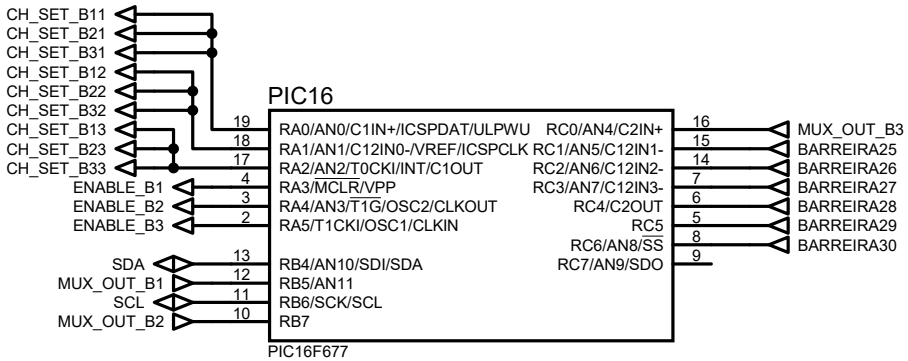

Microcontrolador PIC16F677

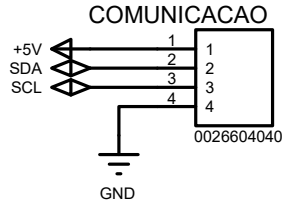

Conexão Molex KK 4 PIN - Microcontrolador com RPI4

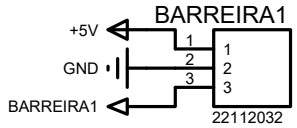

30 UNIDADES - BARREIRA1 a BARREIRA30

Conexão Molex KK 3 PIN - Sensor de Barreira

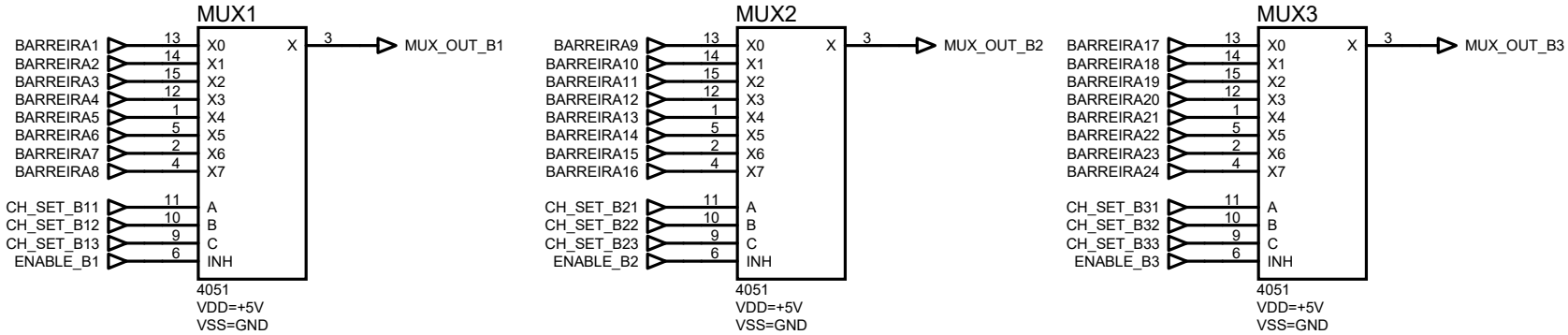

Multiplexação - Sensores de Barreira - Conteineres

FILE NAME: **ESQUEMATICO 2**	DATE: **10/10/2020**
DESIGN TITLE: **MICROCONTROLADOR 1**	PAGE: **1 of 1**
LOCAL: CONTROLE E MEDIÇÃO	
BY: PILLWATCHER REV: **1.0**	TIME: **22:31:16**