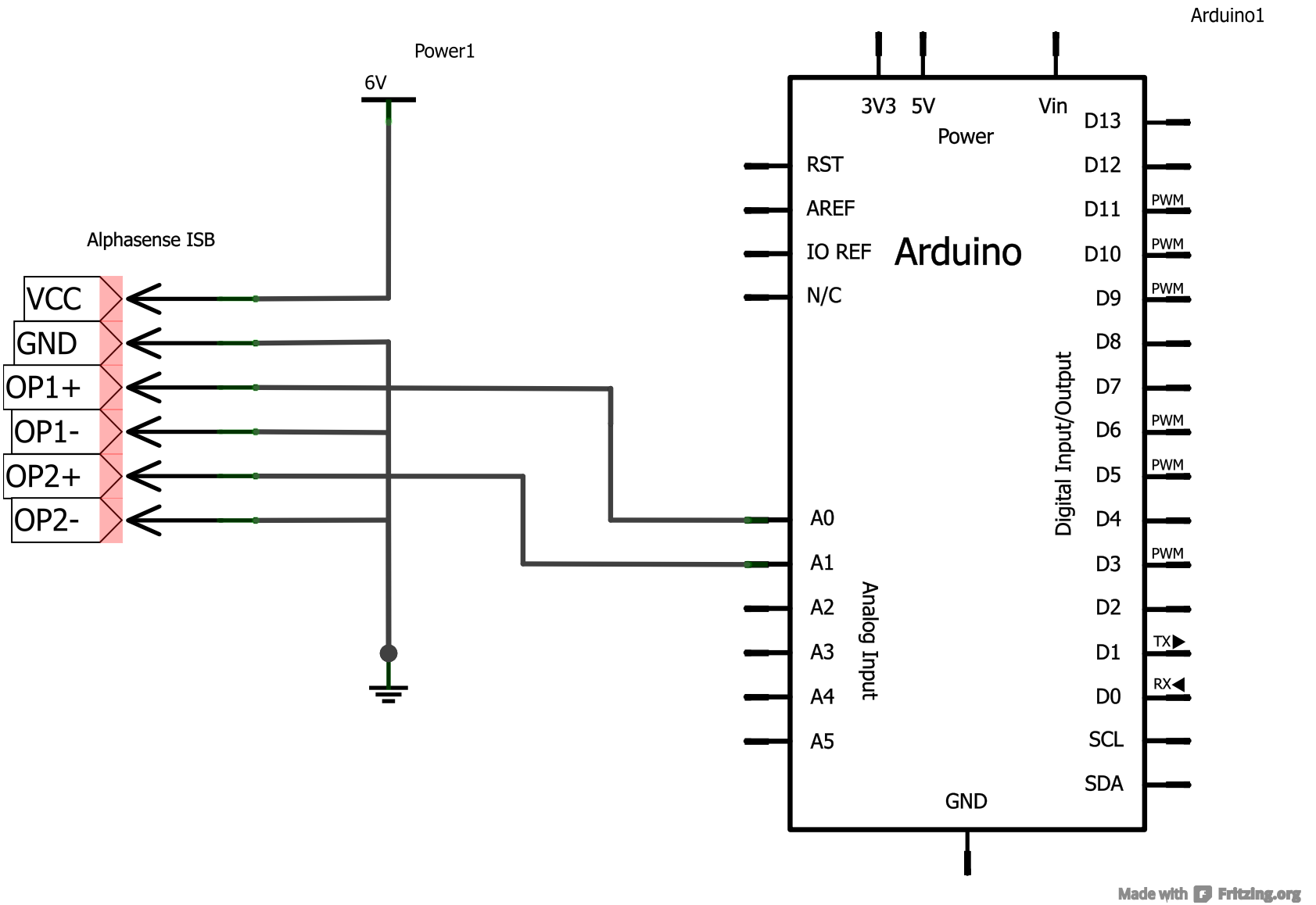
Arduino1
Power1
6V
Alphasense ISB
VCC
GND
OP1+
OP1-
OP2+
OP2-
3V3
5V
Vin
Power
RST
AREF
IO REF
N/C
Arduino
A0
A1
A2
A3
A4
A5
Analog Input
GND
D13
D12
D11
D10
D9
D8
D7
D6
D5
D4
D3
D2
D1
D0
SCL
SDA
Digital Input/Output
PWM
TX
RX
Made with Fritzing.org