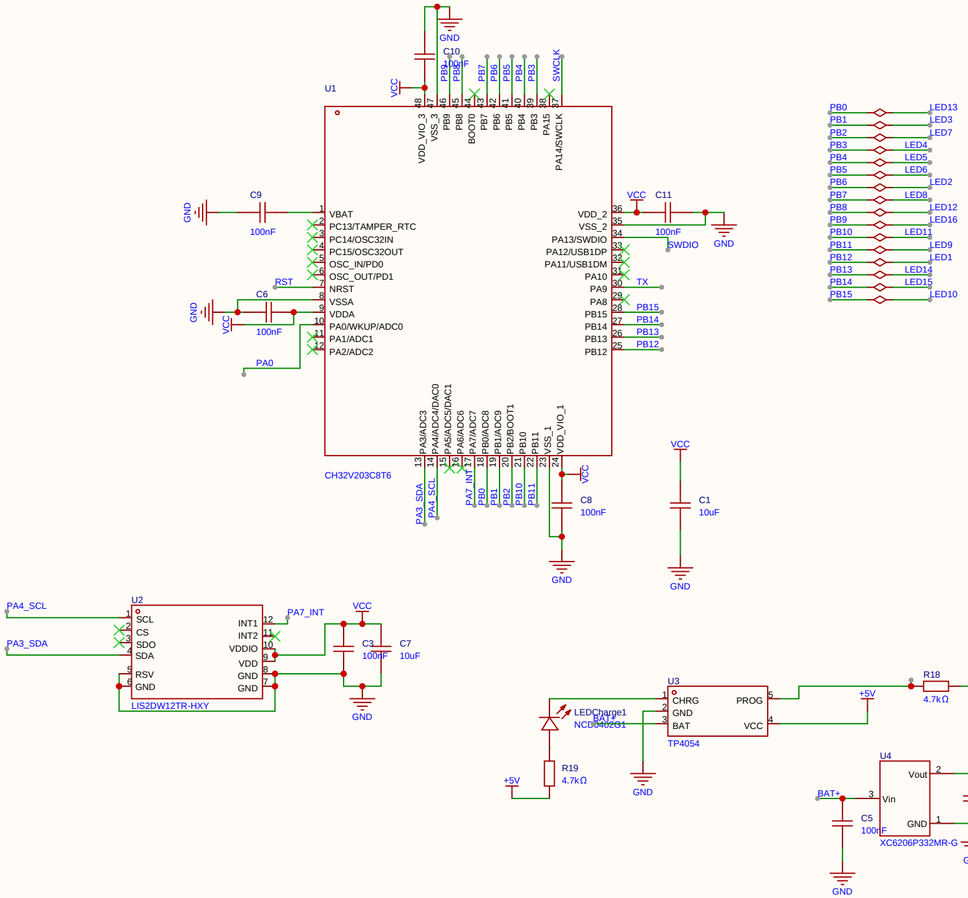

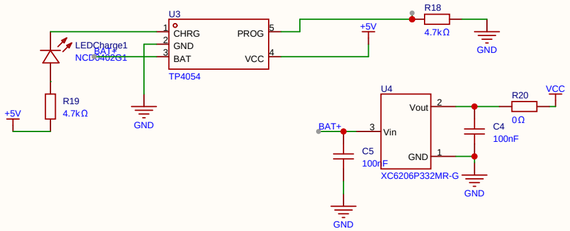

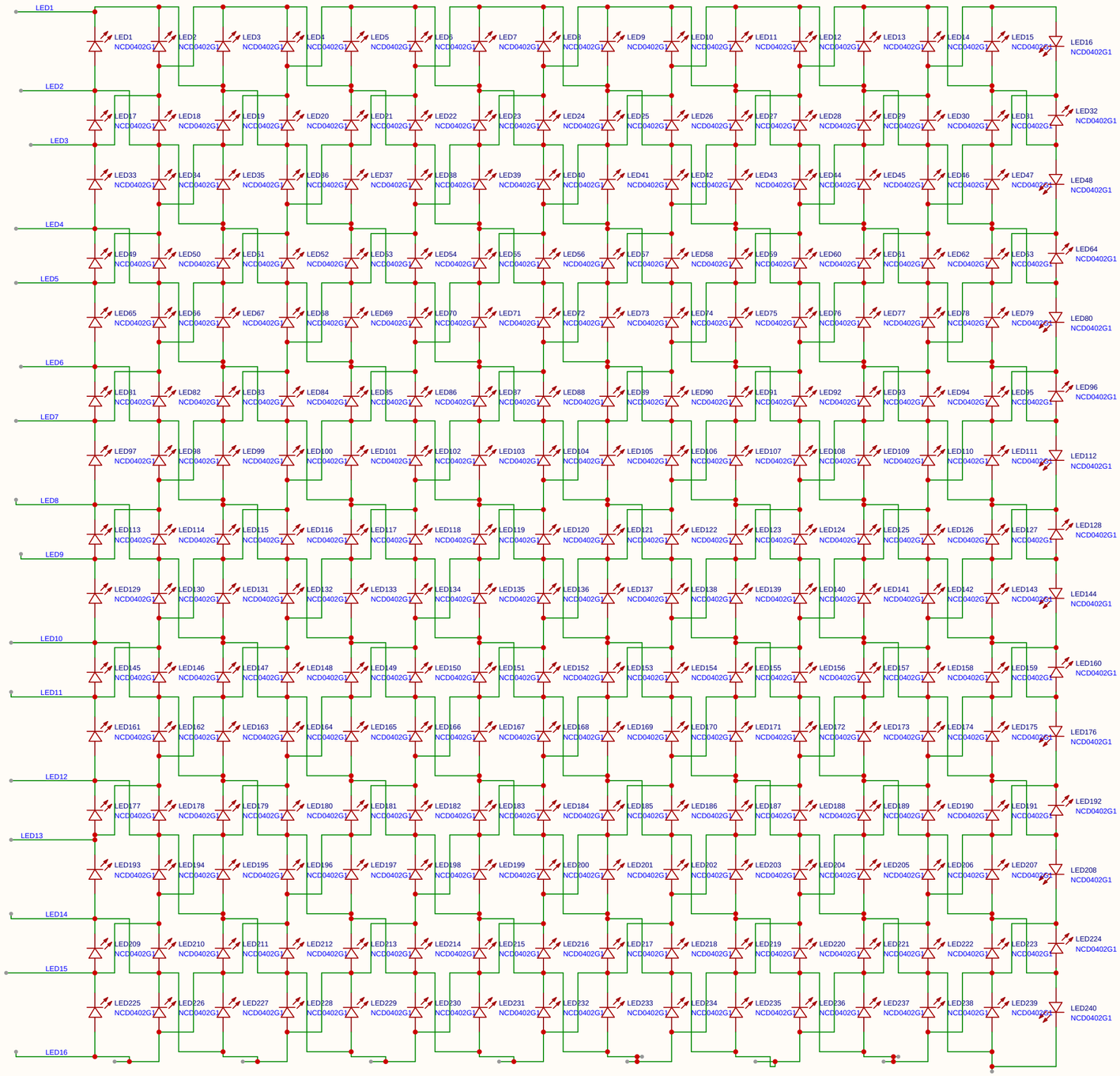

原理图	Schematic1	创建日期	2026-03-09
板子	0402版本	更新日期	2026-03-21
绘制		图页	P1
审阅			
		Fluid_Sim	
	版本	尺寸	页 1 共 1
嘉立创EDA	V1.0	A4	嘉立创EDA