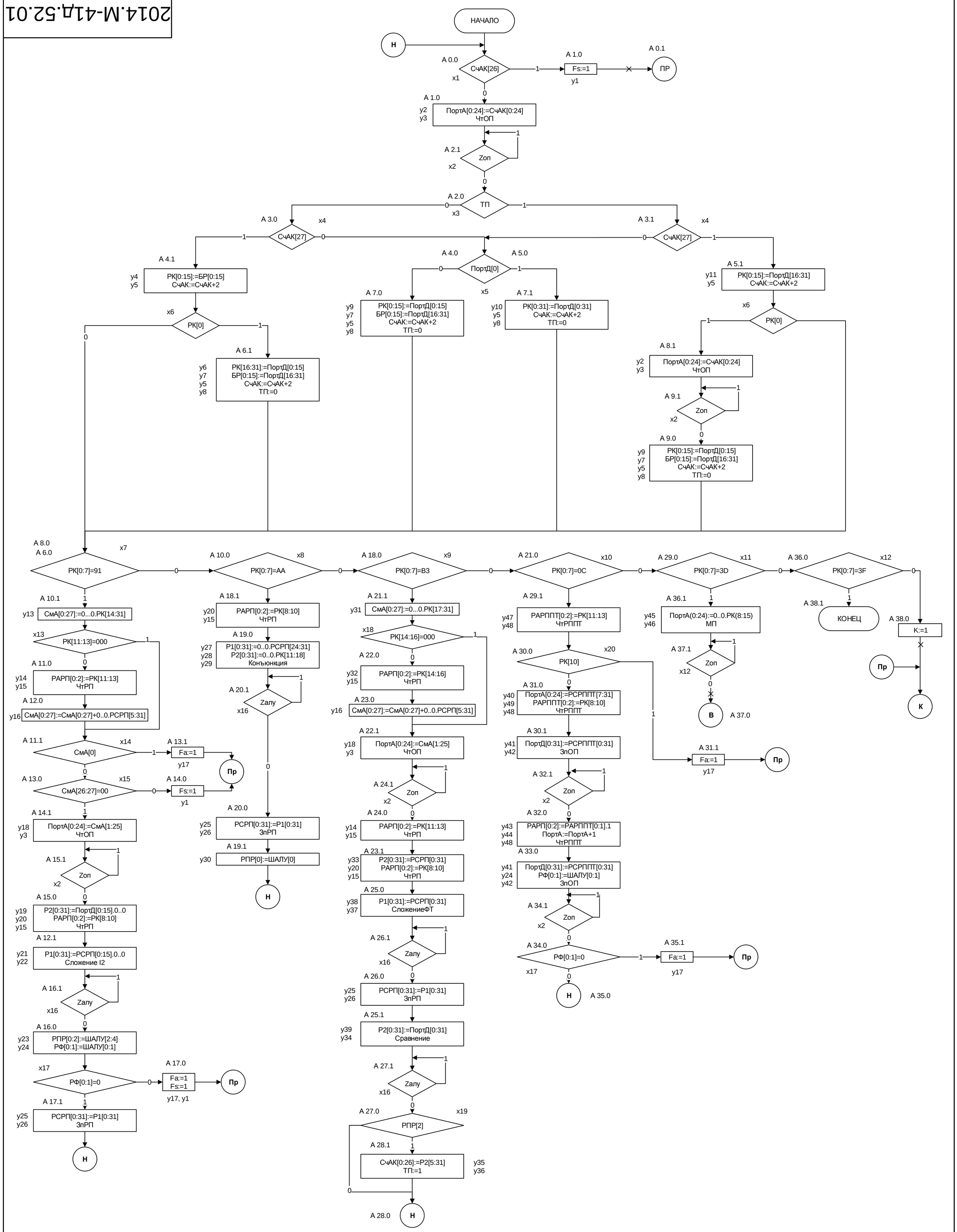

					2014.М-41д.52.01			
								Масштаб
Изм.	Лист	№ докум.	Подп.	Дата	Содержательная ГСА Функционирования ЦОУ	Литера	Масса	1:1
Разраб.		*Дробот А.И.*						
Пров.		*Апраксин Ю.К.*				Лист 1	Листов 1	
Т. контр.								
Н. контр.								
Утв.								