Поз. обозначение	Наименование	Кол.
DD1-DD2	Мультиплексор К155КП1	2

2019.ИВТ/б-22о.23.03

XP1

Цепь	Конт.
x1	1
x2	2
x3	3
x4	4
x5	5
x6	6
x7	7
x8	8
x9	9
x10	10
x11	11
x12	12
x13	13
x14	14
x15	15
x16	16
x17	17
x18	18
x19	19
x20	20
x21	21
x22	22
x23	23
x24	24
x25	25
x26	26
x27	27
x28	28
x29	29
x30	30
x31	31

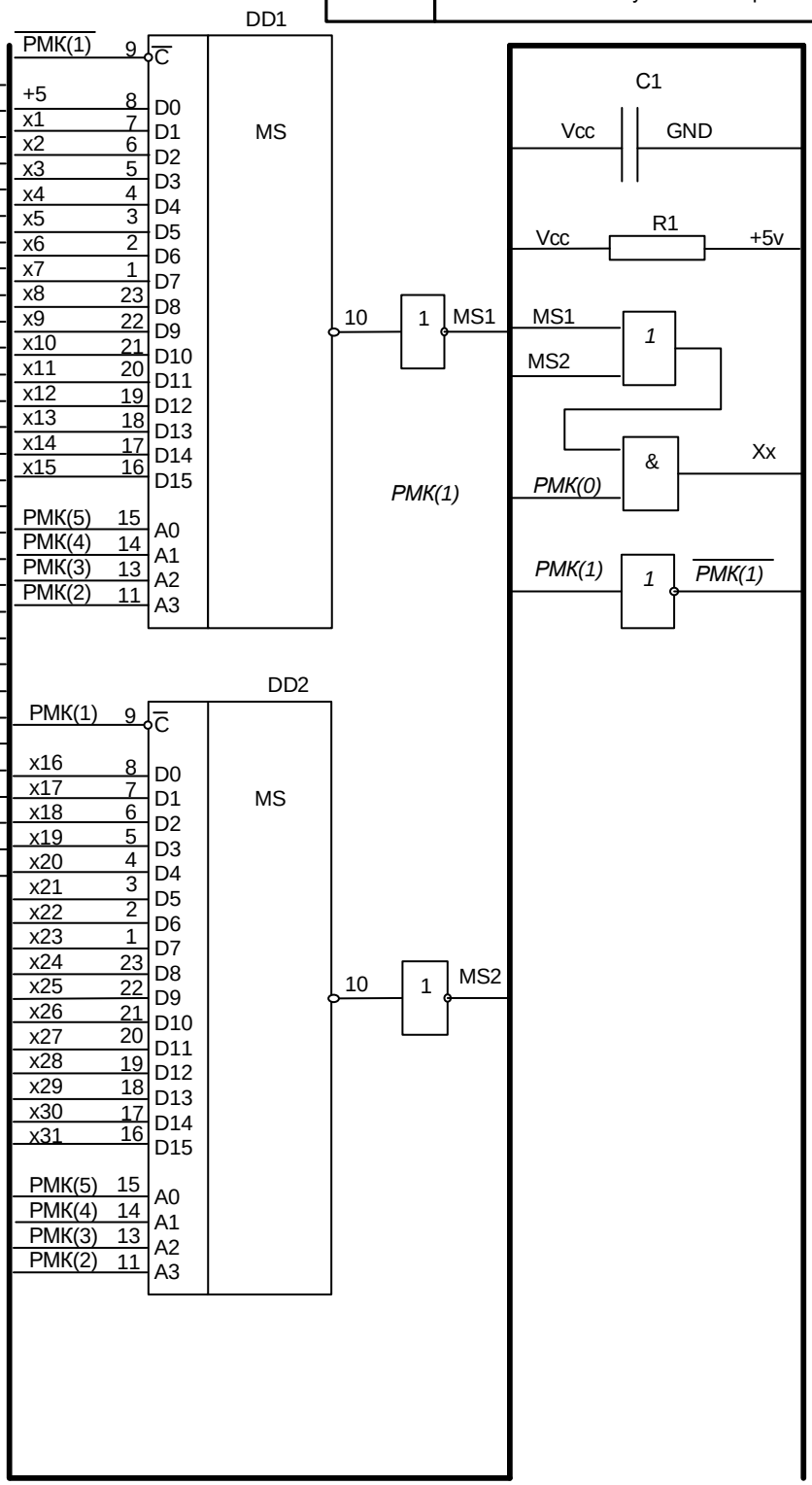

Микросхема	Контакт	Цепь
К155КП1	12	GND
К155КП1	24	Vcc

					2019.ИВТ/б-22о.23.03
Лист	№ докум.	Подп.	Дата	Принципиальная схема узла устройства управления с перечнем элементов	Литера / Масса / Масштаб 1:1
Разраб.	Черняев Н.Г.				Лист / Листов
Провер.	Апраксин Ю.К.				
Т. контр.					
Н. контр.					
Утв.					