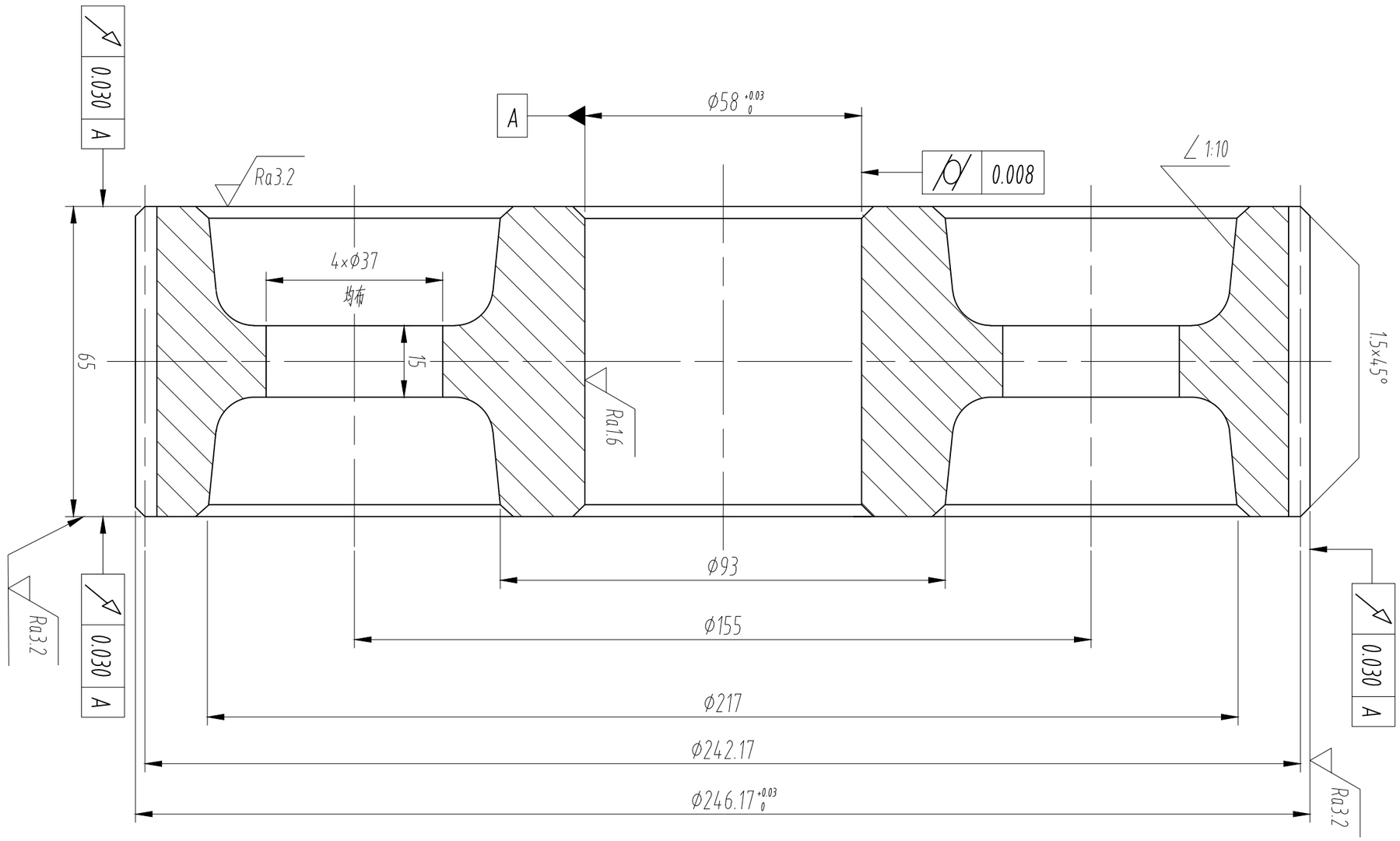

法向模数	m_n	2
齿数	z	118
法向压力角	α_n	20°
齿顶高系数	h_{an}^*	1
顶隙系数	c_n^*	0.25
螺旋角	β	11°29′48″
螺旋方向	左旋	
径向变位系数	x	0
精度等级	7 GB/T 10095-2008	
齿轮副中心距及其极限偏差	$a \pm f_a$	150±0.0315
配对齿轮	图号	
	齿数	29
检验项目	代号	允许值
单个齿距偏差	f_{pt}	±0.012
齿廓总偏差	f_α	0.014
螺旋线总偏差	f_β	0.021
径向跳动偏差	f_r	0.039
公法线长度及其偏差	$83.0130^{-0.068}_{-0.160}$	
跨侧齿数	K	14

技术要求

1. 调质处理，硬度（235~255）HBS；
2. 未注明圆角半径R5；
3. 未注明倒角为C2。

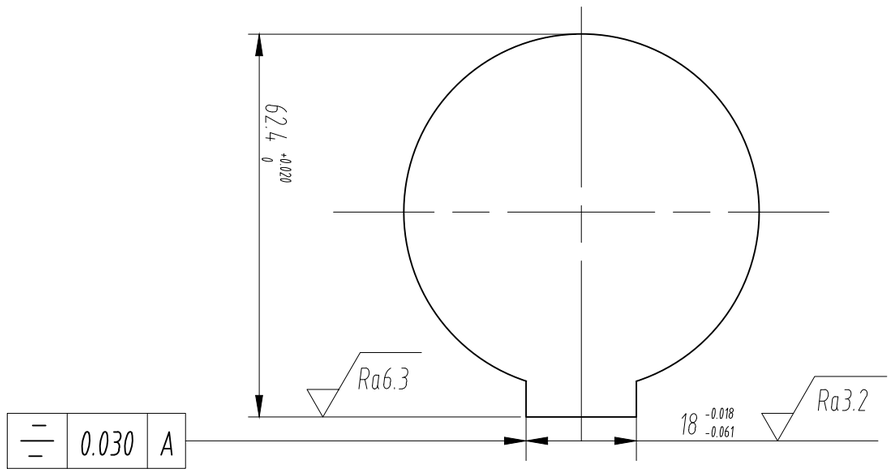

Ra3.2 (√)

旧底图总号
底图总号
签 字
日 期

标记	处数	更改文件号	签 字	日 期
设 计	彭义超	标准审查		
校 对	1551663	工艺审查		
主管设计员				
审 定		日 期		

45钢（调质）

图 样 标 记	重 量	比 例
		1:1
共 页	第 页	

同济大学

低速轴大齿轮

TJLY-00-18