*

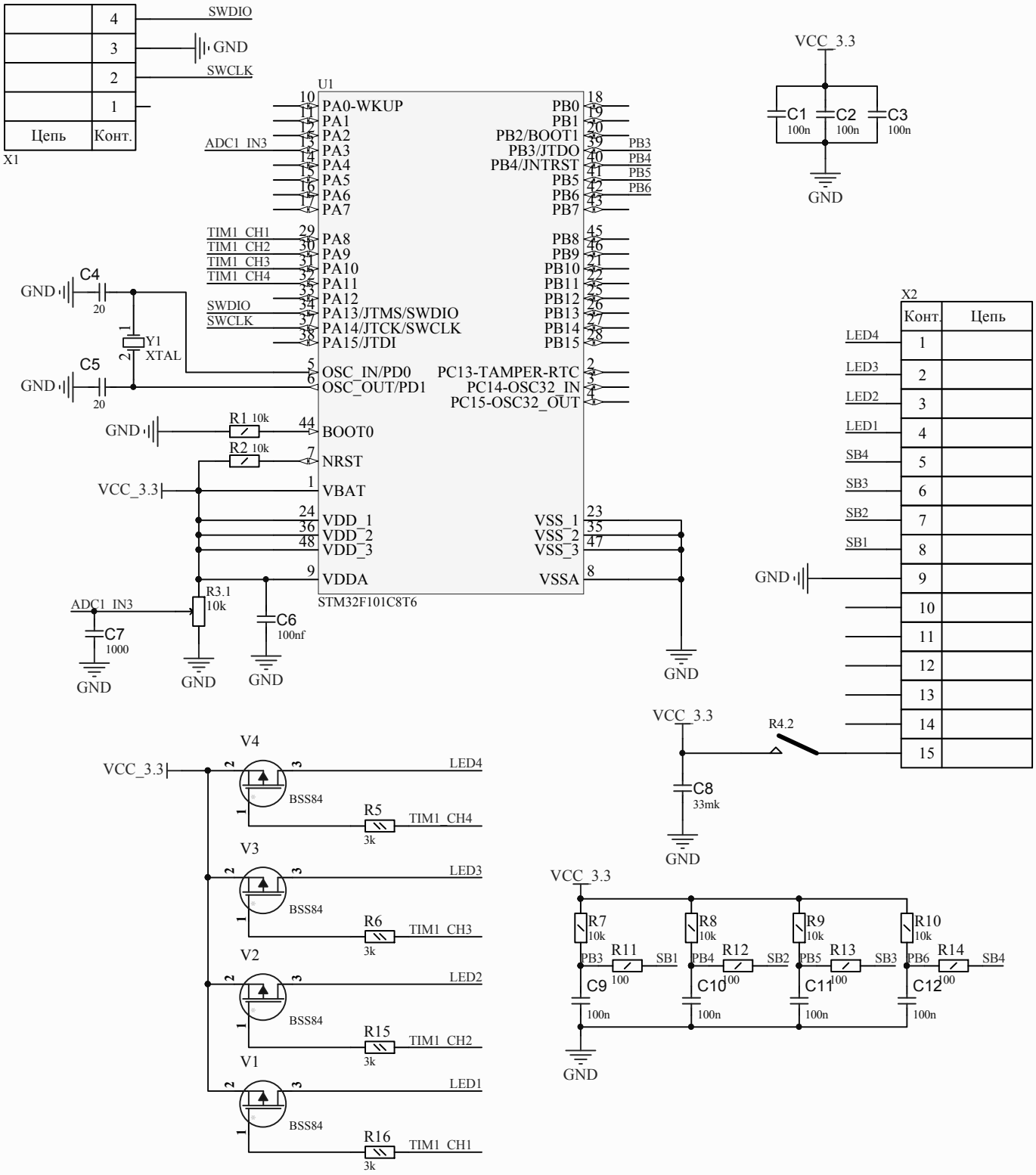

Изм.	Лист	№ докум.	Подп.	Дата
Разраб.	*			
Пров.	*			
Т.контр.	*			
*				
Н.контр.	*			
Утв.	*			

*

*

*

Схема электрическая принципиальная

Лит.	Масса	Масштаб
*		1:1

Лист * Листов *

*

АБВГ.123456.001

Перв. примен.

Справ. №

Подп. и дата

Инв. № дубл.

Взам. инв. №

Подп. и дата

Инв. № подл.