QTY 数量	NO 番号	PART NAME 名称	PART NO 部品番号	MATERIAL 材料 (J IS)	FINISH 表面処理	REMARKS 備考
1	1	CASE SUB	1574599100			
1	2	MOVING BLOCK	1574590020			
2	3	STEEL BALL	0052201080			
2	4	SPRING	008203C600 △1 △2			
2	5	CONTACT PLATE	1574590030			
1	6	CONTACT POINT SUB	1574599300			
1	7	GREASE	0090100400			
DIFF COLUMN	8	SHEET	1576120090			

NOTE
・THIS ITEM SHOWS THE FOLLOWING PROCESSES.
I.IT SETS ② IN ① AFTER PAINTED ⑥ ⑦ AND APLLIED ③ ④.
THE AMOUNT OF ⑦ SHALL BE
α:2.0±0.3mg×2 POINTS
△3 △4
γ:9.0±2mg×4 POINTS
II.HEAT CLAMPING DRAWING HIGHT AT ②.
III.IT SETS II IN ① AFTER ① IS PAINTED ⑦.

注記
・本図は下記工程を示す。
△1 I.⑥に⑤、⑦を塗布し、②をセットし、③、④を挿入する
⑦の塗布量はそれぞれ、
α部:2.0±0.3mg×2ヶ所
△3 △4
γ部:9.0±2mg×4ヶ所
II.図示の高さで②を熱加締める
III.⑦を塗布した①をII.に組付ける

【SPEC】
1:THIS PART SHALL SATISFY BELOW NOTE.
OTHER ITEM SHALL SATISFY 25400 NDS00 3.
・25100 NDS00 11 (SWITCH SPEC)
・NES D0031 (MARKING OF POLYMERIC PARTS.)
・NES D0021 (MARKS AND MARKING METHODS FOR PARTS)
・NES M8010 (PLASTIC MATERIAL SYMBOLS)
・THE MATERIALS MUST CONFORM WITH NES MO301【2005-1】
(SUBSTANCE USE RESTRICTIONS).
・FMVSS 302
2:CONNECTOR SHALL SATISFY NISSAN DESIGN SPEC 24014 NDS01.
3:KNOB COLOR IS NISSAN COLOR SAMPLE PG05(BLACK) OR EQUIV.
4:NO DIMENSION PART IS BASED ON 3D-DATA.
5:GRAIN IS #500
6:VOLTAGE DROP
SATIFY BELOW SPEC

TERMINAL No.	BEGINNING	AFTER DURABILITY	LOAD
BETWEEN 1,2-5 BETWEEN 1,3-5	MAX 0.2V	MAX 0.35V	DC12V 25A (ROOM TEMP)

【性能】
1: 本部品の性能は下記を満足する。
下記以外は25400 NDS00 3 を満足する。
・25100 NDS00 11 (SWITCH仕様)
・NES D0031 (表示子部品使用材料の識別表示方法)
・NES D0021 (部品に用いるニッケマークの表示方法)
・NES M8010 (樹脂材料の材料記号)
・本品の材料はNES MO301【2005-1】(特定物質の使用に関する制限)を満足する。
・FMVSS302 内装材料の難燃性
2: コネクターの性能は産業設計仕様書24014 NDS01を満足する。
3: ノブ色は黒色見本PG05 (黒色) 相当
4: 各ノブの詳細寸法は3Dデータによる。
5: 粒は#500
6:電圧降下
下記の規格値を満足する。

端子NO.	初期	耐久後	負荷
1, 2-5間 1, 3-4間	0.2V 以下	0.35V以下	DC12V 25A (常温)

7:OPERATION AND RETURN FORCE

OPERATION FORCE		RETURN FORCE			
BEGINNING	AFTER DURABILITY	BEGINNING	AFTER DURABILITY	AFTER DURABILITY DUST RESISTANCE WHILE UNDER PRESSURE	
4.9±1.5N	4.9±2.0N	MIN 0.8N	MIN 0.8N	MIN 0.3N	

OPERATION AND RETURN FORCE TENTATIVE SPEC

OPERATION FORCE		RETURN FORCE		
BEGINNING	AFTER DURABILITY	BEGINNING	AFTER DURABILITY	AFTER DURABILITY DUST RESISTANCE WHILE UNDER PRESSURE
4.9±2.0N	4.9±2.5N	MIN 0.8N	MIN 0.3N	MIN 0.3N

7:操作力、戻り力

操作力		戻り力		
初期	試験後	初期	試験後(加圧耐塵耐久試験後)	加圧耐塵耐久試験後
$4.9^{\pm1}$N	$4.9^{\pm2}$N	0.8N以上	0.8N以上	0.3N以上

△1 操作力・戻り力暫定規格

操作力		戻り力		
初期	試験後	初期	試験後(加圧耐塵耐久試験後)	加圧耐塵耐久試験後
$4.9^{\pm2}$N	$4.9^{\pm2.5}$N	0.8N以上	0.3N以上	0.3N以上

8: 接点圧、接点ギャップ、ワイピング量は下記を満足する
PRESSURE, AND GAP OF CONTACT POINT ,WAIPING
SHALL SATISFY BELOW NOTE.

	N/O	N/C
接点圧 C/P PRESSURE	△1 0.57±0.1N	△1 0.89±0.15N
接点GAP C/P GAP	△1 1.0±0.25	△1 1.7±0.3
ワイピング WIPING	0.05mm以上 (フプルストロークで確実にワイピングすること)	0.05mm以上 (確実にワイピングすること)

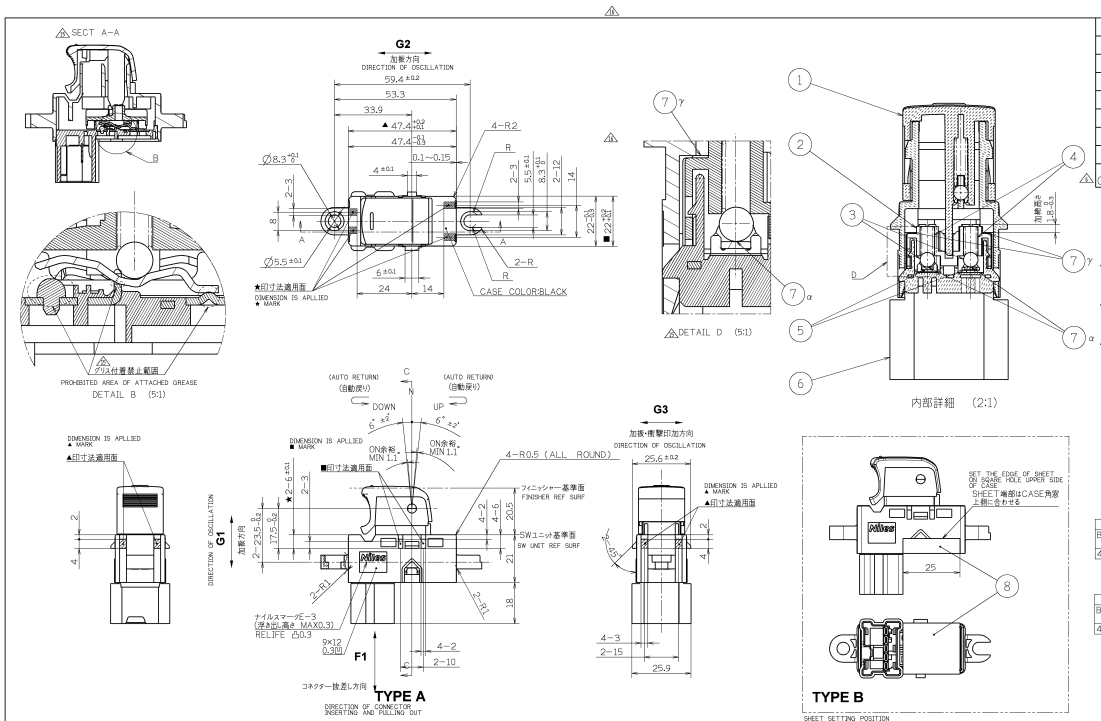

△3 1576120000	FUJI HEAVY INDUSTORIES	△3 83071FJ070	1	B	1574590000-21
		△3 83071FJ050			
△4 1574590000	△1 MITSUBISHI	△1 8608A258	0	A	1574590000-22
	NISSAN	254111FA0A			1574590000-21
PART No.	CUSTOMER	CUSTOMER PART No.	SHEET	QTY	TYPE	SPEC DWG NO.

△1 DIFFERENCE COLUMN

NILES PLASTIC TOL-C
ナイルス樹脂成形品普通寸法公差
(NS E4051 C) UNIT:mm

DIM CLASSIFICATIONL 寸法区分 : L	TOLERANCES 普通許容差	R	ECCENTRICITY 偏心(偏芯)
L < 3	±0.15	± 0.1	0.1
3≦ L < 6	±0.15	± 0.4	0.1
6≦ L < 11	±0.3	± 1.0	0.1
11≦ L < 31	±0.4	± 2.0	0.2
31≦ L < 61	±0.5	± 5.0	0.3
61≦ L <121	±0.8	± 6.0	0.6
121≦ L <241	±1.1	± 7.0	1.0
241≦ L <481	±1.5	±20.0	1.5
481≦ L	±2.0	±40.0	1.8

△1	SKLETE GREASE グリス塗布 廃止	P65507	14/03/12	国分	染谷					
△1	ADDED NOTE OF GREASE AMOUNT グリス量追記	P54646	13/07/19	国分	齋藤					
△1	ACCEPTANCE DESIGN NOTE NO. PW3364 受領図申請DI57459 (XXXX) 設計No. PW3364	P53408	12/11/25	林	小野寺					
△1	ADD THE CUSTOMER PART No. 客先部番追加	P53139	12/03/26	SSKI Filing	moderna					
△1	残図出図 1574590000-22	P52657	12/07/03	林	小野寺					
△1	※4 三菱自動車部番追加 図面分割化	P52499	12/05/29	林	小野寺					
△1	※3 RELATED CHANGE NTB (EXPLANENT CONTIRMEASURED) 関連変更(アノ見 JHA作成)	P51634	11/11/24	国分	小野寺					
△1	※1 RELATED CHANGE03-6ET THICKNESS0 関連変更03-6ET (神戸)	P51631	11/11/22	国分	小野寺					
△1	ACCEPTANCE DESIGN NOTE NDMF1-V0669 受領図申請DI57612 (XXXX) 設計No. MF1-V0669	P51571	11/11/17	萩原 市川	小野寺					
△1	THE WRONG LETTER OF CUSTOMER PART NO 客先部番誤記	P51432	11/10/14	萩原 市川	小野寺					
△1	ADD NEW PART 部番新設	P51346	11/09/27	藤野	小野寺					
△1	受領図承認(受領設通No. MF1-V0180)	P59612	10/09/10	林	小野寺					
△1	富士重工業部番追加	P58841	10/03/09	林	小野寺					
△1	グリス塗布,暫定規格追加	P55827	08/09/23	関	小野寺					
△1	スプリング部番変更	P55267	08/06/03	市川	斉藤					
△1	スプリング部番変更	P54686	08/03/28	石田	梨森					
	残図出図	P53944	07/12/24							
△1	新設計	P53463	07/09/11							

MATERIAL 材料	FINISH 表面処理	MASS 質量	ALTERATION 目的変更記事	NOTE NO 変更番号	DATE DAY	DRAWN 記入者	SIGN 承認
ASSY							

普通許容差 TOLERANCES	THIRD ANGLE P 三角法	SCALE 尺度 2:1	UNIT 単位 mm	NAME 名称 ASSY	
DRAWN BY 製図 藤野	DESIGNED BY 設計 関	CHECKED BY 検査	APPROVED BY 承認 梨森	PART NO. 部番 △1 相違欄	MODEL A1

NILES CO.,LTD.
ナイルス株式会社

有害物質	削減対象部品	フィーリング見本対象部品	選別見本対象部品	THE REGULATION OBJECT PART 法規対象部品 (安全)接触・LX (衛生)食品 該当法規:図面記載による

△1 相違欄 図番 1574590000 -21 △1

設計	審査	承認
2012/03/12		2012/03/12
Sumaya		Katsuka

この文書は、ナイルスの機密情報を含んでいます。