7．電圧降下
下記の規定値を満足すること。

7.Voltage drop
Shall satisfy the standard value that is provided below in initial stage.

		TYPE A TERMINAL 端子(RHD)	TYPE A TERMINAL 端子(LHD)	TYPE B TERMINAL 端子(LHD)	BEGINNING 初期	AFTER ENDURANCE 耐久後	LOAD 負荷
MAIN SW	DR POSITIONS P/WDW DR席パワーウインド	19-12, 16間 BETWEEN	19-8, 11間 BETWEEN	10-8, 11間 BETWEEN	0.6V以下 MAX	0.75V以下 MAX	DC12V 25A (常温) (ROOM TEMP)
		17-12, 16間 BETWEEN	17-8, 11間 BETWEEN	17-8, 11間 BETWEEN	0.4V以下 MAX	1.05V以下 MAX	
	EACH POSITIONS P/WDW CONNECTION 各席パワーウインド	10-1,3,5,7, 8, 11間 BETWEEN	10-1,3,5,7, 12, 16間 BETWEEN	10-1,3,5,7,12,16間 BETWEEN	0.45V以下 MAX	0.6V以下 MAX	
		17-1,3,5,7, 8, 11間 BETWEEN	17-1,3,5,7, 12, 16間 BETWEEN	17-1,3,5,7,12,16間 BETWEEN	0.85V以下 MAX	1.0V以下 MAX	
	DOOR LOCK ドアロック	17-6, 18間 BETWEEN	17-6, 18間 BETWEEN	17-6, 18間 BETWEEN	0.2V以下 MAX	0.25V以下 MAX	DC12V 5mA (常温) (ROOM TEMP)

8．操作力、戻り力

8.Operation force,Turn force

		OPERATING FORCE 操作力 BEGINNING 初期	OPERATING FORCE 操作力 AFTER TEST8 試験後	RETURN FORCE 戻り力 BEGINNING 初期	RETURN FORCE 戻り力 AFTER TEST (EXCLUDING TEST FOR PROPELLING, DUST, PROPELLING DUST, CORROSION RESISTANCE) 試験(塵埃試験、防錆試験を除く)	RETURN FORCE 戻り力 AFTER TEST FOR PROPELLING DUST CORROSION RESISTANCE 防錆試験 塵埃試験後
MAIN SW	DR POSITIONS MANUAL SW DR席マニュアルSW	4.2+1.5-0N	4.2+0N	0.8N以上MIN	0.8N以上MIN	0.3N以上MIN
	DR POSITIONS AUTO SW DR席オートSW	7.5+1.5-0N	7.5+1.5-0N	↑	↑	↑
	EACH POSITIONS SW 各席SW	4.9+1.5-0N	4.9+0N	↑	↑	↑
	DOOR LOCK SW ドアロックSW	4.9+1.5-0N	4.9+1.5-0N	↑	↑	↑
	P/WDW LOCK SW クイックロックSW	6.9+1.5-0N	6.9+0N	↑	↑	↑

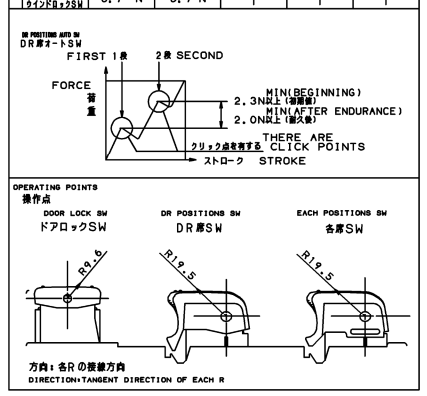

9．照明輝度
9－1．赤橙色照明センター値（目標値）
色度 X：0.647
Y：0.353
輝度 1.0+0.5-0.5(cd/m²)

9.Illumination brightness
9-1. The reddish orange illumination center value(GOAL VALUE)
The chroma X : 0.647
Y : 0.353
The brightness : 1.0 +/-0.5(cd/m²)

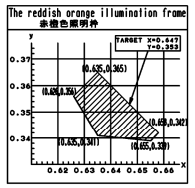

10．耐水性
下記試験中において、
1）モータDOWN作動可能。
2）前記7項を満足する。
3）部品からの発煙、発火はない。
4）モータUP誤飲作動はない。
下記試験後において、
スイッチ操作中及び操作後発煙、発火はない。
試験電圧：DC9～13.5V
試験回路：MAIN SW、各席SW接続状態
試験条件：モータ負荷各部分（全て無拘束状態）
水浸条件：1）スイッチ操作（※）後にスイッチ全体を完全水浸し5分間ダウン操作
2）スイッチ全体を完全水浸後にスイッチ操作（※）を行い5分間ダウン操作
※：スイッチ操作の状態は、全席ダウン（DR席はオートダウン）とする。
3）スイッチ全体を完全水浸後に5分間、
UP（1s）→N（0.5s）→DOWN（1s）→
UP（1s）→N（0.5s）→DOWN（1s）操作（※）を繰り返す。
※：DR席はオート操作とする。

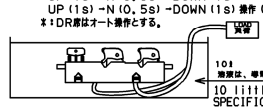

10 little
SPECIFIC CONDUCTIVITY OF SOLUTION IS 0.05-90mS/cm.

10.Water resistance
During test,it meets the following.
1)Possible for auto down of motor operation.
2)Shall meet the above item 7.
3)The sample don't catch fire and smoke.
4)No malfunction motor up side.
5)Remote Operation excepted.
After test,there are don't catch fire and smoke during.
Operation and After Operation of P/WDW SW.

Test voltage : DC9-13.5V
Test circuit : MAIN SW and EACH POSITION SW is connected.
Test load : P/WDW motor load(not locked)
Flooded condition : 1)SW shall be flooded after SW operation(※1)
And operated downward for 5 minutes.
2)SW shall be flooded befor SW operation(※1)
And operated downward for 5 minutes.
※1:The state of SW operation shall be all seats P/WDW DOWN(DR SEAT:AUTO P/WDW DOWN).
3)SW shall be flooded befor SW operation And operated as follows for 5 minutes.
UP(1s)->N(0.5s)->DOWN(1s)->UP(1s)->N(0.5s)->DOWN(1s) ※2
※2:DR SEAT is auto operation.

11．入出力仕様
11－1．待機電流：0.5mA以下、DC12V（常温）
（全SW：OFF状態）

11.I/O spec.
11-1.Stand by current : 0.5mA MAX at DC 12V(ROOM TEMP.)
(ALL SW:OFF)

11－2．入力仕様

11-2.Input spec.

NAME 名称	TERM.NO. 端子NO.	MAX.INPUT VOLTAGE 最大入力電圧 VI (MAX)	HIGH LEVEL MIN.INPUT VOLTAGE HIGHレベル最小入力電圧 VIH (MIN)	LOW LEVEL MAX.INPUT VOLTAGE LOWレベル最大入力電圧 VIL (MAX)	MAX.ALLOWABLE CURRENT 最大許容電流 II (MAX)	MIN.PASSING CURRENT 最小許容電流 II (MIN)	MIN.INSUL. RESISTANCE 最小絶縁抵抗 ROFF (MIN)	MAX.INPUT FREQUENCY 最高入力周波数 FI (MAX)	PULSE DUTY RANGE パルスデューティ範囲 d	MIN.INPUT PULSE WIDTH 最小入力パルス幅 II (MIN)	MAX. CHATTERING TIME 最大チャタリング値 IC (MAX)	NOTE 備考
ENCODER PULSE A	13	VB	—	1V	10mA	1mA	10KΩ	300Hz	50±10%	—	—	・位相差90deg±20% ・LOWレベルの基準： エンコーダGNDにする THE PHASE SHIFTS=90deg+/-20% STANDARD AT LOW LEVEL=ENCODER GND
ENCODER PULSE B	9	VB	—	1V	10mA	1mA	10KΩ	300Hz	50±10%	—	—	
IGN	10	VB	9V	—	BY 11-4 ITEM 11－4項による	1mA	50KΩ	—	—	400ms	50ms	
DR DOOR SW	4	16V	—	1V	30mA	1mA	2KΩ	—	—	50ms	10ms	

11－3．出力仕様

11-3.Output spec.

NAME 名称	TERM.NO. 端子NO.	MAX.OUTPUT VOLTAGE 最大出力電圧 VI (MAX)	HIGH LEVEL MAX.OUTPUT VOLTAGE HIGHレベル最小出力電圧 VIH (MIN)	LOW LEVEL MAX.OUTPUT VOLTAGE LOWレベル最大出力電圧 VIL (MAX)	RATED VOLTAGE 定格電圧 VRes	MAX. ALLOWABLE CURRENT 最大許容電流 IO (MAX)	MIN.INSUL. RESISTANCE 最小絶縁抵抗 II (MIN)
ENCODER BAT	15	VB	7.5V	—	12V	24mA (常温)	—

11－4．電源仕様（通電電流）

11-4.Power source spec.(CIRCUIT CURRENT)

	NAME 名称	TERM.NO. 端子NO.	CIRCUT CURRENT (ROOM TEMP.) 通電電流（常温） STATIONARY 定常	CIRCUT CURRENT (ROOM TEMP.) 通電電流（常温） SHORT TIME (1s MAX) 短時間（1秒以内）
TYPE A	BAT (PTC)	19	6A	25A
	IGN (PTC)	10	18A	60A
	GND	17	24A	85A
	ENCODER GND	2	200mA	1A
TYPE B	IGN (PTC)	10	12A	40A
	GND	17	12A	40A

System diagram(LHD)
12－3．システム図（LHD）

TYPE C3

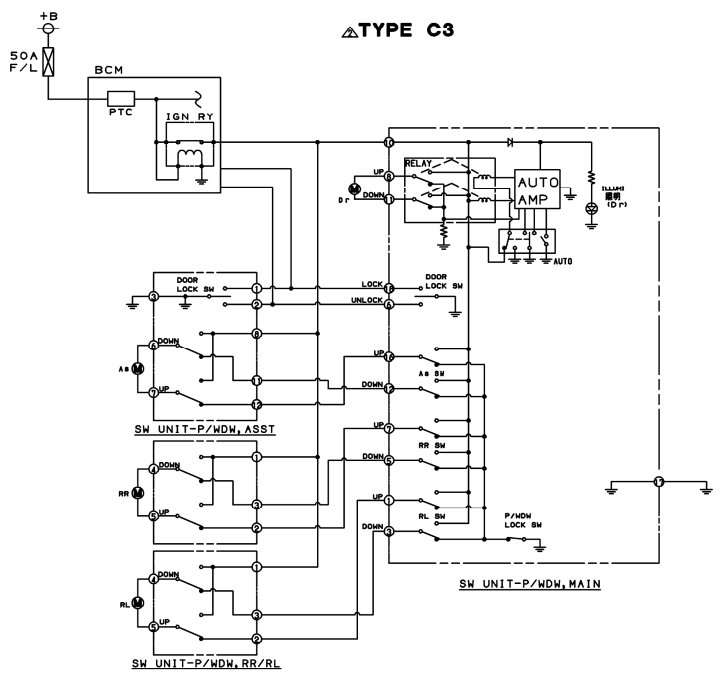

12．SW UNIT-P/WDW，MAIN システム図
12－1．システム図（RHD）

TYPE C1

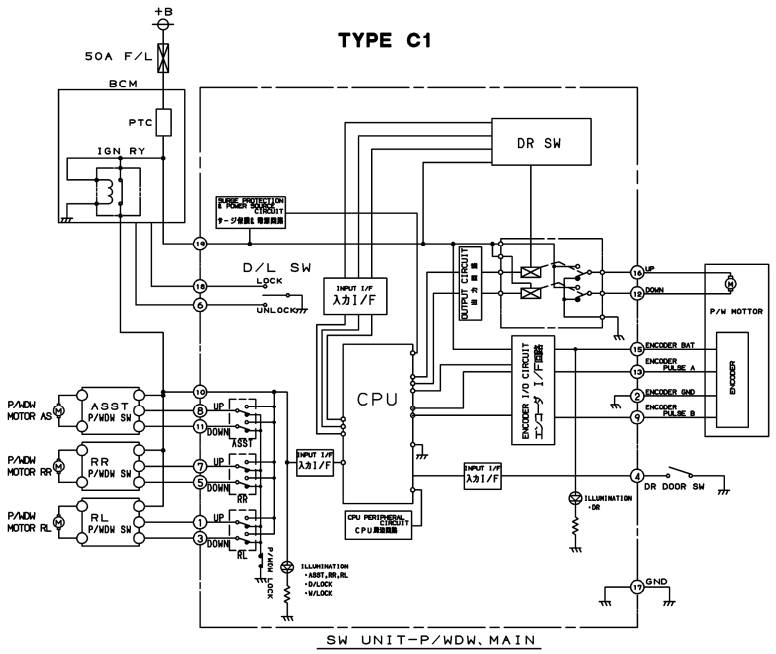

System diagram(LHD)
12－2．システム図（LHD）

TYPE C2

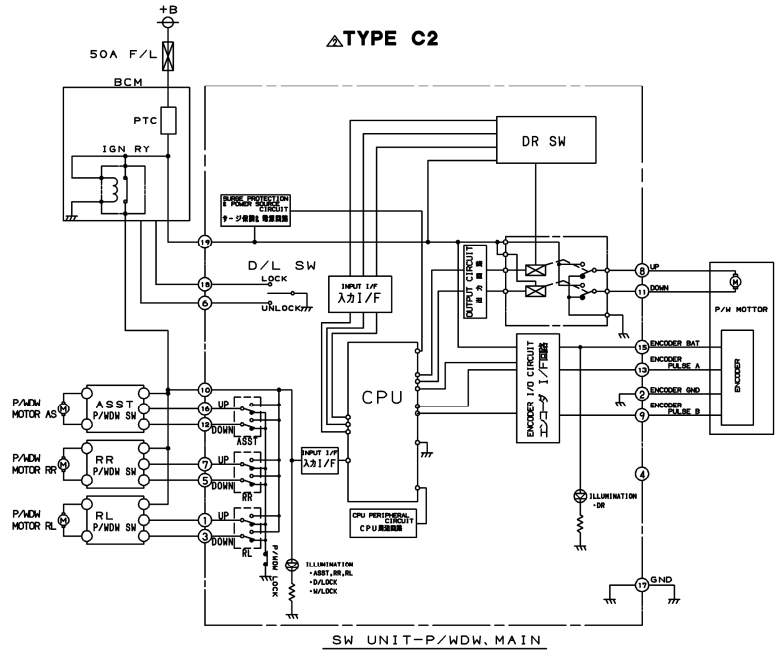

MAIN
NS16MW-X

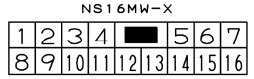

NS03MW-X

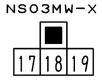

TYPE	SYSTEM DIAGRAM	INPUT	NISSAN PART NO. 日産部品番号	PART NO. 部品番号	NO. 行番
A	C2	EXCLUDED 無	TBD	157681 0000	17
B	C3	EXCLUDED 無	TBD	157675 0000	16
	C3	EXCLUDED 無	TBD	157674 0000	15
A	C2	EXCLUDED 無	TBD	157673 0000	14
	C2	EXCLUDED 無	TBD	157672 0000	13
	C2	EXCLUDED 無	TBD	157671 0000	12
	C1	EXCLUDED 無	25401 3VU1B	157633 0000	11
	C1	PROVIDED 有	25401 1FU0B	157632 0000	10
	C1	EXCLUDED 無	25401 3AA1E	157631 0000	9
	C1	PROVIDED 有	25401 3AA2E	157630 0000	8
	C1	EXCLUDED 無	25401 3VA1C	157629 0000	7
	C1	PROVIDED 有	25401 3VA0D	157628 0000	6
	C1	EXCLUDED 無	25401 1HD5A	157627 0000	5
	C1	PROVIDED 有	25401 1HH5A	157626 0000	4
	C1	EXCLUDED 無	25401 3AA2C	157625 0000	3
	C1	EXCLUDED 無	25401 1HA1D	157624 0000	2
	C1	EXCLUDED 無	25401 1FE0B	157592 0000	1

DIFFERENCE 相違欄

X16	ADDED NEW PART 部品追加(157671 0000) (157672 0000) (157673 0000) (157674 0000) (157675 0000) (157681 0000)	P66334 P66335 P66336 P66337 P66338 P66480	5/02/09	上野	
X8	ADDED NEW PART 部品追加(157626 0000) (157627 0000) (157628 0000) (157629 0000) (157630 0000) (157631 0000) (157632 0000) (157633 0000)	P63109 P63110 P63111 P63112 P63113 P63114 P63115 P63116 P63117	12/09/28	宮辺 上野	本塚
	ADDED NEW PART 部品追加(157624 0000) (157625 0000)	P63005 P63006	12/09/06		
		P63004			

MATERIAL 材質	FINISH 表面処理	MASS 質量	NEW DESIGN 新設計
GENERAL TOLERANCES	THIRD ANGLE P 三角法	SCALE 尺度 FREE	UNIT 単位 mm
DRAWN BY 図面	DESIGNED BY 設計 小林	CHECKED BY 検図 上野 宮辺	APPROVED BY 承認 本塚

ALTERATION 処置内容

NOTE NO. 処置番号	DATE 日付	DRAWN 図入者	SIGN 担当者

NAME 名称 SW UNIT-P/WDW,MAIN
PART NO. 部番 DIFFERENCE 相違欄 MODEL A0
NILES CO.,LTD. ナイルス株式会社
図番 157592 0000-43

承認	審査	設計
20150211	20150211	20141202
Hirai	Somaya	Kakubu

このドキュメントは、弊社の図面・情報を含んでいます。