QTY 数量	NO 番号	PART NAME 名称	PART NO 部品番号	MATERIAL 材料 (JIS)	FINISH 表面処理	REMARKS 備考
1	1	CASE SUB	(DIFFERENCE COLUMN) 相違欄			
1	2	TERMINAL BLOCK SUB	157590 9020			
1	3	GREASE	009010 0400			

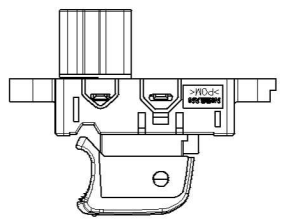

TYPE A

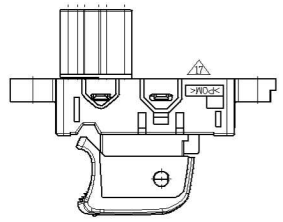

TYPE B

NOTE
・THIS ITEM SHOWS THE FOLLOWING PROCESSES.
IT SETS ② IN ① AFTER ① IS PAINTED ③.
(AMOUNT OF ③ IS 5.5±0.5mg×4POINTS)
MARKS ARE FITTING RELATED DIMENSIONS IN PROPOSAL DRAWING

【SPEC】
1:1575900000 SHALL SATISFY BELOW NOTE.
ABOUT 1576680000,IT SHALL SATISFY 1575900000-22.
OTHER ITEM SHALL SATISFY 25400 NDS00 3.
・25100 NDS00 11 (SWITCH SPEC)
・NES D0031 (MARKING OF POLYMERIC PARTS.)
・NES D0021 (MARKS AND MARKING METHODS FOR PARTS)
・NES M8010 (PLASTIC MATERIAL SYMBOLS)
・THE MATERIALS MUST CONFORM WITH NES M0301【2005-1】(SUBSTANCE USE RESTRICTIONS).
・FMVSS 302
2:CONNECTOR SHALL SATISFY NISSAN DESIGN SPEC 24014 NDS01.
3:KNOB COLOR IS NISSAN COLOR SAMPLE PG05(BLACK) OR EQUIV.
4:NO DIMENSION PART IS BASED ON 3D-DATA.
5:GRAIN IS #500
6:VOLTAGE DROP
SATIFY BELOW SPEC

TERMINAL No.	BEGINNING	AFTER DURABILITY	LOAD
BETWEEN 1,2-5 BETWEEN 1,3-5	MAX 0.2V	MAX 0.35V	DC12V 25A (ROOM TEMP)

7:OPERATION AND RETURN FORCE

OPERATION FORCE		RETURN FORCE		
BEGINNING	AFTER DURABILITY	BEGINNING	AFTER DURABILITY	AFTER DURABILITY DUST RESISTANCE WHILE UNDER PRESSURE
4.9±1.5N	4.9±2.0N	MIN 0.8N	MIN 0.8N	MIN 0.3N

8: 接点圧、接点ギャップ、ワイピング量は下記を満足する

	N/O	N/C
接点圧	$0.86^{+0.2}_{-0.1}$N	$0.36^{+0.1}_{-0.06}$N
接点GAP	$0.98^{+0.3}_{-0.2}$mm	$1.32^{+0.4}_{-0.3}$mm
ワイピング	0.05mm以上 (ノブフルストロークで確実にワイピングすること)	0.05mm以上 (確実にワイピングすること)

8:PRESSURE OF CONTACT POINT AND CONTACT POINT GAP AND WIPING QUANTITY SHALL SATISFY BELOW.

	N/O	N/C
PRESSURE OF CONTACT POINT	0.86 +0.2/−0.1 N	0.36 +0.1/−0.06 N
CONTACT POINT GAP	0.98 +0.3/−0.2mm	1.32 +0.4/−0.3mm
WIPING	MIN 0.05mm (DO WIPING SURELY)	MIN 0.05mm (DO WIPING SURELY)

注記
・本図は下記工程を示す。
①,②に③を塗布し、②を組付ける(塗布量は5.5±0.5mg×4ヶ所)
・Ⓕ印寸法は、取り付けに関する、提案図 記載寸法である。

【性能】
1: 1575900000の性能は下記を満足する。
157668 0000については、1575900000-22を満足する事。
下記以外は25400 NDS00 3 を満足する。
・25100 NDS00 11 (SWITCH仕様)
・NES D0031 (高分子部品使用材料の識別表示方法)
・NES D0021 (部品に用いるニッサンマークの表示方法)
・NES M8010 (樹脂材料の材料記号)
・本品の材料はNES M0301【2005-1】(特定物質の使用に関する制限)を満足する。
・FMVSS302 内装材料の難燃性
2: コネクターの性能は日産設計仕様書24014 NDS01を満足する。
3: ノブ色は日産色見本PG05 (黒色) 相当
4: 各ノブの詳細寸法はSDデータによる。
5: 絞は#500
6:電圧降下
下記の規格値を満足する。

端子NO.	初期	耐久後	負荷
1, 2−5間 1, 3−4間	0.2V 以下	0.35V以下	DC12V 25A (常温)

7:操作力、戻り力

操作力		戻り力		
初期	試験後	初期	試験後(加圧耐摩耐久試験を除く)	加圧耐摩耐久試験後
$4.9^{\pm1.5}$N	$4.9^{\pm2}$N	0.8N以上	0.8N以上	0.3N以上

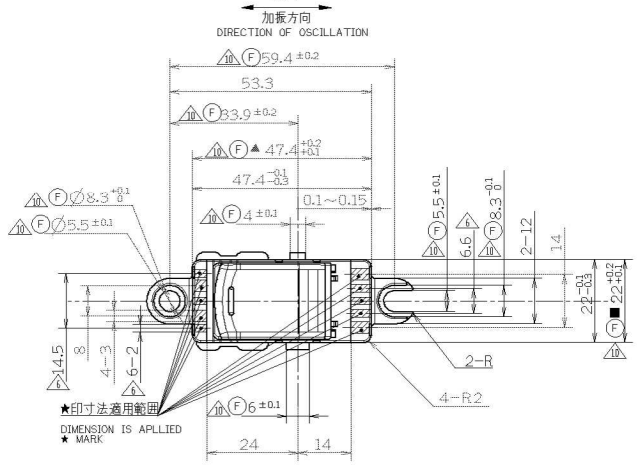

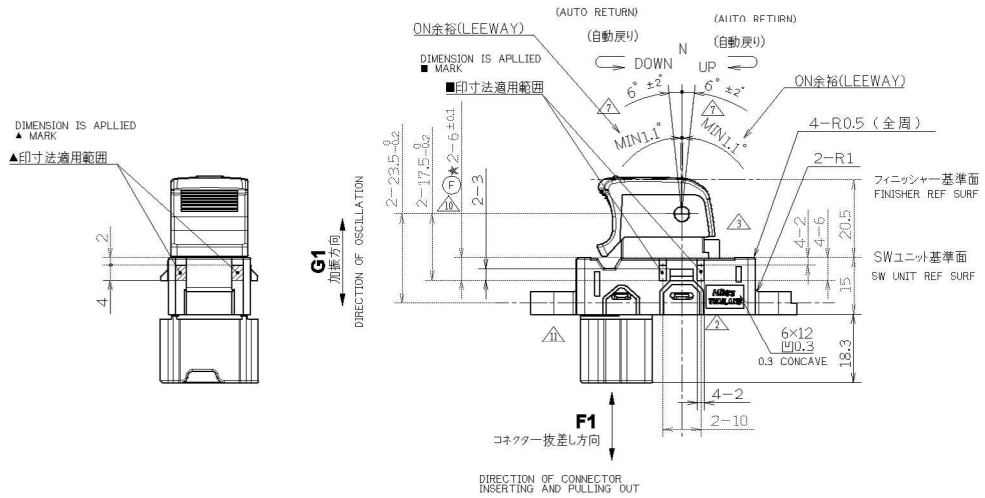

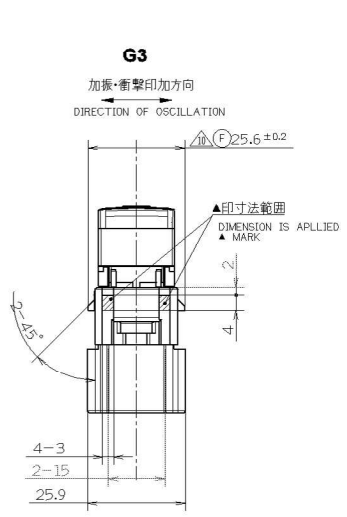

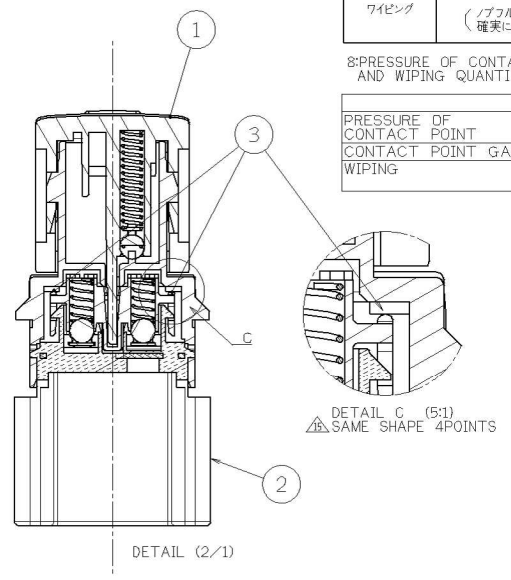

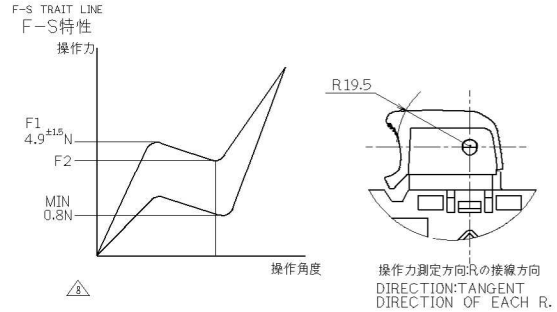

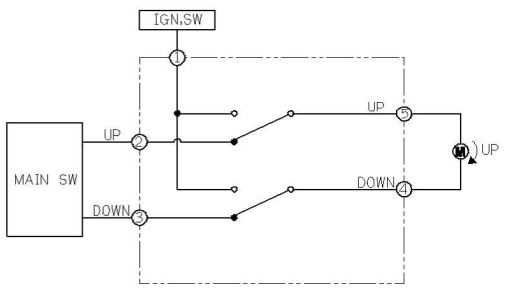

回路図
CIRCUIT DIAGRAM

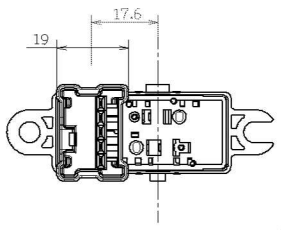

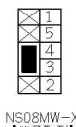

NS08MW-X
【端子配列】
ARRANGMENT OF TERMINALS

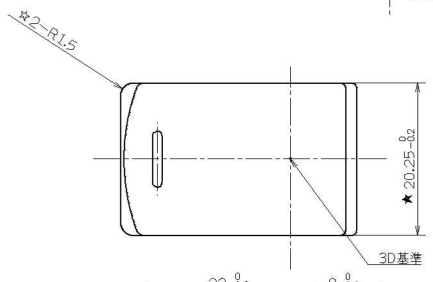

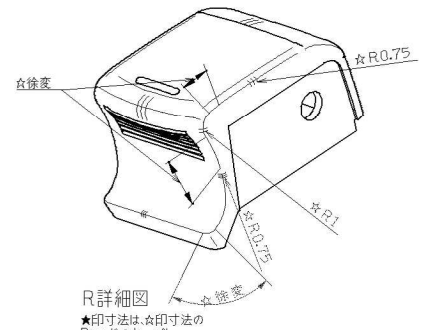

R詳細図
★印寸法は、☆印寸法の
Rエンドでキープし、
抜き勾配は2.0°以下とする。
(側面はつや消し絞)
絞無し部の抜き勾配は0.5°以下。

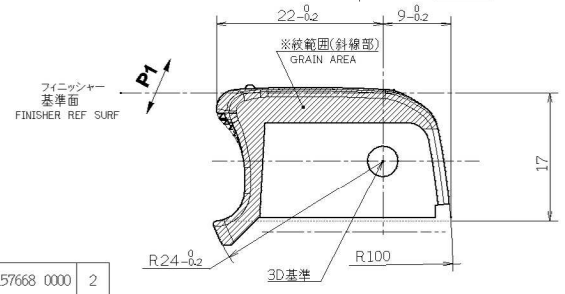

KNOB MANUAL (2:1)

THE PART INTENDED FOR FEELING SAMPL
フィーリング見本対象部品

THE PART INTENDED FOR APPEARANCE SAMPL
造形見本対象部品

THE AREA INTENDED ※ AREA
COLOR, GRAIN, SHAPE AND MARK
OBJECT PARTS KNOB
ACQUISITION FORM ASSY
対象部位 ※部
色 形状 絞
対象部品 ノブ

有害物質	削減対象部品

THE REGULATION OBJECT PART
法規対象部品
安全 排気・UL 有害物質
該当法規:図面記載による

1	TYPE B	SW ASSY-P/WDW SUB	157668 9010	157590 0000-22	25118 SN201 25118 LA101	−	157668 0000	2
B	TYPE A	SW ASSY-P/WDW SUB	157590 9010	157590 0000-21	−	25411 1VX0A	157590 0000	1
	NISSAN MARK TYPE 日産マークTYPE	PART NAME 品名	CASE SUB PART No.	SPEC DRAWING NO.	DONGFENG-YULON NO. 東風裕隆部品番号	NISSAN PART NO. 日産部品番号	PART NO. 部品番号	NO. 行番

設計部	審査	担当
20140523		20140519
Someya		Kokubu

本スタンプは、図中の審査・承認を表している。

×8	WRITING IS CORRECTED,DRAWING SEPARATE 誤記訂正、図面分割化	P65912	14/05/19	国分	染谷
×2	RELATED CHANGE(ID SHAPE) 関連変更(識別形状追加)	P65778	14/04/08	国分	染谷
×3	ADDED NEW PART 部番新設(157668 0000)	P65033	13/10/07	国分 市川	鈴木
×3	ADDED NOTE OF GREASE AMOUNT グリス量追記	P64646	13/07/09	国分	齋藤
×1	RELATED CHANGE (CIGARETTE ASH 関連変更(タバコ灰 対策)COUNTORMEASURE)	P62912	12/08/10	国分	小野寺
×1	CHANGE SPEC (ADD CUSTOMER PART No.)) 仕様変更(客先部番追加)	P62397	12/05/10	国分	小野寺
×1	RELATED CHANGE(CLAW SHAPE CANGE) 関連変更(爪形状 変更)	P62009	12/02/13	国分	小野寺
×2	RELATED CHANGE (TB DETACHMENT COUNTORMEASURE) 関連変更(TB 外れ対策)	P61600	11/11/21	国分	小野寺
×14	ADDED PROPOSAL DRAWING (DEMENSIONFITTING) 提案図寸法 明記(取り付け部関係)	P61415	11/10/10	国分	小野寺
×1	関連変更(潰し形状,KNOBセリ対策)	P61239	11/08/30	国分	小野寺
×2	関連変更(回転軸 根元R 廃止) 誤記訂正	P61183	11/08/09	国分	小野寺
×3	ON余裕追加記入	P61067	11/07/16	国分	小野寺
×6	当て面形状変更	P60964	11/06/24	国分	小野寺
×1	関連変更(バリ対策)	P60936	11/06/20	国分	小野寺
×1	関連変更(防塵対策強化)	P60200	10/12/27	国分	小野寺
×2	関連変更(フルストローク対策)	P60034	10/12/09	小野寺 国分	斉藤
×2	関連変更(端子引張り対策)	P59978	10/11/12	国分	小野寺
	関連変更	P59750	10/10/01	国分	小野寺
	新設計	P59372	10/07/07		

MATERIAL 材料	FINISH 表面処理	MASS 質量	ALTERATION 図面変更記事	NOTE NO 登通番号	DATE 日付	DRAWN 記入者	SIGN 承認

普通許容差 TOLERANCES | THIRD ANGLE P 三角法 | SCALE 尺度 2/1 | UNIT 単位 mm

NAME 名称: SW ASSY-P/WDW SUB
PART NO. 部番: DIFFERENCE COLUMN 相違欄
MODEL: A1

DRAWN BY 製図	DESIGNED BY 設計	CHECKED BY 調査	APPROVED BY 承認
	国分	小野寺	斉藤

NILES CO.,LTD.
ナイルス株式会社

NISSAN PART No. | 相違欄 DIFFERENCE COLUMN | 図番 1575900000-21