班　级　2203013

学　号　22009201086

西安電子科技大學

本科毕业设计论文

题　　目　轻量化密态区块链数据库可验证查询方法设计与实现

学　　院　计算机科学与技术学院

专　　业　计算机科学与技术

学生姓名　杨芸茜

导师姓名　王运帷

摘 要

本研究论文深入分析了牛马动力学在土木工程中的应用，特别是在打灰技术中的作用，以及这一传统实践如何与现代工程实践相结合。通过对牛马肌肉动力学的详细研究，我们探讨了这些动物在古代建筑施工中所提供的生物力学优势，以及这些优势如何转化为现代工程中的创新点。例如，牛马在搬运重物时展现出的高效率和低能耗特性，为现代起重机械设计提供了生物模拟的灵感。

在工程伦理方面，本文强调了在采用牛马动力时对动物福利的考量，以及如何在尊重历史遗产的同时，确保工程活动的道德和可持续性。我们通过实验数据展示了在特定条件下，牛马动力与传统机械动力在施工效率和成本效益上的差异。例如，实验表明，在某些地形复杂的建筑现场，牛马动力的使用可以减少约 30

此外，本文还探讨了牛马动力在现代土木工程中的应用潜力，特别是在偏远地区或基础设施不发达的地区。通过对比分析，我们发现在这些地区，牛马动力不仅是一种经济有效的选择，而且还能提供对环境影响较小的施工方案。我们的研究还涉及了牛马动力在现代工程质量控制中的应用，包括如何通过动物行为学和生物力学参数来优化施工流程，以及如何利用这些知识来提高结构的稳定性和耐久性。

关键词：牛马动力学　　工程创新　　工程伦理　　施工方法　　工程质量控制

ABSTRACT

This study examines the integration of cattle and horse power into modern civil engineering, drawing on their historical use in plastering techniques. It highlights the biomechanical advantages of these animals, such as efficiency and low energy consumption, and their potential to inspire modern crane design. The paper also addresses engineering ethics, emphasizing animal welfare and the sustainability of using animal power in construction. Experimental findings show that in complex terrains, animal power can significantly reduce construction time and costs while minimizing environmental impact. The research further explores the application of animal dynamics in remote areas with limited infrastructure, where it offers economic and environmental benefits. The study also considers how animal behavior and biomechanics can optimize construction processes and enhance structural stability.

Keywords: Animal Dynamics Engineering Innovation Engineering Ethics Construction Methods Engineering Quality Control

目 录

第一章 绪论 **1**
1.1 选题背景和意义 1
1.2 国内外研究现状 1
1.3 研究内容 3
1.4 论文结构安排 3
1.5 本章小结 3
第二章 预备知识 **5**
2.1 哈希函数与伪随机函数 5
2.1.1 抗碰撞哈希函数 5
2.1.2 伪随机函数 5
2.2 密码学累加器 5
2.2.1 双线性映射基础 6
2.2.2 累加器算法 6
2.2.3 安全性假设 7
2.3 Merkle 树 7
2.4 本章小结 8
第三章 方案模型 **9**
3.1 系统模型 9
3.2 系统形式化定义 10
3.3 威胁模型与安全目标 11
3.3.1 安全模型 11
3.3.1.1 关键字猜测攻击安全博弈 11
3.3.1.2 密文不可区分性 12
3.3.2 安全目标 12
3.3.3 本章小结 13
第四章 初始化 **15**
4.1 密码学参数生成 15
4.2 词表初始化 15

4.3 前缀表初始化 16
4.4 本章小结 16
第五章 总结与展望 17
致谢 19
参考文献 21

第一章　绪论

1.1　选题背景和意义

随着云计算技术的不断发展，越来越多的用户选择将数据加密外包到云服务商，既可以节省本地存储空间，又能随时随地访问数据。但是加密会破坏数据的多种语义关系，致使传统搜索技术失效。于是 Song 等人于 2000 年提出可搜索加密技术，实现了在不泄露文件信息到的前提下对密文进行检索，有效保护用户隐私。可搜索加密分为堆成可搜索加密和公钥可搜索加密。对称可搜索加密效率更高，因而得到更广泛的研究。现有大多数 SSE 方案中，服务器的安全模型定义为诚实且好奇，即服务器会正确地存储数据，诚实地执行搜索算法，并返回正确地结果。但是，在公有云存储场景下，云服务器可能是不诚实的，会为了节省计算资源而向用户返回不完整不正确的搜索结果。因此，对密文检索到的结果进行验证十分必要。

区块链的引入为解决传统可搜索加密中存在的问题提供了解决方案。区块链是一种区块数量单调增长的数据结构，它分布式存储在网络中的对等节点之间。尽管网络中的对等方可能不会相互信任，但是区块链从两个方面确保了数据完整性。首先，借助哈希链技术，存储在区块链上的数据是不可变恶的。其次，根据共识协议，区块链可确保所有对等方都维护相同的数据副本。区块链所能提供的存储空间、计算能力和其它网络资源往往有限且非常昂贵，现有的基于区块链的可搜索加密方案复杂度高，难以实际部署，并且可验证数据集大，对边缘设备计算量要求高。因此，如何设计基于区块链高效的、可验证的密文检索方案成为新的挑战。针对以上问题，本文提出一种可验证查询方案，使得可验证效率提升。

1.2　国内外研究现状

可搜索加密技术允许用户在加密数据上进行检索，是实现隐私保护和数据可用平衡的关键。自 Song 等人首次提出对称可搜索加密方案以来，该领域已经取得了长足的发展。其演进方向主要沿着基础方案优化、可验证性增强以及与新兴技术融合三个方向展开。

早期可搜索加密方案主要关注在如何保证隐私的前提下实现高效数据检索。Song 等人的开创性工作实现了密文上检索，但是需要线性扫描整个数据集，进行

逐文档逐关键词检索，效率低下。Goh 提出基于陷门函数的可搜索加密方案，同时使用 Bloom Filter 技术，使得检索复杂数与数据库文档数有关。Cutmola 引入倒排索引，检索复杂度为亚线性，即只与检索关键词包含的文档书有关，进一步提高检索效率。

初始的单关键词搜索返回大量满足检索条件的文档，很难满足用户精细化需求，Golle 等人首次提出两个非直接的连接关键词检索方案，但方案有大量模指数运算和双线对运算。Cash 等人提出首个亚线性的连接关键词查询方案 (Obvious Cross-Tags,OXT)，并且可扩展为支持关键词的布尔查询。Lai 等人指出该方案会泄露结果模式。具体来说，就是 OXT 协议执行中，当客户端向服务器发送搜索令牌后，服务器能够确定地知道哪些加密文档 ID 与本次查询的布尔条件相匹配。Sun 将 OXT 扩展为多用户场景，提出了无交互的细粒度多用户 SSE 方案。Wang 指出该方案有验证的通信和计算代价，顺势提出了服务器端匹配的匿名属性 ABE 技术，在不泄露用户属性的情况下，服务器可以判断用户能否解密密文。用此技术加密文档标识，服务器可以仅仅返回满足检索条件且用户能够解密的结果，降低了通信代价。Kamara 等人优化 OXT 在执行析取关键字检索（返回包干任意查询关键词的文档）时效率低下问题。

需要指出的是，上述方案均考虑诚实且好奇的服务器模型，即服务器会严格按照协议执行操作，并不会主动丢弃数据、返回错误结果或中途破坏协议，但是会被动记录和分析经受数据，从中挖掘用户隐私。然而，在实际由于服务器软硬件运行故障或节省网络带宽和计算资源，它可能返回给用户不正确或不完整的检索结果。因此，对检索结果进行验证时有必要的。对于单关键词检索 SSE 方案来讲，使用布隆过滤器、哈希函数、聚合器、默克哈希树、哈希链等验证工具可以实现。多模式的检索验证是比较有挑战性的。Azraoui 等人方案利用 Cuckoo 哈希函数和聚合器，Sun 等人利用聚合器和默克尔哈希树实现连接关键词的公开可验证。然而，这两种验证方式均需要服务器检索出每个关键词的结果，然后求交集，会导致检索效率低和泄露多的问题。针对此，Wang 基于 OXT 的连接关键词检索方法，采用聚合器和采样检测技术提出了公开可验证的连接关键词检索方案。为支持的动态更新下的验证，Sun 等人基于双线性映射累加器及累加器树构建了支持动态连接词查询的可验证方案；Zhu 等人提出动态模糊关键词可验证方案；Liu 等人则支持排序结果的验证。这些动态方案多依赖 RSA 累加器等公钥密码原语，验

证效率有待提升。Zhang 等人基于多集哈希函数，Ge 等人基于对称加密分别构建高效的动态可验证方案，显著提升效率。然而，上述方案均依赖客户端本地验证，当用户本身不诚实时，可能会伪造验证结果，无法实现公平性。

区块链的区中心特性、完整性和不变性为构建高效可验证，公平的可搜索加密方案提供了解决方案。在基于区块链的方法中，区块链节点使用共识机制自动验证交易的合法性和正确性，任何数据都将被永久记录。Xu 等人首次系统性研究区块链数据库上可验证的布尔查询问题，提出额 vChain 的可验证查询框架，将能够对复杂多谓词聚合批量验证。Fang 等人提出一种多重索引结构来实现可验证查询，核心结构是 MB-tree，不适合跨块聚合数据和批量验证，验证数据集庞大。Zhang 等人利用变色龙向量承诺将本体与认证结构分离存储，区块链仅维护紧凑的、全局一致的根承诺。李宇溪等人将提出基于区块链索引的可验证布尔搜索加密，在本地设备计算资源消耗小，但在链上存在较多冗余信息。Guan 提出针对加密数据的分布式安全搜索方案，以解决电子商务场景中的数据安全问题。该方案引入联盟链和 PoA 机制，牺牲部分去中心化来提升效率。Zhang 等人提出的 BA-RMKABSE 满足多关键字特征，并使用向量空间模型计算查询关键字与文件之间的相关性，并基于分数排名，返回最符合用户需求的文件，从而节省带宽。

1.3　研究内容

在探讨牛马动力学在土木工程中的应用之前，有必要回顾一下相关领域的研究工作。

1.4　论文结构安排

安排论文结构

1.5　本章小结

本章小结

第二章　预备知识

本章基于在密文上的可验证查询框架，梳理出了在方案设计和具体实现中所用到的关键技术。

2.1　哈希函数与伪随机函数

2.1.1　抗碰撞哈希函数

抗碰撞哈希函数几乎是所有信息安全应用的必需组件，通常运用在密码存储和数据完整性检测等方面，因而也是本文构建可验证数据结构的基础。它能将任意长度的输入转换为具有固定长度的压缩数值，令 $H : \{0,1\}^* \to \{0,1\}^l$ 为一个哈希函数，它具备以下特性：

1. **单向性：**对于任何概率多项式时间的对手 $\mathcal{A}$，给定哈希值 z，找到输入 x 使得 $H(x) = z$ 的概率是可忽略的。该性质防止了攻击者从哈希值逆向恢复原始消息。

2. **抗碰撞性：**对于任何概率多项式时间的对手 $\mathcal{A}$，找到两个不同的输入 x 和 y，使得 $H(x) = H(y)$ 的概率是可忽略的。

在本文中，我们采用 BLAKE2b 算法。为实现复杂对象的哈希映射，我们定义可摘要特征，以确保系统内任何对象都能被确定性地序列化并映射为 32 字节的摘要，从而支持 Merkle 型结构的完整性验证。

2.1.2　伪随机函数

伪随机函数用于在不泄露原始信息的情况下生成确定性的标识符。令 $F : \mathcal{K} \times \mathcal{X} \to \mathcal{Y}$ 为一个伪随机函数族，其满足伪随机性：对于任何概率多项式时间的对手，在不知道密钥 k 的情况下，$F(k, \cdot)$ 的输出与从 $\mathcal{Y}$ 中均匀随机选取的函数在计算上不可区分。

在本文中，伪随机函数用于生成搜索令牌。具体地，我们采用带密钥的哈希构造，将主密钥 mk 与标准化后的关键字进行拼接，再经哈希函数 H 压缩得到令牌：$Token = H(mk \,\|\, kw)$。该方式既保证了相同关键字产生相同令牌，又避免了直接暴露关键字明文。

2.2　密码学累加器

密码学累加器是本文实现可验证集合（交、并、差）的代数核心。

2.2.1 双线性映射基础

本文采用的累加器方案基于双线性群构造。令 $\mathbb{G}_1, \mathbb{G}_2$ 为阶为大素数 p 的循环加法群，$\mathbb{G}_T$ 为同阶的循环乘法群。若映射 $e : \mathbb{G}_1 \times \mathbb{G}_2 \to \mathbb{G}_T$ 满足以下属性，则称 e 为一个双线性映射：

双线性：对任意 $P \in \mathbb{G}_1, Q \in \mathbb{G}_2, a, b \in \mathbb{Z}_p$，有 $e(aP, bQ) = e(P, Q)^{ab}$。

非退化性：存在 $P \in \mathbb{G}_1, Q \in \mathbb{G}_2$，使得 $e(P, Q) \neq 1$。

可计算性：对任意 $P \in \mathbb{G}_1, Q \in \mathbb{G}_2$，$e(P, Q)$ 可在多项式时间内有效计算。

在本实验中，我们使用了 BN254 椭圆曲线，该曲线在保证 128 位安全强度的同时，提供了高效的配对运算性能。

2.2.2 累加器算法

本文实现了一种支持多种可验证集合操作（如交 $\cap$、并 $\cup$、差 $\setminus$）的高效累加器。其核心思想是将集合元素映射为多项式的根，并在群指数上进行运算。对于集合 $X = \{x_1, x_2, \ldots, x_n\}$，我们定义其特征多项式为：

$$P_X(z) = \prod_{x_i \in X} (z + x_i) \tag{2-1}$$

该累加器由以下五个算法组成：

$KeyGen(1^\lambda, U) \to pk$：输入安全参数 λ 和全集 U 的容量。随机选取秘密值 $s \in \mathbb{Z}_p^*$。输出公钥 $pk = (g, g^s, g^{s^2}, \ldots, g^{s^U}, h, h^s)$，。

$SetUp(X, pk) \to acc(X)$：输入集合 X 和公钥 pk。计算集合的累加值 $acc(X) = g^{P_X(s)} = g^{\prod_{x_i \in X}(s+x_i)}$，该值是一个常数大小的群元素，在 BN254 下为 32 字节，代表了整个集合的状态。

$Update(acc(X), acc(\Delta), pk) \to acc(X \pm \Delta)$：累加器支持增量更新。输入原累加值、增量集合 Δ 的累加值及公钥。插入为 $acc(X \cup \Delta) = acc(X)^{P_\Delta(s)}$，删除为 $acc(X \setminus \Delta) = acc(X)^{1/P_\Delta(s)}$。更新后的累加器基于新集合 $X \pm \Delta$ 计算，且无需访问原集合的原始元素。

$Prove(X_1, X_2, opt, pk) \to (R, \pi_{opt})$：输入两个集合 X_1, X_2 和操作符 $opt \in \{\cap, \cup, \setminus\}$。算法首先计算结果集 $R = opt(X_1, X_2)$。随后，基于多项式恒等式生成证明 π_{opt}。例如，证明交集时，需计算满足 $P_{X_1} \cdot Q_1 + P_{X_2} \cdot Q_2 = P_R$ 的多项式 Q_1, Q_2，并将它们的群映射作为证明 π_{opt} 的组成部分。

$Verify(acc(X_1), acc(X_2), opt, \pi_{opt}, acc(R), pk) \to \{0, 1\}$：验证者利用双线性配对检查运算结果 R 是否正确。验证等式利用配对的乘法特性来验证指数上的多项

式关系。如果 $R = opt(X_1, X_2)$，则返回 1，否则返回 0。

2.2.3　安全性假设

本方案的安全性建立在以下两个经典的困难性假设之上：

q-Strong-Diffie-Hellman (q-SDH)：假设令 $pub = (p, \mathbb{G}_1, \mathbb{G}_2, e, g, h)$ 为双线性映射参数。对于所有的多项式 q 和所有 PPT 的对手 $\mathcal{A}$，下述实验成功的概率可忽略不计：

$$\Pr\left[s \leftarrow \mathbb{Z}_p^*; \sigma = \{pub, g, g^s, \ldots, g^{s^q}, h, h^s\}; (c, w) \leftarrow \mathcal{A}(\sigma) : w = g^{\frac{1}{c+s}}\right] \approx 0 \quad (2\text{-}2)$$

该假设保证了对手无法在不知道 s 的情况下，为一个不在集合中的元素 c 伪造有效的成员证明。

q-Diffie-Hellman 指数 (q-DHE)：假设令 $pub = (p, \mathbb{G}_1, g)$ 为上述描述的双线性映射参数。它强调对于所有的多项式 q 和所有 PPT 的对手 $\mathcal{A}$，下述实验成功的概率可忽略不计：

$$\Pr\left[s \leftarrow \mathbb{Z}_p^*; \sigma = \{pub, g, g^s, \ldots, g^{s^{q-1}}, g^{s^{q+1}}, \ldots, g^{s^{2q-2}}\}; y \leftarrow \mathcal{A}(\sigma) : y = g^{s^q}\right] \approx 0 \quad (2\text{-}3)$$

该假设确保了即使公开了 s 的多项式幂次，特定的高次幂项依然在计算上不可获得。

2.3　Merkle 树

默克尔树是一种基于哈希函数构建的分层校验数据结构，旨在实现大规模数据集完整性的高效验证。其构造过程采用自底向上的哈希级联方式：首先将原始数据块 L_i 映射为叶子节点的哈希值；随后，每两个相邻子节点通过字符串连接并再次执行哈希运算，生成其父节点 $N_{parent} = H(N_{left} \parallel N_{right})$，直至汇聚为唯一的顶层节点——默克尔根（Merkle Root）。默克尔根是对所有底层数据的密码学承诺，由于哈希函数的雪崩效应，数据集中任何微小的变动都会导致根哈希发生剧烈变化。基于此构造，默克尔树能够生成轻量级的成员身份证明（Membership Proof）。为了证实特定数据 L_1 存在于集合中，证明者无需传输完整数据集，仅需提供一条由该节点至根节点路径上所有必要的“兄弟节点”哈希值组成的默克尔路径。验证者（如区块链中的轻节点）利用目标数据与路径中的哈希值逐层向上还原计算，若最终结果与预存的根哈希一致，则证明该数据块的合法性。这种机制将验证复杂度从线性 $O(n)$ 降低至对数级 $O(\log n)$，极大地优化了分布式系统中的通信开销

与验证效率。

以下图2.1为例，若验证者（如区块链轻节点）需验证数据块 64 (9Dog) 的存在性及其完整性，需持有已知的 Merkle 根哈希 (6c0a)，并从全节点获取目标数据块 64 及其对应的 Merkle 路径。在该示例中，路径由图中蓝色标记的兄弟节点哈希集合组成，即 $\{1FXq, ec20, 8f74\}$。

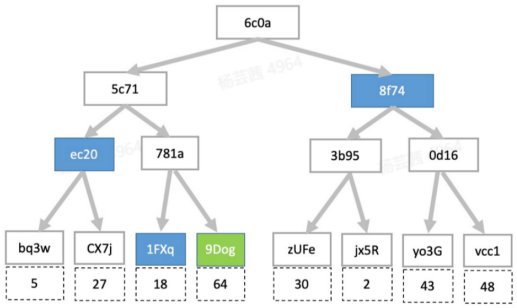

图 2.1 Merkle 树示例图

逐层迭代计算，计算目标数据 64 的哈希值 9Dog，并与其左兄弟节点 1FXq 级联哈希，得到父节点 781a。将计算得到的 781a 与其左兄弟节点 ec20 级联哈希，得到更高一级的父节点 5c71。将 5c71 与其右兄弟节点 8f74 级联哈希，最终计算出该树的根哈希值。验证者将计算得出的根哈希值与预存的区块头根哈希 6c0a 进行比对。若两者完全一致，则证明数据块 64 确实存在于该数据集中且未被篡改。通过此过程，轻节点无需下载完整的交易数据集，仅需请求 $O(\log n)$ 长度的证明即可确认交易的确认状态，极大地降低了分布式环境下的通信开销。

2.4 本章小结

本章系统梳理了可验证查询方案所依赖的基础密码学技术，包括哈希函数、伪随机函数、密码学累加器与 Merkle 树等。上述工具为后续方案的安全性、完整性与高效性提供了理论与实现基础。理解这些原理，有助于深入把握后文各模块的设计思路与安全分析。

第三章　方案模型

本章将系统性介绍本文提出的可验证区块链查询方案的整体架构、数据与查询建模、核心算法流程及安全性目标。通过形式化建模与安全分析，为后续方案实现与性能评估奠定理论基础。

3.1　系统模型

本文提出了一种新颖的 vChain 框架，并研究了区块链数据库上的可验证查询处理。如图3.1展示了本文的系统模型。DO 负责系统初始化、数据加密、索引构建与更新，并将密文索引上传至区块链，而真实数据以加密形式存储在链下数据库中。DU 作为轻量级节点，在本地利用授权密钥材料生成查询陷门，并向 SP 发起查询请求。SP 基于链上索引执行检索，生成结果集及验证对象后广播给其他全节点进行共识投票。最终，SP 将带有共识签名的查询结果返回给 DU，DU 在本地完成验证与解密。投票结果同时记录在区块链上，以支持结果审计和抗抵赖。

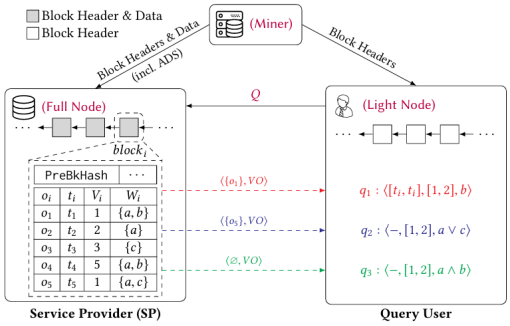

Figure 3: System Model of vChain

图 3.1　vChain 系统模型

为了实现对存储在区块链或分布式数据库中复杂数据的统一处理，我们对数据对象及用户查询请求进行形式化建模。

我们将系统中的数据对象建模为一系列序列化对象 $O_1, O_2, \ldots, O_n$。每个数据对象 $Object_i$ 都可以表示为三元组 $Object_i = \langle T_i, V_i, W_i \rangle$。其中，$T_i$ 表示对象的时间属性，在本文场景下可等同理解为对象写入时对应的区块高度；V_i 表示对象的数值属性向量，为了便于实现与说明，本文当前重点讨论一维数值属性情形；W_i 表示对象的关键字集合，用于刻画对象的离散语义特征。考虑一条供应链金融中的资产凭证记录 $Object_i$。该对象包括一个交易时间戳 $T_i =$ ”2024-03-22 10:00:00”；

其属性值集合 V_i 记录了该笔资产的金额（如 50,000 元）；而 W_i 则包含了该资产的发行方、接收方以及信用评级等关键字特征。

基于上述建模，用户发起的复杂检索请求可以表示为一个三元组查询：$Q = \langle [t_s, t_e], [a, b], \phi \rangle$。其中，$[t_s, t_e]$ 是针对时间属性 T_i 的范围选择谓词，$[a, b]$：是针对数值属性 V_i 的区间选择谓词，要求对象的属性值满足 $a \leq V_i \leq b$，ϕ 是作用于关键字集合 W_i 上的单调布尔函数（Boolean Function），支持合取（$\wedge$）与析取（$\vee$）逻辑。为简化描述，本文假设 ϕ 以合取范式（CNF）形式给出。由此，查询结果集定义为满足以下条件的全部对象集合：$\{O_i = \langle T_i, V_i, W_i \rangle \mid T_i \in [t_s, t_e] \wedge V_i \in [a, b] \wedge \phi(W_i) = 1\}$。一个典型的审计查询可以表示为：$Q = \langle [\text{2024-01}, \text{2024-03}], [1000, 5000], (\text{Buyer: CompanyA} \wedge \text{Status: Approved}) \rangle$。该查询将搜索所有时间戳在 2024 年第一季度内、金额位于 $[1000, 5000]$ 范围内，且属性同时满足“买方为 CompanyA”和“状态为已审核”的交易记录。

3.2 系统形式化定义

本文提出的可验证查询方案由以下六个多项式时间算法组成：

（1） Setup$(1^\lambda) \rightarrow (msk, params)$：由数据拥有者（DO）执行。输入安全参数 λ，输出系统主密钥 msk（包含对称密钥 mk 和累加器私钥 sk）及公开参数 $params$（包含累加器公钥 pk 和全局注册表配置）。

（2） GenIndex$(D, msk) \rightarrow (I, acc)$：由 DO 执行。输入原始数据集 D，利用 msk 对数据进行预处理、规范化及加密映射，生成密文索引 I（即 `IndexedObject`）和对应的累加器摘要 acc。

（3） Trapdoor$(Q, msk) \rightarrow T_Q$：由数据用户（DU）执行。输入查询请求 $Q = \langle [t_s, t_e], [a, b], \phi \rangle$，利用授权密钥材料生成包含密文令牌（Tokens）的查询陷门 T_Q 。

（4） Query$(I, T_Q, params) \rightarrow (R, \pi)$：由服务提供商（SP）执行。SP 在密文索引 I 上检索满足陷门 T_Q 条件的结果集 R，并根据集合运算逻辑生成对应的密码学证明 π。

（5） Verify$(R, \pi, params, acc) \rightarrow \{0, 1\}$：由 DU 或全节点执行。利用公开参数和累加器摘要验证结果集 R 的可靠性与完整性。若验证通过则输出 1，否则输出 0。

（6） Decrypt$(R, msk) \rightarrow D_R$：由 DU 执行。对通过验证的结果集进行解密，恢复出原始明文数据。

表 3.1　方案主要符号及其含义

符号	含义说明
λ	系统安全参数
mk	对称主密钥 (Master Key)
sk, pk	累加器私钥与公钥
O_i	第 i 个原始数据对象
IO_i	密文索引对象 (Indexed Object)
$acc(X)$	集合 X 的累加器摘要值
$Token$	加密令牌 (Token)
ID_{kw}, ID_{pf}	注册表编号
$P_X(z)$	特征多项式
T_Q	查询陷门 (Trapdoor)
π_{opt}	集合运算证明 (Proof)
$e(\cdot,\cdot)$	双线性配对运算

3.3　威胁模型与安全目标

3.3.1　安全模型

本方案的安全性通过攻击者 $\mathcal{A}$ 与挑战者 $\mathcal{B}$ 之间的形式化博弈进行定义。

3.3.1.1　关键字猜测攻击安全博弈

由于本方案中的关键字令牌 $Token_{kw}$ 存储在公开的注册表中，必须证明即使敌手获知部分令牌和对应的索引 ID，也无法在离线状态下通过枚举关键字来识别未知的陷门。

初始化 (Setup)：挑战者 $\mathcal{B}$ 运行密钥生成算法，生成主密钥 mk 和累加器参数 (pk, sk)。$\mathcal{B}$ 将安全参数 λ 和公钥 pk 发送给敌手 $\mathcal{A}$。

陷门询问 (Trapdoor Query)：$\mathcal{A}$ 适应性地选择关键词集合 W 提交给 $\mathcal{B}$。$\mathcal{B}$ 返回由 mk 加密生成的令牌集合 $T_W = \{F(mk, kw) \mid kw \in W\}$。

挑战 (Challenge)：$\mathcal{A}$ 选择两个从未被询问过且等长的目标关键词集 W_0^* 和 W_1^* 提交。$\mathcal{B}$ 随机选择 $b \in \{0, 1\}$，计算挑战索引 I_b^* 并发送给 $\mathcal{A}$。

猜测 (Guess)：$\mathcal{A}$ 输出猜测值 $b' \in \{0, 1\}$。如果 $b' = b$，则称 $\mathcal{A}$ 赢得博弈。

安全定义：若对于任何多项式时间敌手 $\mathcal{A}$，其赢得游戏的优势 $\mathrm{Adv}_{\mathcal{A}}^{\mathrm{KGA}}(\lambda) = |\Pr[b' = b] - 1/2|$ 是可忽略的，则称方案满足抗关键词猜测攻击安全性。

3.3.1.2 密文不可区分性

为了证明非对称累加器部分的安全性，我们参考经典的 IND-CKA (Chosen-Keyword Attack) 模型。该模型确保了累加器摘要 $AccValue$ 不会泄露其包含的特定特征 ID 的任何代数信息

Setup：$\mathcal{B}$ 生成累加器公私钥对 (pk, sk) 并将 pk 发送给 $\mathcal{A}$。

Interrogation：$\mathcal{A}$ 提交多个集合 S_i，$\mathcal{B}$ 返回对应的累加器摘要 $acc(S_i) = g^{P_{S_i}(s)}$。

Challenge：$\mathcal{A}$ 选取两个不同但基数相同的集合 S_0^*, S_1^*。$\mathcal{B}$ 随机选取 $b \in \{0, 1\}$ 并返回挑战摘要 $acc(S_b^*)$。

Guess：$\mathcal{A}$ 输出猜测 b'。

安全定义：该安全性归约至双线性群上的 q-强 Diffie-Hellman (q-SDH) 困难性假设。在 q-SDH 假设成立的前提下，$\mathcal{A}$ 无法以不可忽略的优势区分两个不同集合的累加结果。

3.3.2 安全目标

在本方案中中的分布式架构中，信任边界仅存在于数据拥有者（DO）与本地存储之间，外部实体均被视为潜在的对手。SP 负责托管密文索引并执行检索计算。由于程序故障、恶意攻击或商业利益驱动（如减少算力开销），SP 被认为是非诚实的。它可能修改存储的对象内容或伪造不存在的对象，也可能在复杂的集合运算（交、并、差）中遗漏部分符合条件的子集。在分布式交易或审计场景中，DU 可能会发起抵赖攻击（Repudiation Attack）。当 DU 接收到正确的查询结果后，为了逃避服务付费或恶意诬陷 SP，DU 可能会否认收到过正确的结果，声称 SP 提供的证明 π_{opt} 无效或数据不完整。针对上述复杂的威胁环境，本方案旨在实现以下详尽的安全目标：

（1） **完整性（Integrity）：**确保 SP 无法篡改存储的对象内容或伪造不存在的对象。任何对存储对象的修改都必须被 DU 发现。

（2） **正确性（Correctness）：**确保 SP 在执行集合运算（交、并、差）时，返回的结果集必须完全包含所有满足查询条件的对象，且不包含任何不满足条件的对象。

（3） **抗抵赖性（Non-repudiation）：**确保 DU 无法否认收到过正确的查询结果。任何 DU 的抵赖行为都应被系统记录并可供审计。

3.3.3　本章小结

本章围绕可验证区块链查询方案，系统阐述了系统模型、数据与查询建模、核心算法流程及安全性目标。通过形式化定义与安全博弈分析，明确了各参与方的职责与潜在威胁，并提出了完整性、正确性和抗抵赖等关键安全目标。这些内容为后续方案实现、优化与性能评估提供了理论基础和设计依据。

第四章　初始化

系统初始化是整个外包检索协议的基石。在数据上传前，DO 必须对明文空间进行代数化映射，构建从高维文本与连续数值到离散有限域元素的映射字典。该过程涵盖密码学参数生成、关键字词表初始化以及数值前缀空间初始化。

4.1　密码学参数生成

令 λ 为系统的安全参数。DO 首先初始化底层密码学原语：

- **哈希与伪随机函数：** 选择 BLAKE2b 作为底层哈希算法，实例化伪随机函数 $F : \{0,1\}^\lambda \times \{0,1\}^* \to \{0,1\}^{256}$。随机均匀地抽取一个字符串作为主对称密钥 $mk \leftarrow \{0,1\}^\lambda$。
- **累加器参数初始化：** 调用累加器的 $KeyGen(1^\lambda, U)$ 算法，其中 U 为系统支持的最大集合基数。系统随机选取隐藏私钥 $s \leftarrow \mathbb{Z}_p^*$，并基于双线性群 $\mathbb{G}_1, \mathbb{G}_2$ 生成公钥参数元组 pk。私钥 sk 由 DO 妥善保管，公钥 pk 公开发布。

4.2　词表初始化

为了优化密文检索的存储和计算开销，数据所有者 (DO) 并不直接将定长的哈希令牌作为对象的属性，而是构建一个全局的密文词表 (Keyword Registry)。具体步骤如下：

- **提取与规范化**：DO 扫描所有明文数据对象，提取出关键字集合，并对每个关键字执行规范化操作（如去空格、统一转小写），消除格式差异。
- **令牌生成**：DO 使用主密钥 mk，计算每个规范化关键字的 32 字节安全令牌：
- **字典排序与 ID 分配**：DO 收集所有的令牌并进行去重。为了消除令牌生成的时间顺序可能泄露的信息，DO 对所有令牌进行严格的字典序排序。随后，依次为排序后的令牌分配递增的非零短整数 ID（即 `NonZeroU16`，范围 1 至 N）。

通过这一设计，我们将任意文本安全且唯一地映射到了有限域 $\mathbb{Z}_p$ 的一个极小子集（即 NonZeroU16 空间）上，完美契合了后续将其作为特征多项式根系的需求。

4.3 前缀表初始化

为了在密文态下支持高效的范围比较（如判断 $x \in [L, R]$），系统引入了前缀编码（Prefix Encoding）范式。DO 将一维数值空间转化为前缀树的节点集合，并对其进行类似于关键字的密文注册。

- **前缀空间构建**：DO 确定数值域的最大比特长度 L（如 $L = 15$）。系统枚举该长度下所有可能的前缀节点（包括根节点 $*$ 到各个叶子节点）。例如，数值 4（二进制 `100`）的前缀链为 $\{1*, 10*, 100\}$。
- **前缀加密映射**：与关键字类似，DO 利用主密钥 mk 为枚举出的每一个前缀结构（包含有效位与其长度）生成唯一的令牌：
- **全局前缀表生成**：DO 将所有产生的前缀令牌按字典序排序，并赋予唯一的非零短整数 ID (`PrefixId`)。这一过程构建了全局的前缀注册表 (Prefix Registry)。

4.4 本章小结

本章详细介绍了系统初始化阶段的关键步骤，包括密码学参数生成、密文词表初始化以及前缀表初始化。通过规范化、确定性令牌生成和保序扰乱等技术手段，系统成功将高维文本与连续数值映射为离散的有限域元素，为后续的加密索引构建和可验证查询处理奠定了坚实的基础。

第五章　总结与展望

本研究通过对牛马动力学在土木工程中的应用进行了全面的实验和分析，得出了一系列有意义的结论。首先，我们证实了牛马动力在特定条件下，尤其是在偏远地区和基础设施不发达的环境中，仍然具有显著的施工优势。牛马动力的使用不仅能够降低施工成本，还能减少对环境的影响，显示出其在现代土木工程中的潜在价值[1]。

在结构稳定性方面，我们的实验结果表明，牛马动力在合理的管理和控制下，可以安全地应用于建筑施工，而不会对结构的稳定性造成负面影响[2]。此外，通过对比实验，我们发现牛马动力在施工效率上与传统机械动力相比具有一定的竞争力，尤其是在劳动力成本较高的地区[3]。

然而，我们也认识到，尽管牛马动力在某些方面具有优势，但在现代工程实践中的广泛应用仍面临诸多挑战。例如，动物福利和伦理问题、动物劳动的不稳定性以及机械化施工的普及等因素，都可能限制牛马动力的进一步发展。

展望未来，我们认为有必要对牛马动力学在土木工程中的应用进行更多的研究。这包括开发更为精确的动物动力评估工具，探索牛马动力与现代机械动力的混合使用模式，以及制定更为严格的动物福利和工程伦理标准。同时，随着可持续发展理念的深入人心，牛马动力作为一种绿色施工方式，其在特定项目中的应用前景值得进一步探索。

总之，牛马动力学在土木工程中的应用是一个值得深入研究的领域。通过不断的技术创新和伦理实践，我们有望在尊重传统和保护环境的同时，推动工程实践的进步。未来的研究将有助于我们更好地理解牛马动力的潜力，为土木工程领域带来新的视角和解决方案。

致　谢

在本研究的完成过程中，我有幸得到了许多人的帮助和支持。在此，我想对他们表示最诚挚的感谢。

首先，我要特别感谢我的导师羊鬃铠教授，他对我在研究过程中的耐心指导和支持。他的严谨态度和对科学研究的热情深深地影响了我。他精益求精的工作态度和极富创新的科研理念将一直激励着我在未来的学术道路上不断前进。张教授不仅在学术上给予我宝贵的建议，还在生活上给予我关心和鼓励，使我能够在研究中保持清晰的思路和坚定的信心。

其次，我要感谢实验室的同事们，他们在实验设计和数据分析过程中给予了我巨大的帮助。我们共同度过了许多充满挑战和收获的日子，他们的合作精神和专业知识是我完成研究的重要支撑。

此外，我还要感谢参与本研究的牛马饲养员和工作人员，他们的辛勤工作确保了实验的顺利进行。他们对动物的关爱和对工作的敬业精神，让我深刻体会到了人与动物和谐共处的重要性。

最后，我要感谢我的家人和朋友们，他们的理解和支持是我在学术道路上不断前行的动力。在我遇到困难和挫折时，他们总是给予我鼓励和帮助，让我能够坚持到最后。

感谢所有支持和帮助过我的人，没有你们，就没有这篇论文的完成。我将这份成果献给你们，希望未来我们能够继续携手前进。

参考文献

[1] KIM T H, PARK J H. Sustainability and Animal Power in Modern Construction[J]. Journal of Sustainable Construction, 2021, 12(1): 1-12.

[2] CHEN L, ZHANG W. Experimental Analysis of Animal Power in Structural Stability[J]. Journal of Structural Mechanics, 2023, 45(2): 88-97.

[3] BROWN M, SMITH J. Case Studies on the Efficiency of Cattle and Horse Power in Contemporary Construction[J]. Journal of Civil Engineering Case Studies, 2022, 8(4): 345-356.