АНЦП.014.00.00.004

Ra 6,3

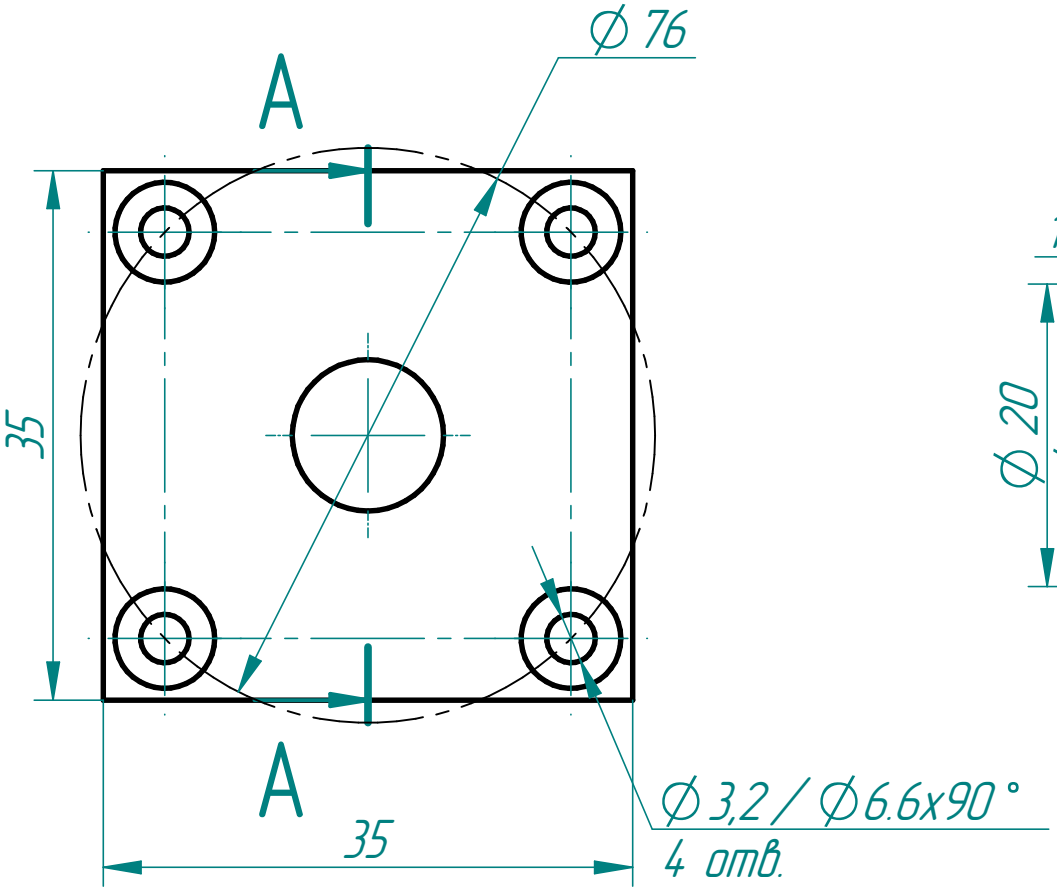

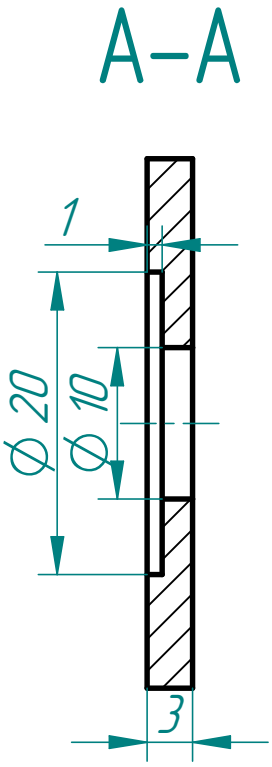

1. Неуказанные радиусы скругления 0,2
2. Неуказанные предельные отклонения размеров H14,h14,±IT14/2.
3. Острые кромки притупить фаской 0,2x45°

Изм.	Лист	№ докум.	Подп.	Дата
Разраб.		Буличев О.В.		
Пров.		Кульмухаметов Р.Р.		
Т. контр.				
Н. контр.				
Утв.				

АНЦП.014.00.00.004

Крышка корпуса для вала

Лит.	Масса	Масштаб
	0,01	2:1

Лист: 1 Листов: 1

Д16Т ГОСТ 4784-97

АНО ВО "Университет Иннополис"

Перв. примен. | Справ. № | Подп. и дата | Инв. № дубл. | Взам. инв. № | Подп. и дата | Инв. № подл.

Копировал Формат А4

SOLIDEDGE ACADEMIC COPY