A-A (1 : 2)

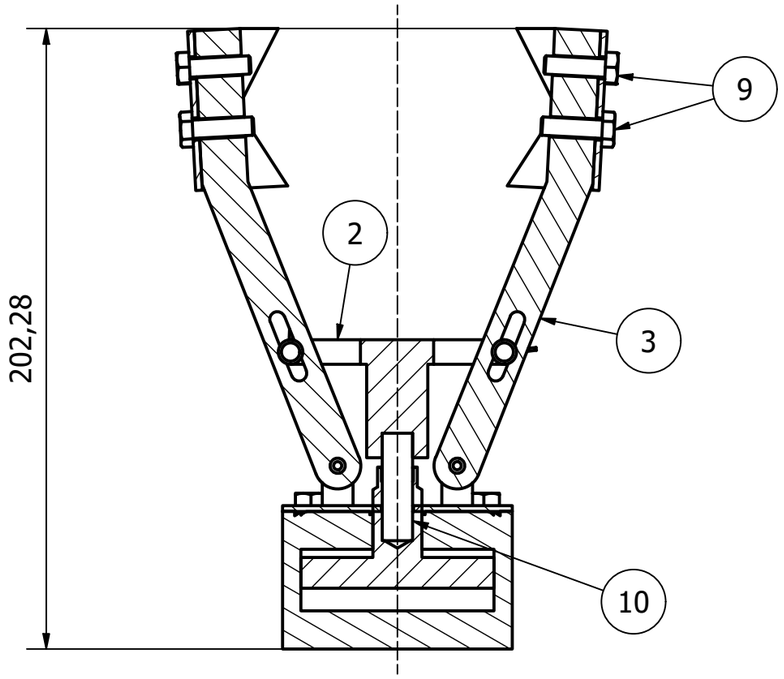

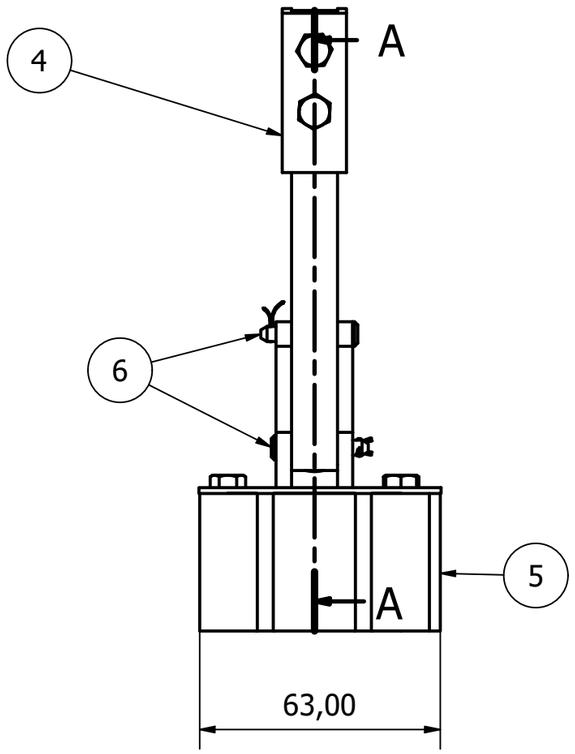

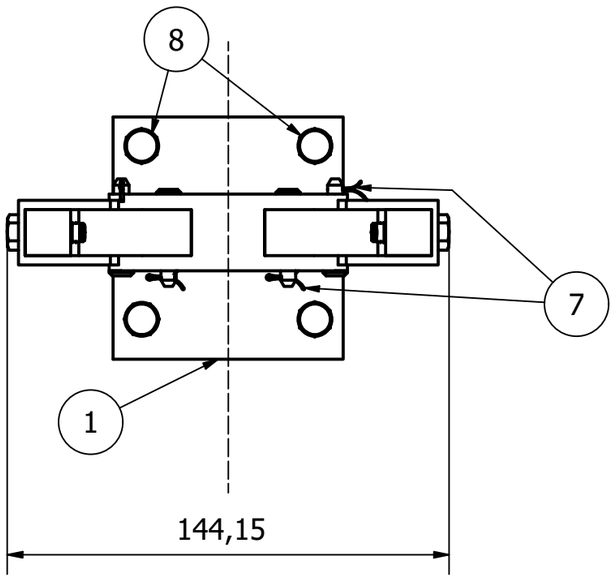

Nr poz.	Nazwa	Liczba sztuk	Nr rysunku/normy	Materiał	Uwagi
10	Śruba M12 x 25	1	DIN 976-1		
9	Śruba M6 x 20	4	ISO 4018		
8	Śruba M6 x 30	4	ISO 4018		
7	Zawleczka 1 x 8	4	BS EN ISO 1234		
6	Sworzeń z łbem 5 x 30	4	ISO 2341 - B		
5	Siłownik kompaktowy	1	ADN-S-50-15-A-P-A		
4	Szczęki	2	1.4	S275J0	
3	Ramię	2	1.3	S275J0	
2	Teownik	1	1.2	S275J0	
1	Podstawka	1	1.1	S275J0	

Konstruował	Piotr Mrówka	AGH	Wydział EAIiIB
Sprawdził	Radosław Marczuk		
Podziałka 1:2	Nazwa Chwytak nr 19		Nr rysunku 2