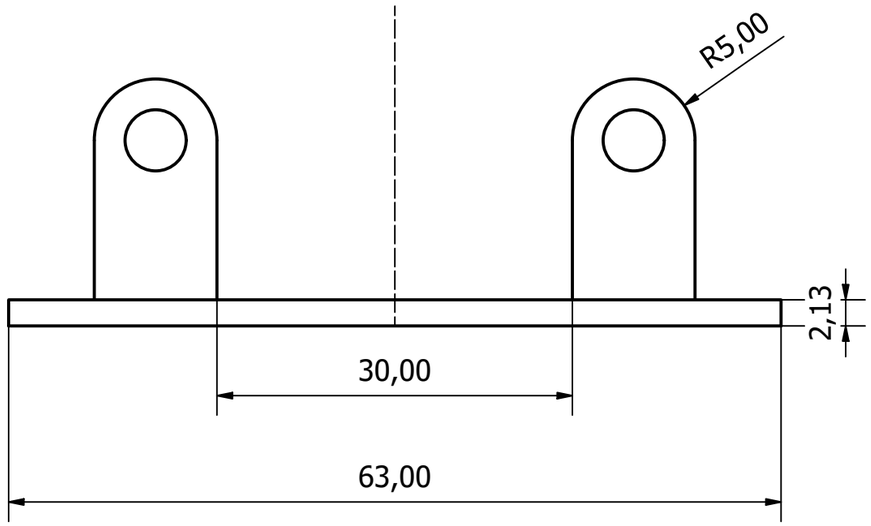

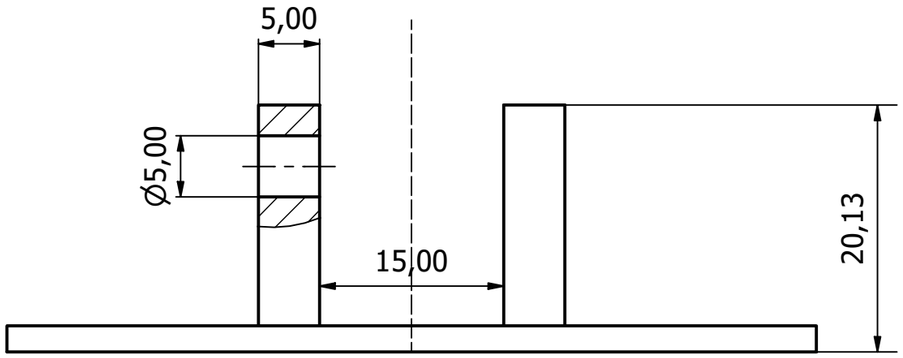

Konstruował	Piotr M.			AGH	Wydział	EAIiIB
Sprawdził	Radosław M.					
Podziałka 2:1	Nazwa Podstawka			Materiał S275J0	Masa -	Nr rysunku 1.1