Машинное помещение
Machine room

Масштаб/Scale: 1:20

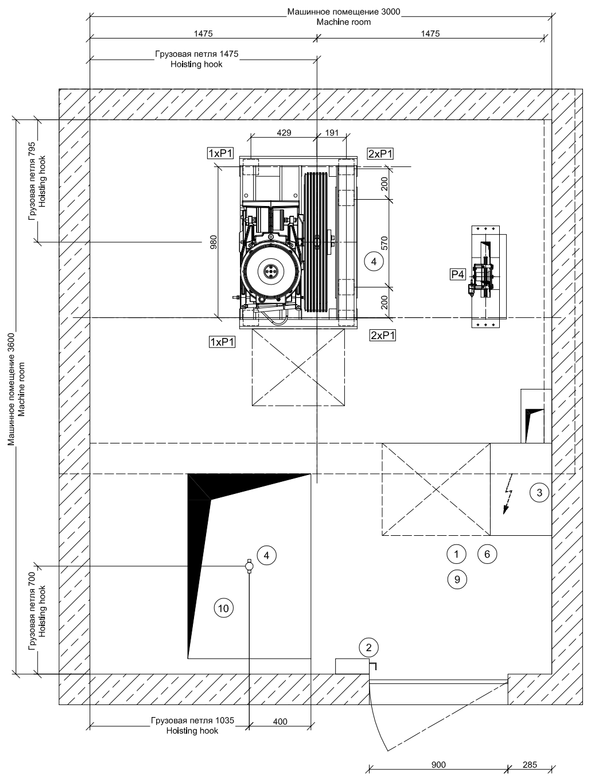

Машинное помещение
Machine room Plan holes

Масштаб/Scale: 1:20

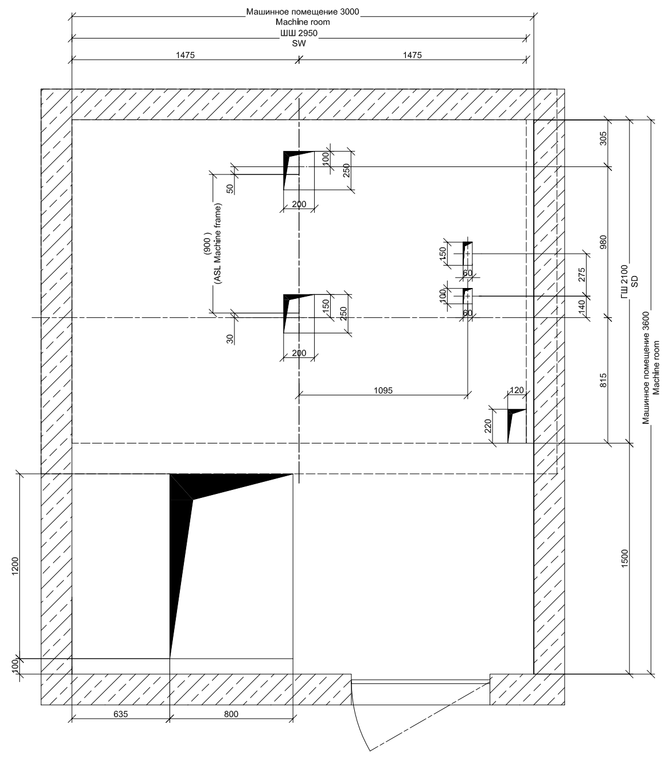

Сечение A-A
Section A-A

Масштаб/Scale: 1:50

мин. верхнее пространство
cwt-frame l = 3000 mm

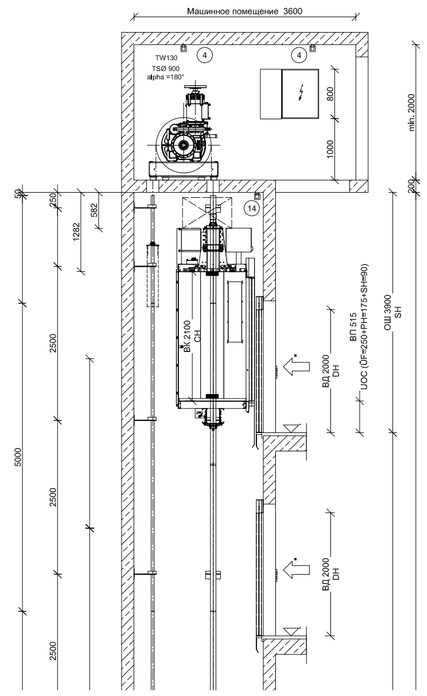

Сечение A-A
Section A-A

Масштаб/Scale: 1:50

мин. верхнее пространство
Minimum headroom height

cwt-frame l = 3800 mm

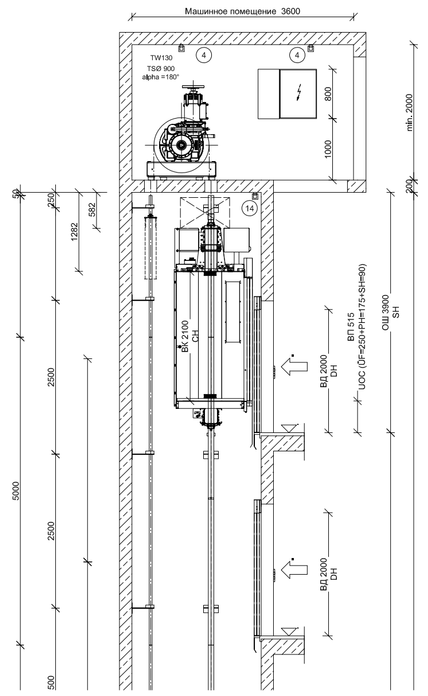

Сечение A-A
Section A-A

Масштаб/Scale: 1:50

мин. приямок
Minimum pit depth

cwt-frame l = 3800 mm

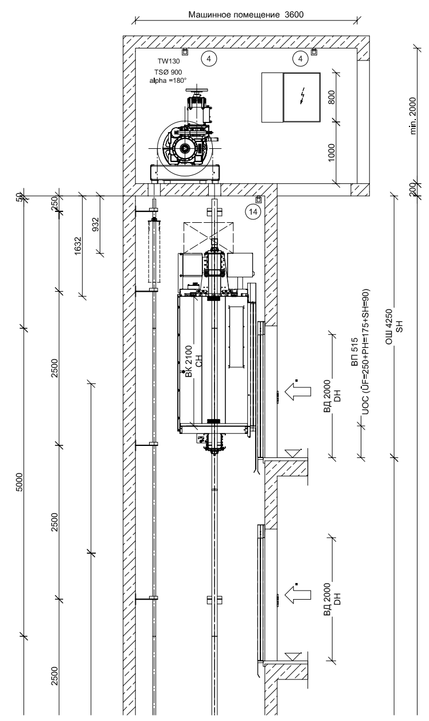

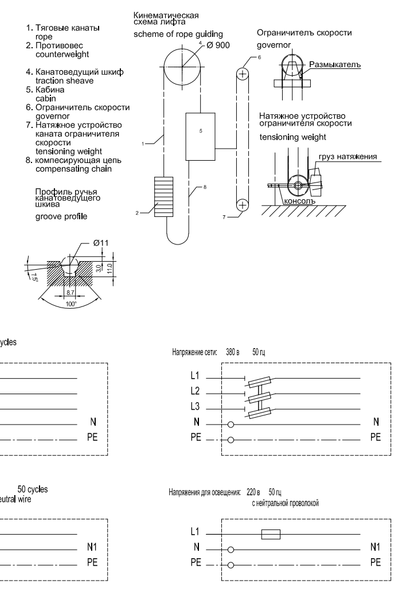

остановка stops	уровень level	обозначение остановки designation
32		31
31		30
30		29
29		28
28		27
27		26
26		25
25		24
24		23
23		22
22		21
21		20
20		19
19		18
18		17
17		16
16		15
15		14
14		13
13		12
12		11
11		10
10		9
9		8
8		7
7		6
6		5
5		4
4		3
3		2
2		1
1	0,00m	-1

План приямка
Shaft pit plan

Масштаб/Scale: 1:20

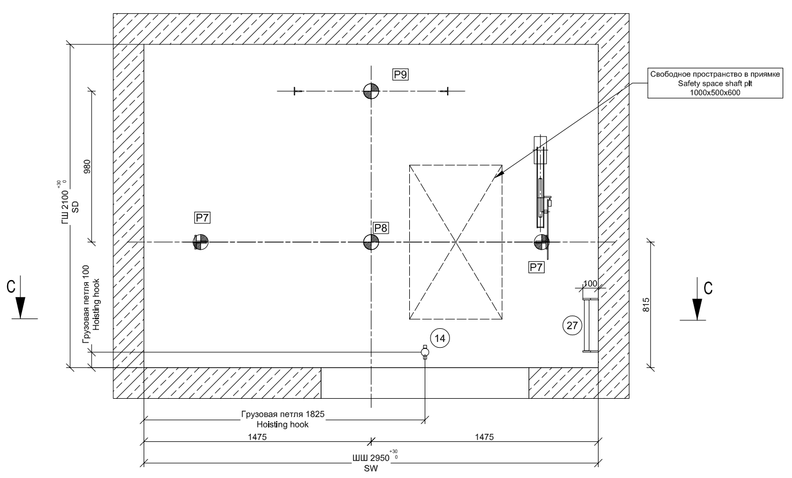

Сечение C-C
Section C-C

Масштаб/Scale: 1:20

Вид изнутри шахты
view from shaft

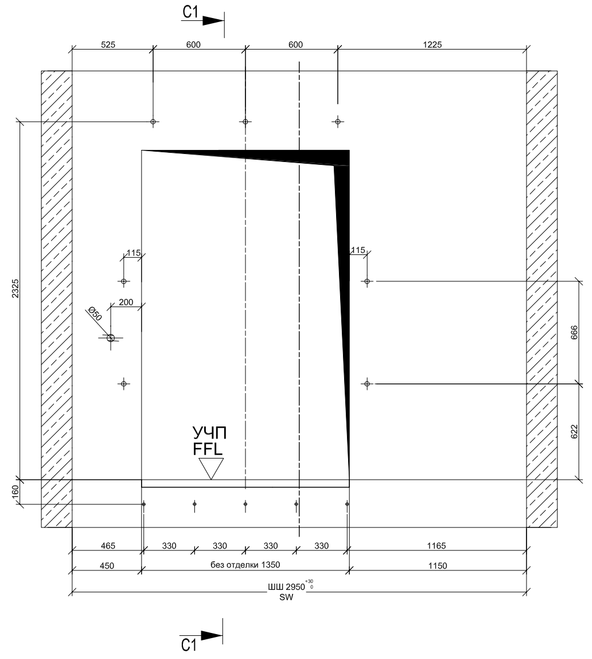

Сечение C1-C1
Section C1-C1

Масштаб/Scale: 1:20

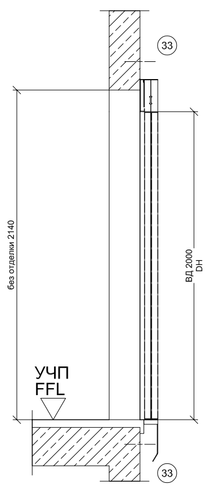

План шахты
Lift plan

Масштаб/Scale: 1:20

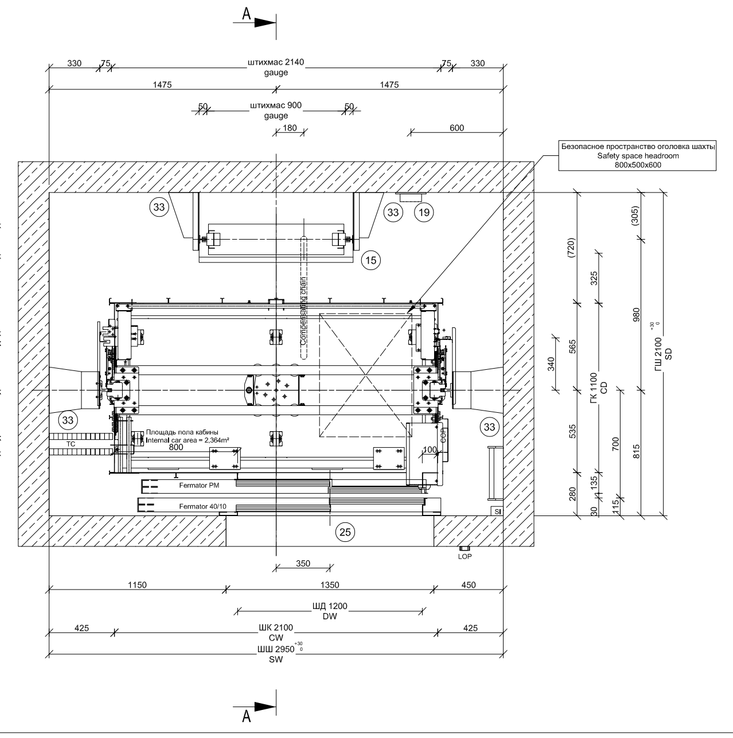

монтажные настилы
Lift installation platforms

Масштаб/Scale: 1:20

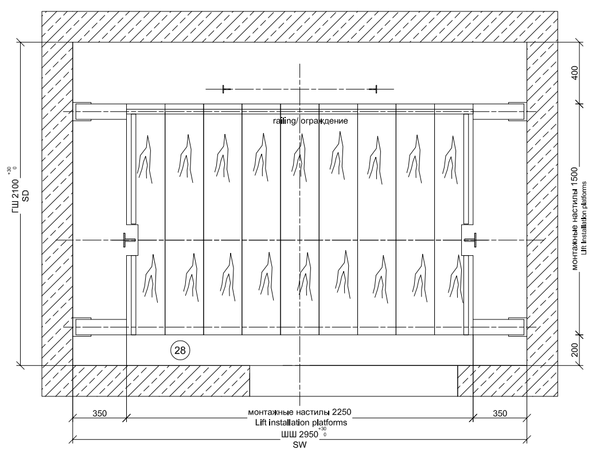

Ограждение шахты
Fall gates to landing entrances

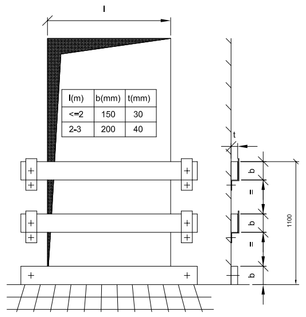

l(m)	b(mm)	t(mm)
<=2	150	30
2<3	200	40

Выполняется согласно действующим нормам и правилам
Design in accu.with local requirements

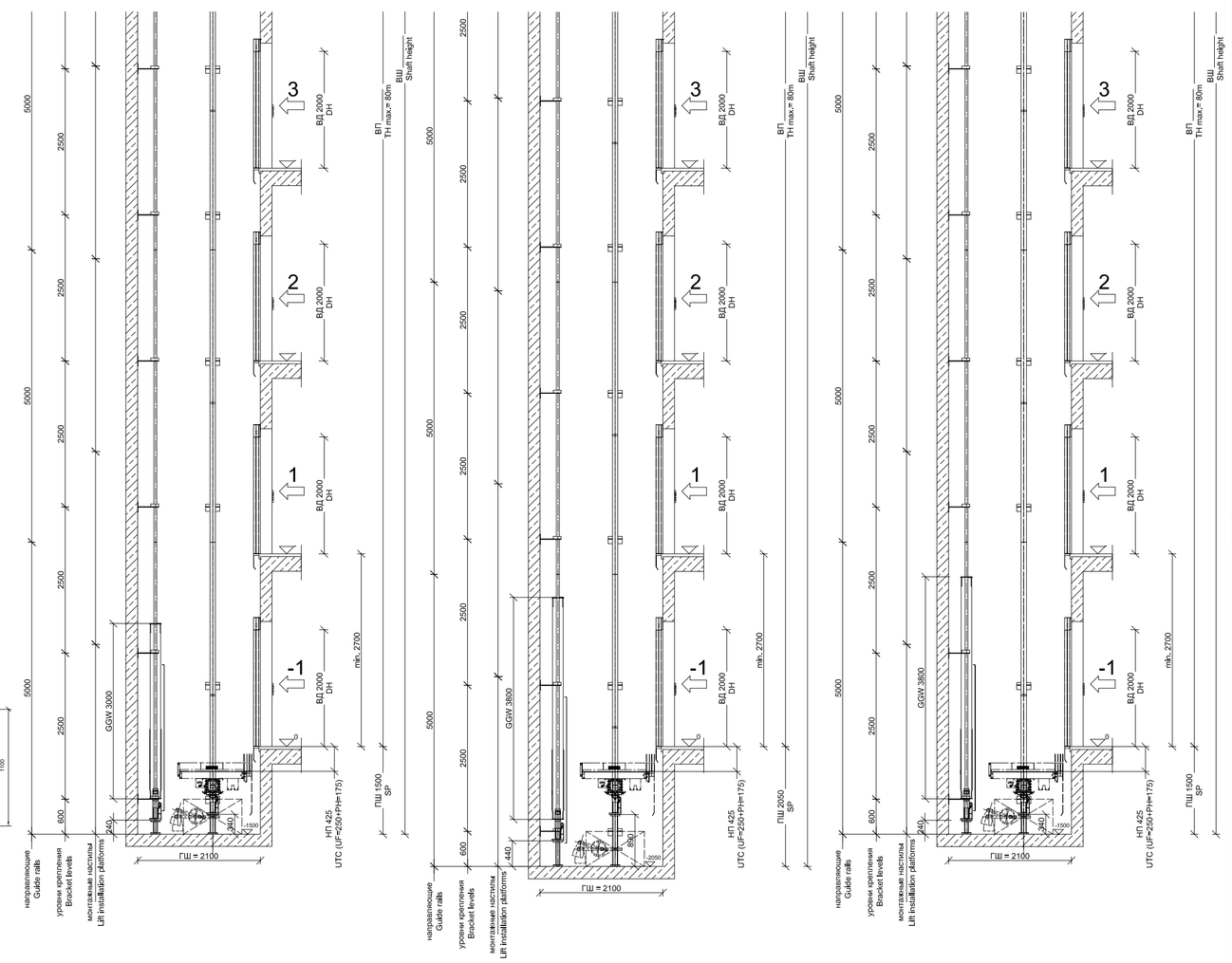
5000
2500
2500
2500