Машинное помещение
Machine room

Масштаб/Scale: 1:20

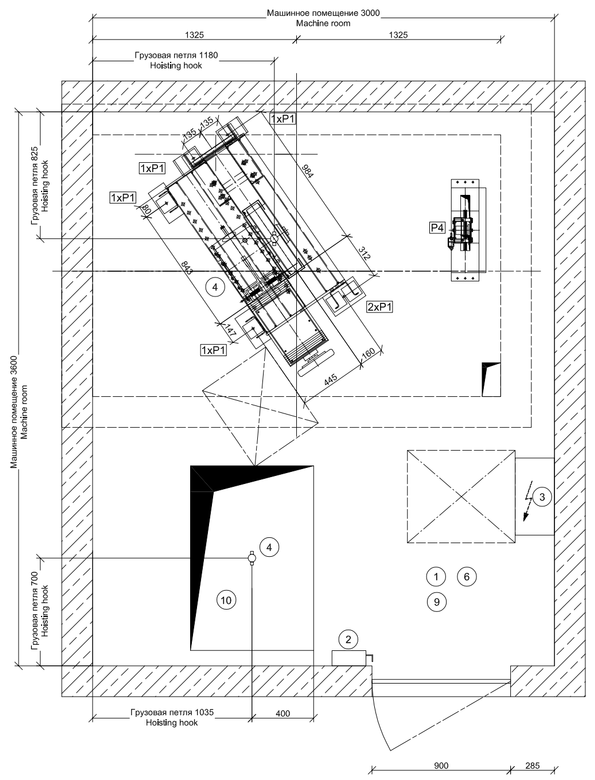

Машинное помещение
Machine room Plan holes

Масштаб/Scale: 1:20

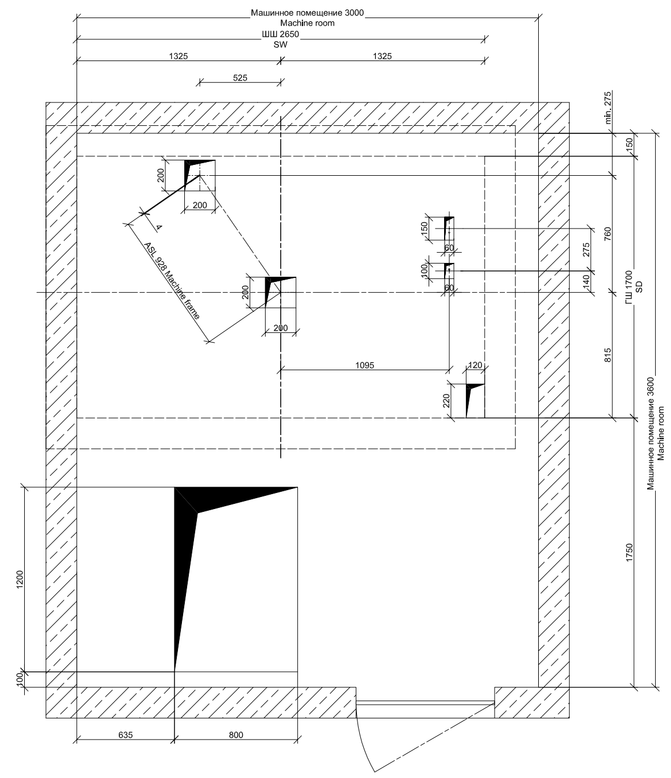

Сечение A-A
Section A-A

Масштаб/Scale: 1:20

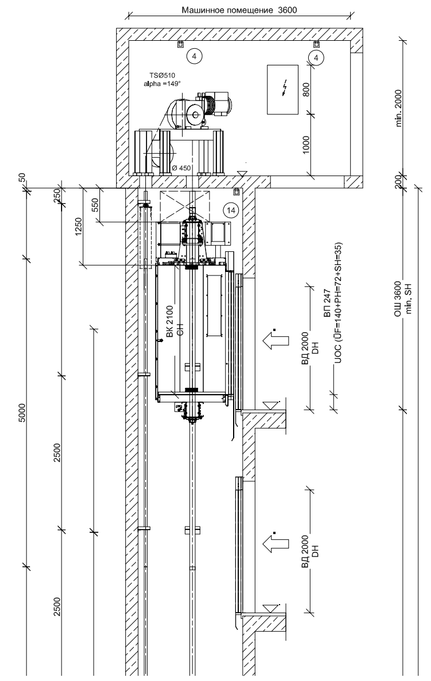

остановка	уровень	обозначение остановки
stops	level	designation
16		15
15		14
14		13
13		12
12		11
11		10
10		9
9		8
8		7
7		6
6		5
5		4
4		3
3		2
2		1
1	0,00m	-1

План приямка
Shaft pit plan

Масштаб/Scale: 1:20

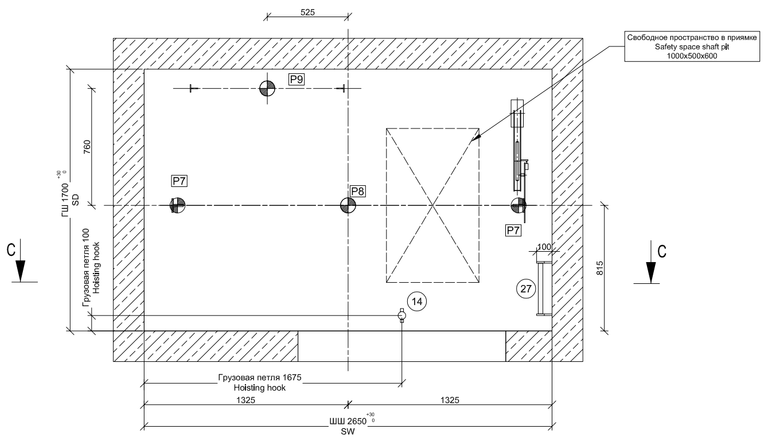

Ограждение шахты
Fall gates to landing entrances

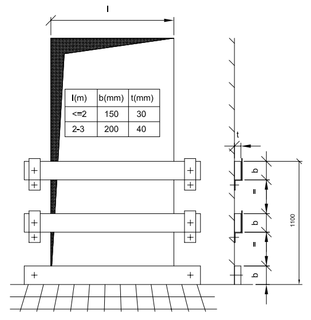

l(m)	b(mm)	t(mm)
<=2	150	30
2-3	200	40

Выполняется согласно действующим нормам и правилам
Design in acc.with local requirements

Сечение C-C
Section C-C

Масштаб/Scale: 1:20

Вид изнутри шахты
view from shaft

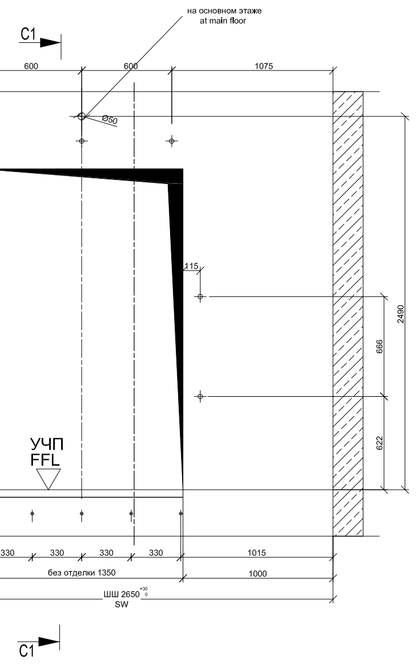

Сечение C1-C1
Section C1-C1

Масштаб/Scale: 1:20

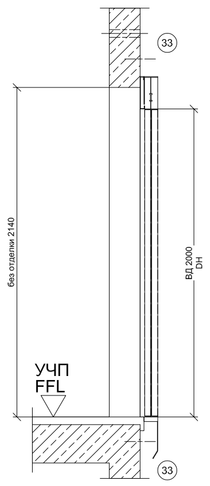

План шахты
Lift plan

Масштаб/Scale: 1:20

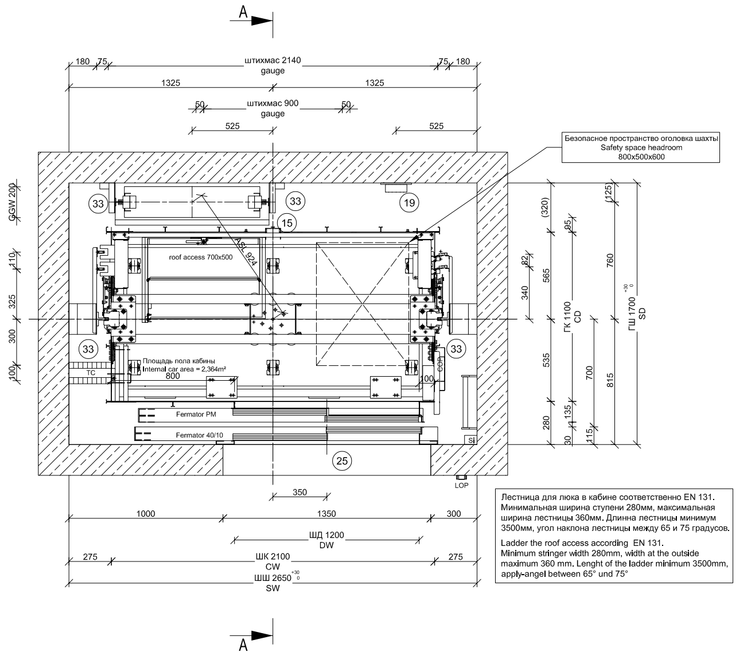

Лестница для люка в кабине соответственно EN 131.
Минимальная ширина ступени 280мм, максимальная ширина лестницы 360мм. Длина лестницы минимум 3500мм, угол наклона лестницы между 65 и 75 градусов.

Ladder the roof access according EN 131.
Minimum stringer width 280mm, width at the outside maximum 360 mm. Lenght of the ladder minimum 3500mm, apply-angel between 65° und 75°.

монтажные настилы
Lift installation platforms

Масштаб/Scale: 1:20

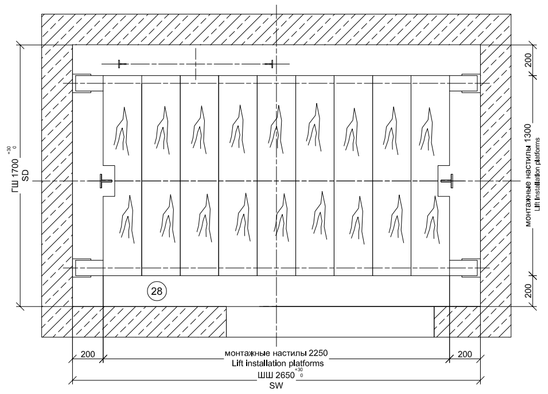

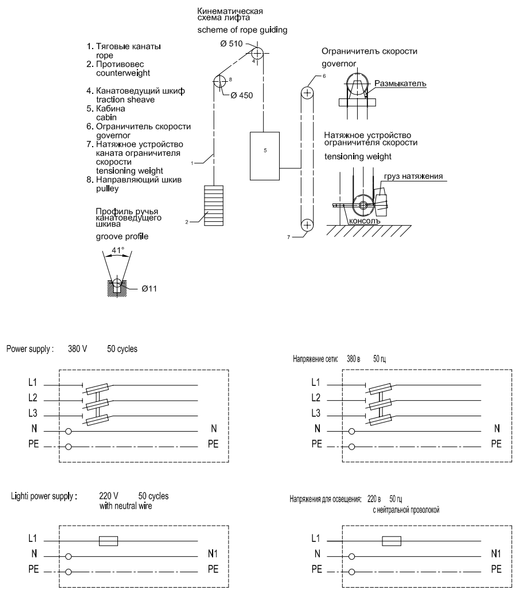

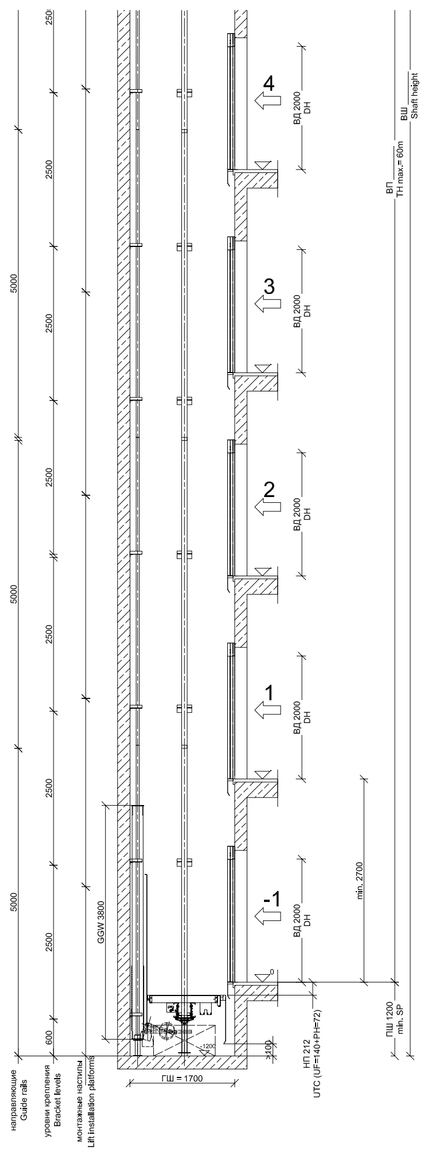

Указания по проектированию

B = выполняется силами Заказчика
TKE = выполняется силами ThyssenKrupp Elevator 000

GUIDANCE NOTES / FOR PLANNING

B = to be provided by others
TKE = provided by ThyssenKrupp Elevator 000

Машинное помещение

1. Допустимая температура помещения от от +5°C до +40°C — B
Теплопотери = 8550 кДж/час (на каждый лифт) (количество тепла, подлежащее отведению наружу) — B
2. Главный выключатель и выключатель для освещения машинного помещения и шахты — B
3. Шкаф управления — TKE
4. Монтажная балка / монтажный крюк рассчитан на макс. нагрузку 10 kN над лебедкой в верхнем перекрытии машинного помещения — B
6. Освещение машинного помещения В зоне размещения приводас мин. 200 люкс — B
9. Кабельные каналы глубиной не менее 60 мм на бесшовном полу, наряду с распределительными шкафами, покрытые листами, по которым можно ходит — B
10. Монтажный проем с крышкой — B

ШАХТА

14. Съемный грузовой крюк (рымболт) в перекрытии шахты для шахты для Pмакс.= 5 kN Сосредоточенная нагрузка — B
15. Ограждение противовеса — TKE
19. Освещение шахты В зоне шахты и шахтных дверей: мин. 50 люкс — B
25. Закрытие зазоров, выполнение примыкания к порогу двери и обрамлению портала — B
27. Лестница в приямок Лестница в приямок в соответствии с местными нормами и правилами. Минимальная ширина ступени 280мм, максимальная ширина лестницы 380мм. Максимальная глубина лестницы 100мм. Длинна лестницы минимум 2700мм, угол наклона лестницы между 65 и 75 градусов — B
28. Монтажные подмости в соответствии с местными инструкциями по технике безопасности и правилам охраны труда — B
33. Кронштейны направляющих и двери крепятся дюбелями — TKE
поставка (крепятся дюбелями) — TKE
монтаж (крепятся дюбелями) — TKE

MACHINE ROOM

1. Permissible room temperature +5°C to +40°C — B
heat output= 8550 kJ/h (per lift) (to be discharged) — B
2. Main switch and switch for machine room and shaft lighting — B
3. Service box — TKE
4. Lifting beam/hoisting hook for P max. 10 kN (above the drive in the machine room ceiling) — B
5.
6. Lighting for machine room In the area of drive unit and controller; min. 200 Lux — B
9. Ducts at least 60 mm deep, covered with sheet steel supporting a persons weight — B
10. Hatch with resistant cover — B

SHAFT

14. Removable lifting hook under shaft ceiling for Pmax.= 5 kN concentrated load — B
15. Counterweight screen — TKE
19. Shaft lighting In the area of landing door and shaft: min. 50 Lux — B
25. To be closed the door frames, connection of sill and architraves — B
27. Ladder to pit Ladder into the pit according to local regulations. Minimum stringer width 280mm, width at the outside maximum 380 mm, maximum ladder-depht 100 mm. Lenght of the ladder minimum 2700mm, apply-angel between 65° und 75° — B
28. Installation platform according to local safety requirements — B
33. Rail brackets and doors are attached with dowel plugs — TKE
Supply (dowel plugs) — TKE
Mounting (dowel plugs) — TKE

НАГРУЗКИ НА ПОЛ В МАШИННОМ ПОМЕЩЕНИИ

Ситуация нагрузки	Нормальная* работа	Нагрузка в экстреман. случае γf=2,3
Фактор	1,0	(v= 1,0 m/s)
P1 (kN)	9,8	22,5
P2 (kN)		
P3 (kN)		
P4 (kN)	6,0	13,8
Макс. допустимый прогиб в мм	±5	без ограничений

LOADS IN THE MACHINE ROOM

load case	in operation*	exceptional impact γf=2,3
factor	1,0	(v= 1,0 m/s)
P1 (kN)	9,8	22,5
P2 (kN)		
P3 (kN)		
P4 (kN)	6,0	13,8
max.permissible deflection in mm	±5	no requirement

Нагрузки на пол приямка

P7 = 32,5 кН нагрузка на кажд. направляю при срабатывании ловителя кабины
P8 = 94,2 кН нагрузка на каждый буфер кабины
P9 = 66,9 кН нагрузка на кажд. буфер противо-са

P7-P9 никогда не действуют одновременно

Нагрузки на направляющие

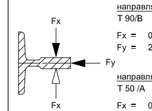

направляющие кабины
T 90/B
Fx = 0,6 кН
Fy = 2,1 кН
направляющие противовеса
T 50 /A
Fx = 0,1 кН
Fy = 0,4 кН

минимально допустимая марка бетона « B25 ГОСТ 26633-91 (EN206; C20/C25)
Стены шахты должны быть вертикальными (отвесными).
Макс. допустимое отклонение от вертикали + 30 мм.
Дверные проемы должны быть прямоугольными и находиться вертикально друг над другом.
Все измерения являются окончательными.
Приблизительные размеры обозначены.
Все размеры в мм.
звукоизоляция согл. действ. нормам и правилам
Заземление и мероприятия по защите от грозовых разрядов производятся Заказчиком

проходное отверстие / глухое отверстие

Силовая цепь:
380 В 50 Гц
Тип сети
TN-S
Цепь освещения:
220 В 50 Гц

Электрические Характеристики:

Подводимая мощность: 14,05 кВт
Ном. ток: 35,76 А
Пусковой ток: 48,76 А
Тепловыделение: 8550 кДж/ч
Вид сети: TN-S
Напряжение: 380 В
Частота: 50 Гц

LOADS ON THE SHAFT PIT FLOOR

P7 = 32,5 kN Impact on each guide rail when safety gear is activated
P8 = 94,2 kN Impact on each compressed buffer
P9 = 66,9 kN Impact on each compressed buffer

load P7-P9 never occur simultaneously

LOADS ON GUIDE RAILS

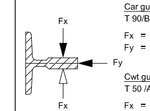

Car guide rail:
T 90/B
Fx = 0,6 kN
Fy = 2,1 kN
Cwt guide rail:
T 50 /A
Fx = 0,1 kN
Fy = 0,4 kN

Required minimum concrete quality> B25 GOST 26633-91 (EN206; C20/C25)
shaft walls have to be vertical,
max. tolerance from the vertical max. + 30 mm.
door openings are to be square and vertically lined above each other.
all measurements are finished measurements.
All rough sizes are marked.
all measurements are in mm
noise insulation: VDI 2566 is to be observed
lightning protection in acc.with DIN 57185 / VDE0185 is to be carried out on site.

Through hole / cut out

Power supply:
380 V 50 cycles
Type of power supply
TN-S
Light power supply:
220 V 50 cycles

Electrical Parameters:

Rating power: 14,05 kW
Rating current: 35,76 A
Starting current: 48,76 A
Heat generation: 8550 kJ/h
Power line type: TN-S
Voltage: 380 V
Frequency: 50 Hz

Согласовано:
Approvalf:
Ответственное лицо: — Дата:
by: — Date:

Версия: Version 2.30 2011.08.03 06:00:00

G		
F		
E		
D		
C		
B	Количество фиксирующих двери number of door fixation	8.2.2017 Resch
A	Общая нет. посадок = 16 остановок, яма вала = 1200 total no. of landings = 16 stops, Shaft pit = 1200	01.08.2016 WG / Resch

Проект: Project: **Russian residential lift**
shaft: sw 2650 mm, sd 1700 mm; counterweight left "Motego STM-40"

Тип: Type: RRL 1000 FF

Инструкция Requirement

ThyssenKrupp

ThyssenKrupp Aufzugswerke

лифт
Passenger Elevator

Грузоподъемность 1000 кг
Capacity

Скорость 1,0 м/с
Speed

Масштаб: Scale:		Дата: Date:	Фамилия: Name:	Номер чертежа: Drawing ID No.: MO_1000W_FF_2650_1700L
1:20 1:50	Подпись: drawn:	03.06.2016	Zi	Заводской номер Client Order No.: -
	Проверено: checked:	03.06.2016	Krn	