Машинное помещение

Machine room

Масштаб/Scale: 1:20

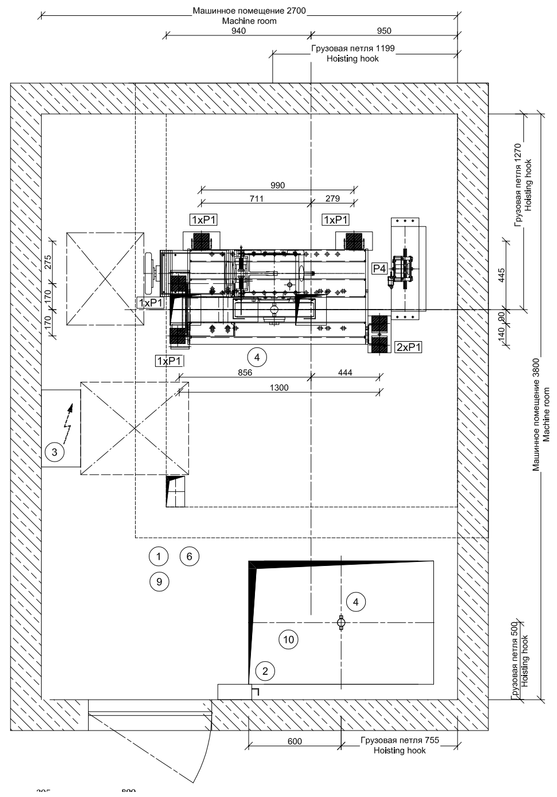

Машинное помещение

Machine room Plan holes

Масштаб/Scale: 1:20

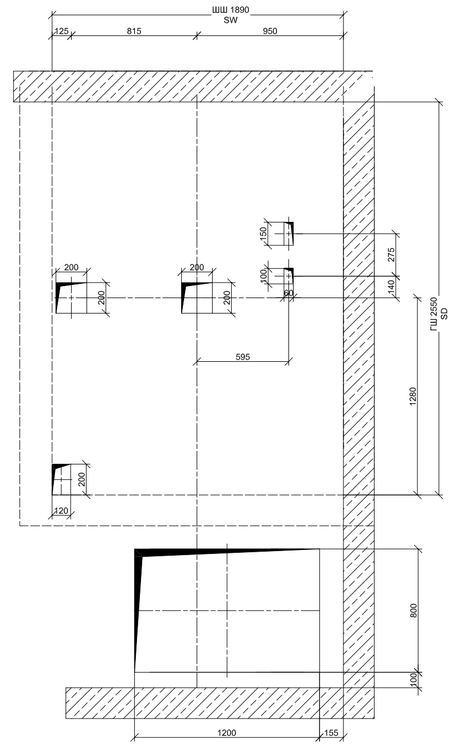

Сечение A-A

Section A-A

Масштаб/Scale: 1:50

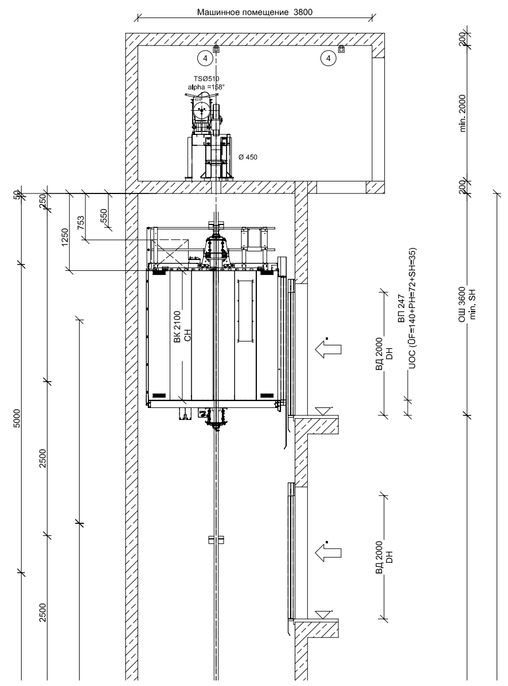

остановка	уровень	обозначение остановки
stops	level	designation
16		15
15		14
14		13
13		12
12		11
11		10
10		9
9		8
8		7
7		6
6		5
5		4
4		3
3		2
2		1
1	0,00m	-1

Shaft pit plan

Масштаб/Scale: 1:20

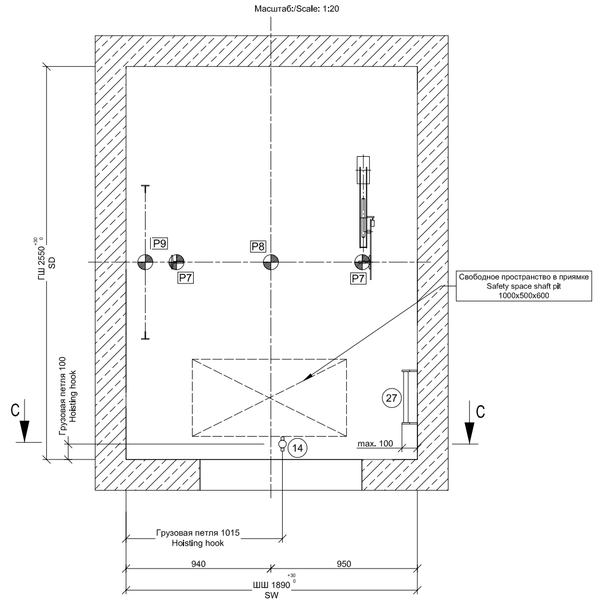

Ограждение шахты

Fall gates to landing entrances

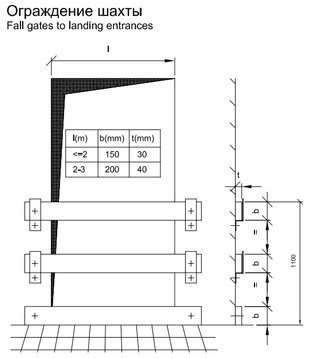

l(m)	b(mm)	l(mm)
<=2	150	30
2-3	200	40

Выполняется согласно действующим нормам и правилам

Design in acc.with local requirements

Сечение C-C

Section C-C

Масштаб/Scale: 1:20

Вид изнутри шахты

view from shaft

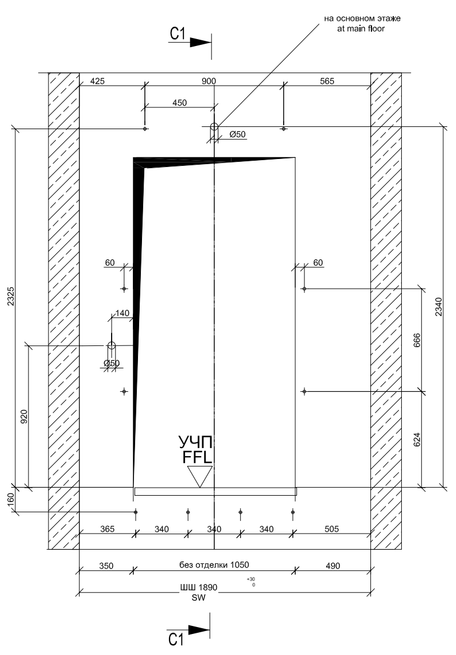

Сечение C1-C1

Section C1-C1

Масштаб/Scale: 1:20

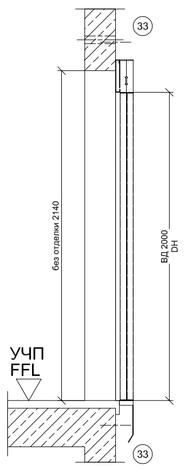

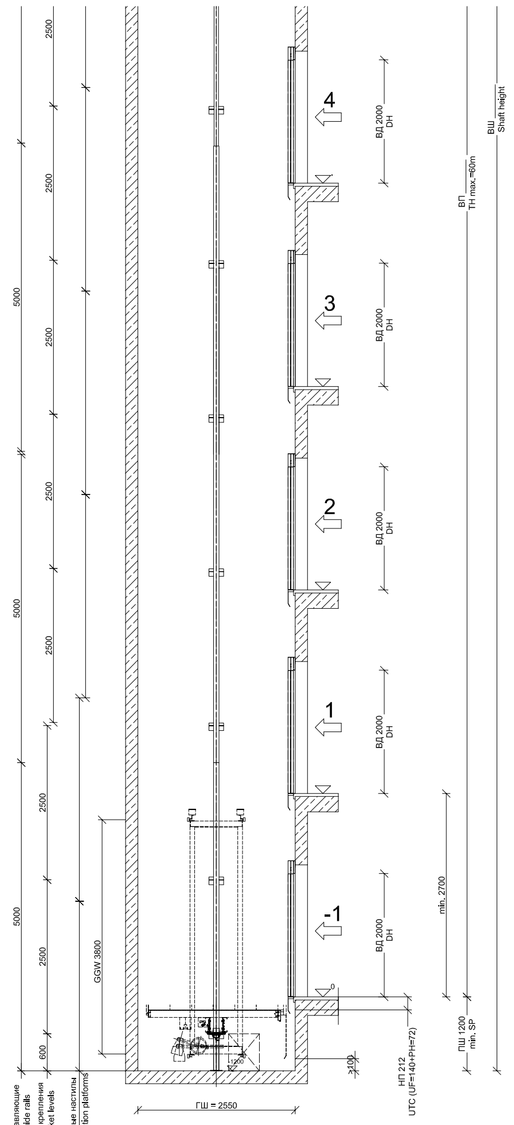

План шахты

Lift plan

Масштаб/Scale: 1:20

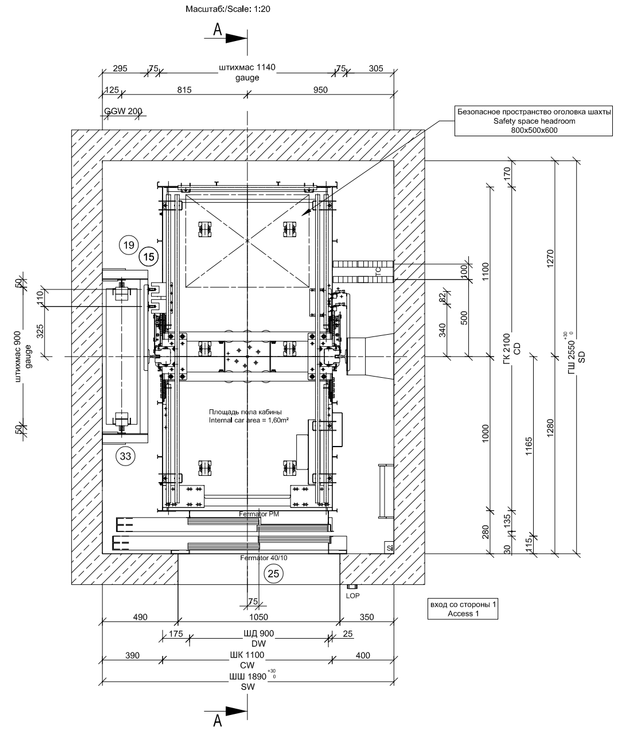

монтажные настилы

Lift installation platforms

Масштаб/Scale: 1:20

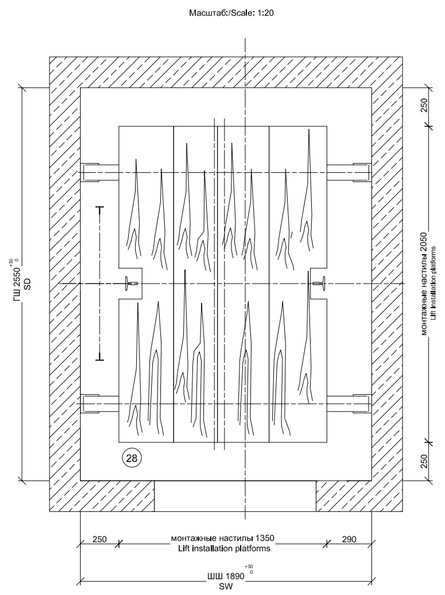

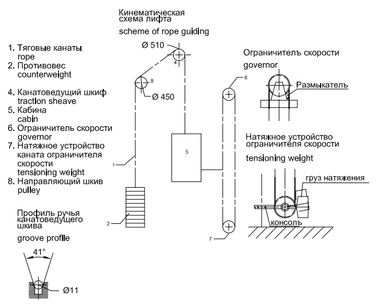

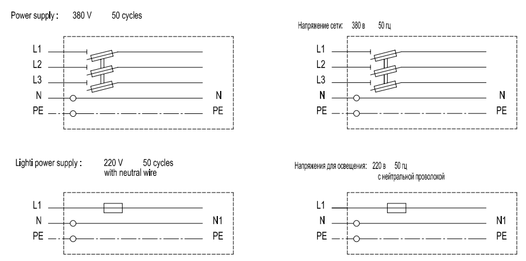

Указания по проектированию

B = выполняется силами Заказчика

TKE = выполняется силами ThyssenKrupp Elevator 000

GUIDANCE NOTES / FOR PLANNING

B = to be provided by others

TKE = provided by ThyssenKrupp Elevator 000

Машинное помещение

1. Допустимая температура помещения от +5°C до +40°C — B
   Теплопотери = 8550 кДж/час (на каждый лифт)
   (количество тепла, подлежащее отведению наружу) — B
2. Главный выключатель и выключатель для освещения машинного помещения и шахты — B
3. Шкаф управления — TKE
4. Монтажная балка / монтажный крюк рассчитан на макс. нагрузку 10 kN над лебёдкой в верхнем перекрытии машинного помещения — B
6. Освещение машинного помещения — B
   В зоне размещения привода: мин. 200 люкс
9. Кабельные каналы глубиной не менее 60 мм на бесшовном полу, наряду с распределительными шкафами, покрытые листами, по которым можно ходить — B
10. Монтажный проем с крышкой — B

ШАХТА

14. Съемный грузовой крюк (рымболт) в перекрытии шахты для шахты для Pmax.= 5 kN Сосредоточенная нагрузка — B
15. Ограждение противовеса — TKE
19. Освещение шахты — B
    В зоне шахты и шахтных дверей; мин. 50 люкс
25. Закрытие зазоров, выполнение примыкания к порогу двери и обрамлению портала — B
27. Лестница в приямок — B
    Лестница в приямок в соответствии с местными нормами и правилами. Минимальная ширина ступени 280мм, максимальная ширина лестницы 380мм. Максимальная глубина лестницы 100мм. Длинна лестницы минимум 2700мм, угол наклона лестницы между 65 и 75 градусов
28. Монтажные подмости в соответствие с местными инструкциями по технике безопасности и правилами охраны труда — B
33. Кронштейны направляющих и двери крепятся дюбелями — TKE
    поставка (крепятся дюбелями) — TKE
    монтаж (крепятся дюбелями) — TKE

MACHINE ROOM

1. Permissible room temperature +5°C to +40°C — B
   heat output= 8550 kJ/h (per lift)
   (to be discharged) — B
2. Main switch and switch for machine room and shaft lighting — B
3. Service box — TKE
4. Lifting beam/hoisting hook for P max. 10 kN (above the drive in the machine room ceiling) — B
6. Lighting for machine room In the area of drive unit and controller; min. 200 Lux — B
9. Ducts at least 60 mm deep, covered with sheet steel supporting a persons weight — B
10. Hatch with resistant cover — B

SHAFT

14. Removable lifting hook under shaft ceiling for Pmax.= 5 kN concentrated load — B
15. Counterweight screen — TKE
19. Shaft lighting In the area of landing door and shaft; min. 50 Lux — B
25. To be closed the door frames, connection of sill and architraves — B
27. Ladder to pit Ladder into the pit according to local regulations. Minimum stringer width 280mm, width at the outside maximum 380 mm, maximum ladder-depht 100 mm. Lenght of the ladder minimum 2700mm, approximgeli between 65° und 75° — B
28. Installation platform according to local safety requirements — B
33. Rail brackets and doors are attached with dowel plugs — TKE
    Supply (dowell plugs) — TKE
    Mounting (dowel plugs) — TKE

НАГРУЗКИ НА ПОЛ В МАШИННОМ ПОМЕЩЕНИИ

Ситуация нагрузки	Нормальная* работа	Нагрузка в экстремал. случая γf=2,3
Фактор	1,0	(v= 1,0 m/s)
P1 (kN)	9,6	22
P2 (kN)		
P3 (kN)		
P4 (kN)	6,0	13,8
Макс. допустимый прогиб в мм	±5	без ограничений

LOADS IN THE MACHINE ROOM

load case	in operation*	exceptional impact γf=2,3
factor	1,0	(v= 1,0 m/s)
P1 (kN)	9,6	22
P2 (kN)		
P3 (kN)		
P4 (kN)	6,0	13,8
max.permissible deflection in mm	±5	no requirement

Нагрузки на пол приямка

P7 = 32 кН нагрузка на кажд. направляю при срабатывании ловителя кабины

P8 = 92 кН нагрузка на каждый буфер кабины

P9 = 65 кН нагрузка на кажд. буфер противо-са

P7-P9 никогда не действуют одновременно

LOADS ON THE SHAFT PIT FLOOR

P7 = 32 kN Impact on each guide rail when safety gear is activated

P8 = 92 kN Impact on each compressed buffer

P9 = 65 kN Impact on each compressed buffer

load P7-P9 never occur simultaneously

Нагрузки на направляющие

направляющие кабины
T 90/B
Fx = 0,7 кН
Fy = 2,2 кН

направляющие противовеса
T 50 /A
Fx = 0,1 кН
Fy = 0,4 кН

минимально допустимая марка бетона - B25 ГОСТ 26633-91 (EN206:C20/C25)

Стена шахты должна быть вертикальным (отвесным). Макс. допустимое отклонение от вертикали = 30 мм.

Дверные пройёмы должны быть прямоугольными и находиться вертикально друг над другом.

Все измерения являются окончательными.

Приблизительные размеры обозначены,

Все размеры в мм.

звукоизоляция согл. дейсте. нормам и правилам

Заземление и мероприятия по защите от грозовых разрядов производится Заказчиком

проходное отверстие / глухое отверстие

Силовая цепь:
380 В 50 Гц

Тип сети
TN-S

Цепь освещения:
220 В 50 Гц

Guide rails

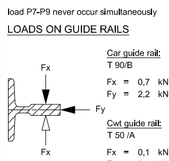

Car guide rail:
T 90/B
Fx = 0,7 kN
Fy = 2,2 kN

Cwt guide rail:
T 50 /A
Fx = 0,1 kN
Fy = 0,4 kN

Required minimum concrete quality- B25 GOST 26633-91 (EN206: C20/C25)

shaft walls have to be vertical, max. tolerance from the vertical:max. + 30 mm.

door openings are to be square and vertically lined above each other.

all measurements are finished measurements.

All rough sizes are marked,

all measurements are in mm

noise insulation: VDI 2566 is to be observed

lightning protection in acc.with DIN 57185 / VDE0185 is to be carried out on site.

Through hole / cut out

Power supply:
380 V 50 cycles

Type of power supply
TN-S

Light power supply:
220 V 50 cycles

Электрические Характеристики:

Подводимая мощность:	14,05 кВт
Ном. ток:	35,76 А
Пусковой ток:	48,76 А
Тепловыделение:	8550 кДж/ч
Вид сети:	TN-S
Напряжение:	380 В
Частота:	50 Гц

Electricall Parameters:

Rating power:	14,05 kW
Rating current:	35,76 A
Starting current:	48,76 A
Heat generation:	8550 kJ/h
Power line type:	TN-S
Voltage:	380 V
Frequency:	50 Hz

Согласовано:
Approval:

Ответственное лицо:
by:

Дата:
Date:

Версия
Version
2.30
2011.08.03
06:00:00

G		
F		
E		
D		
C		
B	Количество фиксирующих дверн / number of door fixation	8.2.2017 Resch
A	Общая выс. лифта = 16 остановок, вид вала = 1200 / total no. of landings = 16 stops, Shaft pit = 1200	01.08.2016 WG / Resch

Проект:
Project: **Russian residential lift**
shaft: sw max. 1890 mm, sd 2550 mm; counterweight left "Motego STM-40"

Тип:
Type: RRL 1000

Инструкция
Requirement

ThyssenKrupp

ThyssenKrupp Aufzugswerke

лифт
Passenger Elevator

Грузоподъемность 1000 кг
Capacity

Скорость 1,0 м/с
Speed

Масштаб: Scale:		Дата: Date:	Фамилия: Name:	Номер чертежа: Drawing ID No.:	MO_1000D_1890_2550L_max
1:20 1:50	Подпись: drawn:	14.6.2016	Re	Заводской номер Client Order No.:	-
	Проверено: checked:	14.6.2016	ZI		