Машинное помещение 2

Machine room variant 2

Масштаб/Scale: 1:20

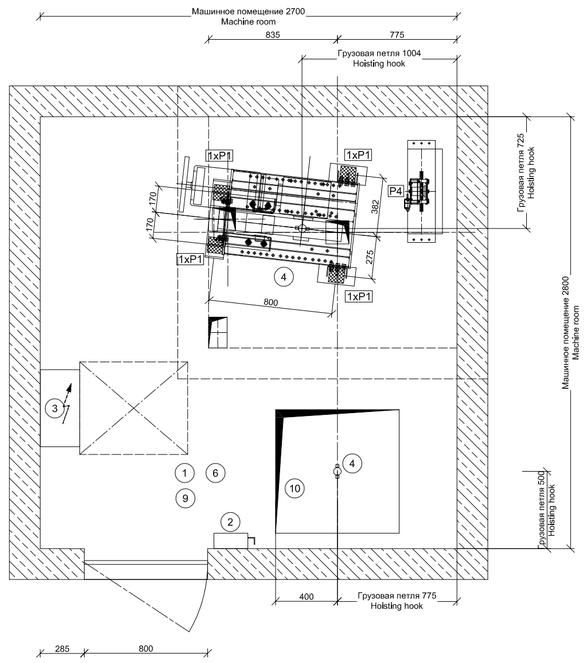

Машинное помещение

Machine room Plan holes

Масштаб/Scale: 1:20

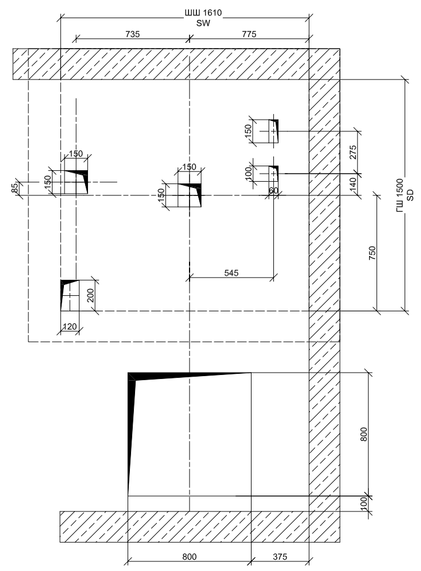

Сечение A-A

Section A-A

Масштаб/Scale: 1:50

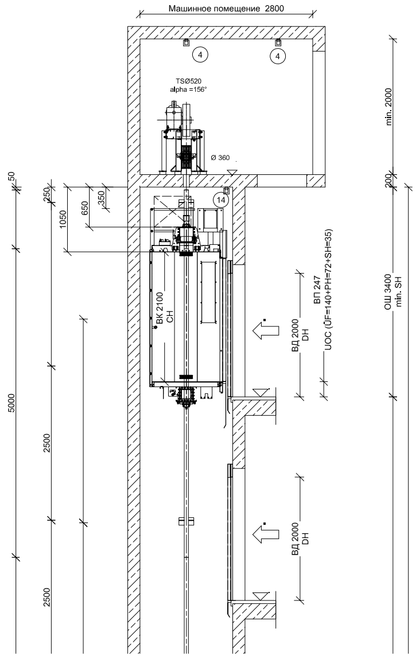

План приямка

Shaft pit plan

Масштаб/Scale: 1:20

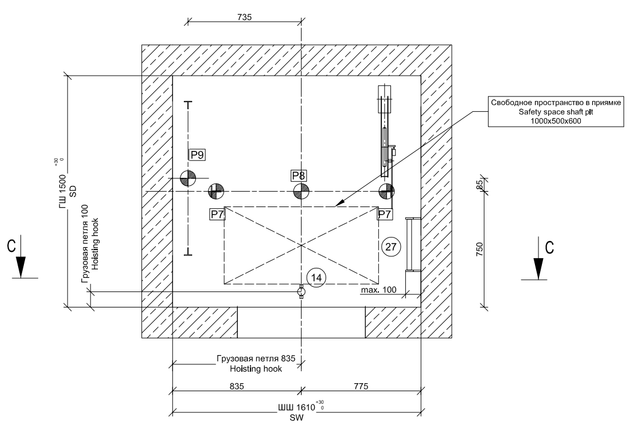

Ограждение шахты

Fall gates to landing entrances

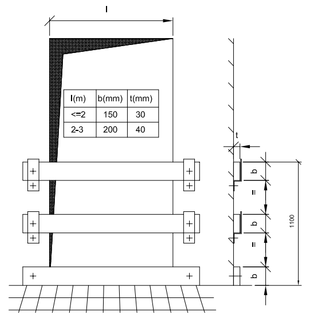

l(m)	b(mm)	t(mm)
<=2	150	30
2-3	200	40

Сечение C-C

Section C-C

Масштаб/Scale: 1:20
Вид изнутри шахты
view from shaft

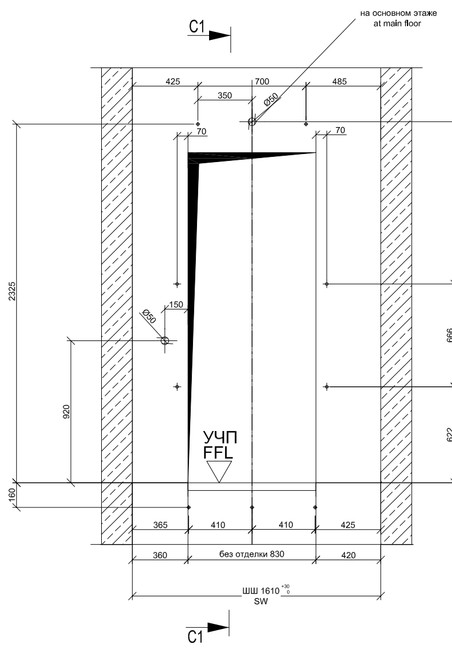

Сечение C1-C1

Section C1-C1

Масштаб/Scale: 1:20

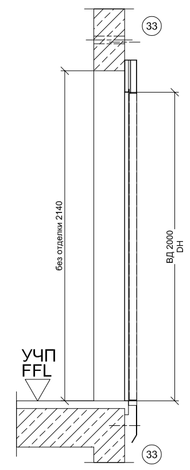

остановка	уровень	обозначение остановки
stops	level	designation
17		16
16		15
15		14
14		13
13		12
12		11
11		10
10		9
9		8
8		7
7		6
6		5
5		4
4		3
3		2
2		1
1	0,00m	-1

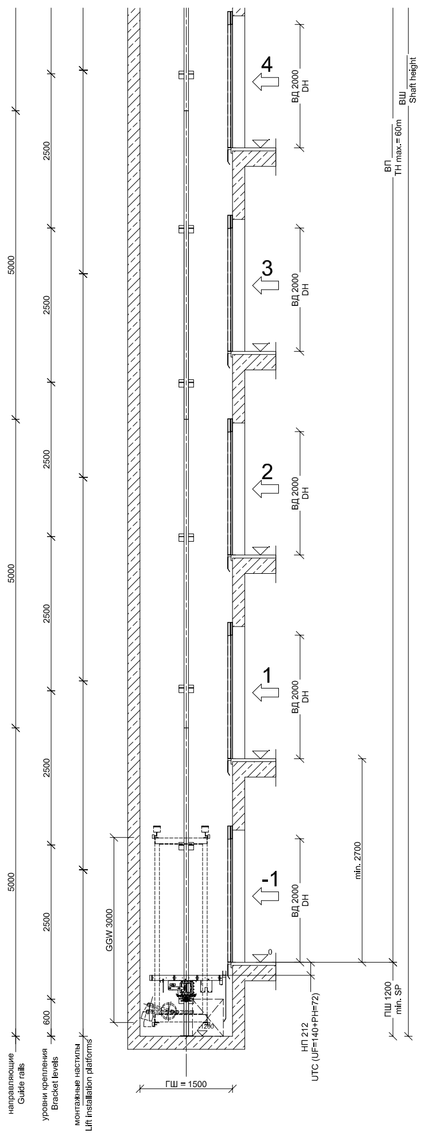

План шахты

Lift plan

Масштаб/Scale: 1:20

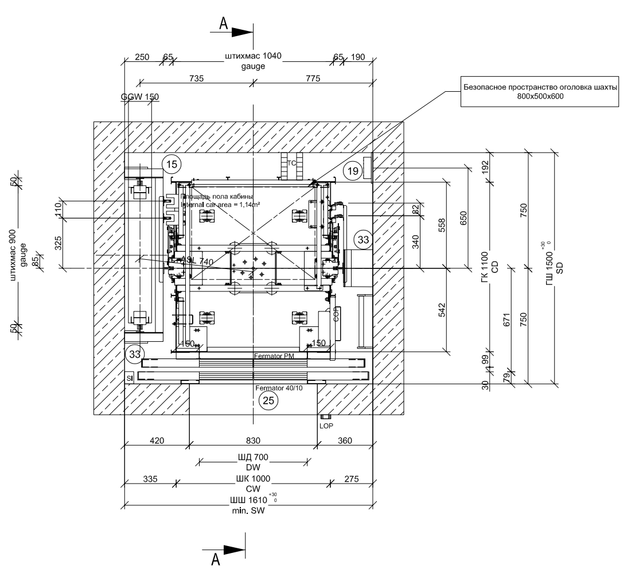

монтажные настилы

Lift installation platforms

Масштаб/Scale: 1:20

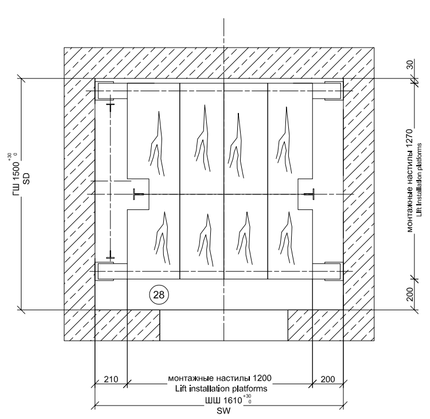

Кинематическая схема лифта

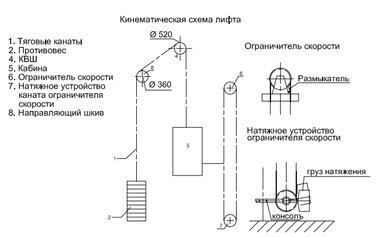

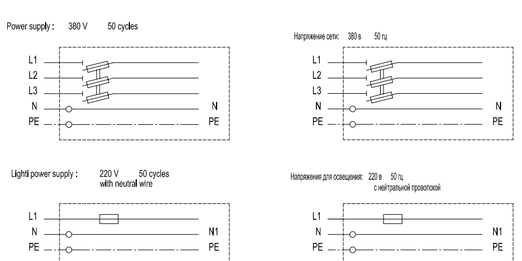

Указания по проектированию

В = выполняется силами Заказчика
TKE = выполняется силами ThyssenKrupp Elevator 000

Машинное помещение

1. Допустимая температура помещения от В
от +5°C до +40°C
Теплопотеря = 3150 кДж/ч (на каждый лифт)
(количество тепла, подлежащее отведению наружу) В
2. Главный выключатель и выключатель В
для освещения машинного помещения и шахты
3. Шкаф управления TKE
4. Монтажная балка / монтажный крюк рассчитан на макс. В
нагрузку 10 кН
над лебедкой в верхнем перекрытии машинного помещения
6. Освещение машинного помещения В
В зоне размещения приводах: мин. 200 лк
9. Кабельные каналы глубиной не менее 60 мм В
на бесшовном полу, наряду с распределительными
шкафами, покрытые листами, по которым можно ходить
10. Монтажный проем с крышкой В

ШАХТА

14. Съемный грузовой крюк (рымболт) в перекрытии шахты для В
шахты для P макс.= 5 кН
Сосредоточенная нагрузка
15. Ограждение противовеса TKE
19. Освещение шахты В
В зоне шахты и шахтных дверей: мин. 50 лк
25. Закрытие зазоров, выполнение примыкания В
к порогу двери и обрамлению портала
27. Лестница в приямок В
Лестница в приямок в соответствии с местными нормами
и правилами. Минимальная ширина ступени 280 мм,
максимальная ширина лестницы 380 мм.
Максимальная глубина лестницы 100 мм. Длина
лестницы минимум 2700 мм, угол наклона лестницы
между 65 и 75 градусов
28. Монтажные подмости в соответствии с местными В
инструкциями по технике безопасности и правилами охраны
труда
33. Кронштейны направляющих и двери TKE
крепятся дюбелями
поставка (крепятся дюбелями) TKE
монтаж (крепятся дюбелями) TKE

GUIDANCE NOTES / FOR PLANNING

B = to be provided by others
TKE = provided by ThyssenKrupp Elevator 000

MACHINE ROOM

1. Permissible room temperature B
+5°C to +40°C
heat output* 3150 kJ/h (per lift)
(to be discharged) B
2. Main switch and switch for machine room and B
shaft lighting
3. Service box TKE
4. Lifting beam/hoisting hook for P max. 10 kN B
(above the drive in the machine room ceiling)
5.
6. Lighting for machine room B
In the area of drive unit and controller: min. 200 Lux
9. Ducts at least 60 mm deep, B
covered with sheet steel supporting
a persons weight
10. Hatch with resistant cover B

SHAFT

14. Removable lifting hook under shaft ceiling B
for Pmax.= 5 kN
concentrated load
15. Counterweight screen TKE
19. Shaft lighting B
In the area of landing door and shaft: min. 50 Lux
25. To be closed the door frames, connection B
of sill and archtraves
27. Ladder to pit B
Ladder Into the pit according to local regulations.
Minimum stringer width 280mm, width at the outside
maximum 380 mm, maximum ladder-depth 100 mm.
Lenght of the ladder minimum 2700mm, apply-angel
between 65° und 75°
28. Installation platform according to B
local safety requirements
33. Rail brackets and doors are attached with TKE
dowel plugs
Supply (dowel plugs) TKE
Mounting (dowel plugs) TKE

НАГРУЗКИ НА ПОЛ В МАШИННОМ ПОМЕЩЕНИИ

Нагрузка	Нормальная* работа	Нагрузка в экстремал. случае γf=2,3
Фактор	1,0	(v= 1,0 м/с)
P1 (кН)	7,0	16,1
P2 (кН)		
P3 (кН)		
P4 (кН)	6,0	13,8
Макс. допустимый прогиб в мм	≤5	без ограничений

LOADS IN THE MACHINE ROOM

load case	in operation*	exceptional impact γf=2,3
factor	1,0	(v= 1,0 m/s)
P1 (kN)	7,0	16,1
P2 (kN)		
P3 (kN)		
P4 (kN)	6,0	13,8
max.permissible deflection in mm	≤5	no requirement

Нагрузки на пол приямка

P7 = 15,6 кН нагрузка на кажд. направлению при срабатывании ловителя кабины
P8 = 42,4 кН нагрузка на каждый буфер кабины
P9 = 31,8 кН нагрузка на кажд. буфер противовеса

P7-P9 никогда не действуют одновременно

Нагрузки на направляющие

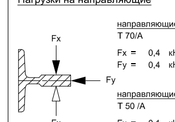

направляющие кабины
T 70/A
Fx = 0,4 кН
Fy = 0,4 кН

направляющие противовеса
T 50 /A
Fx = 0,1 кН
Fy = 0,3 кН

минимально допустимая марка бетона - B25 ГОСТ 26633-91
(EN206:C20/C25)
Стены шахты должны быть вертикальными (отвесными).
Макс. допустимое отклонение от вертикали = 30 мм.
Дверные проёмы должны быть прямоугольными
и находиться вертикально друг над другом.
Все измерения являются окончательными.
Приблизительные размеры обозначены.
Все размеры в мм.
звукоизоляция соотв. действ. нормам и правилам
Заземление и мероприятия по защите от
грозовых разрядов производятся Заказчиком

проходное отверстие / глухое отверстие

Электрические Характеристики:
Подводимая мощность: 6,25 кВт
Ном. ток: 15,26 А
Пусковой ток: 22,76 А
Вид сети: TN-S

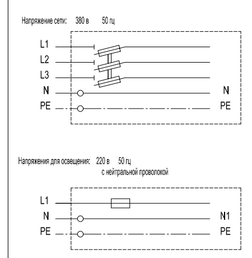

LOADS ON THE SHAFT PIT FLOOR

P7 = 15,6 kN Impact on each guide rail when safety gear is activated
P8 = 42,4 kN Impact on each compressed buffer
P9 = 31,8 kN Impact on each compressed buffer

load P7-P9 never occur simultaneously

LOADS ON GUIDE RAILS

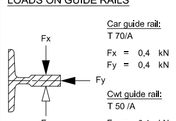

Car guide rail:
T 70/A
Fx = 0,4 kN
Fy = 0,4 kN

Cwt guide rail:
T 50 /A
Fx = 0,1 kN
Fy = 0,3 kN

Required minimum concrete quality- B25 GOST 26633-91
(EN206: C20/C25)
shaft walls have to be vertical.
max. tolerance from the vertical max. + 30 mm.
door openings are to be square and
vertically lined above each other.
all measurements are finished measurements.
All rough sizes are marked.
all measurements are in mm
noise Insulation: VDI 2566 is to be observed
lightning protection In accwith DIN 57185 / VDE0185
is to be carried out on site.

Through hole / cut out

Electrical Parameters:
Rating power: 6,25 kW
Rating current: 15,26 A
Starting current: 22,76 A
Power line type: TN-S

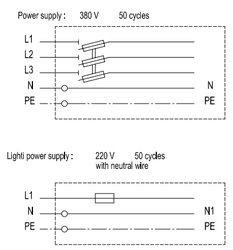

Согласовано:
Approval:
Ответственное лицо: Дата:
by: Date:

G		
F		
E		
D		
C		
B		
A	Xxx xxx	Last Name XX.XX.2000

Проект: Xxx
Project: shaft: sw min, 1610 mm, sd min, 1500 mm; counterweight left "Motego STM-40"

Тип: SIMPLICITY
Type:
Нормы: ГОСТ Р 53780 - 2010
Standard:

ThyssenKrupp

thyssenkrupp Elevator OOO

Лифт
Passenger Elevator

Грузоподъемность 400 кг
Capacity

Скорость 1,0 м/с
Speed

Масштаб: Scale:		Дата: Date:	Фамилия: Name:	Номер чертежа: Drawing ID No.: MO_400_1610_0000_1min	Лист
1:20 1:50	Подпись: Drawn:	XX.XX.20XX	Xxx	Заводской номер Client Order No.: 0000	
	Проверено: Checked:	XX.XX.20XX	tkE		