## Машинное помещение

Machine room

Масштаб/Scale: 1:20

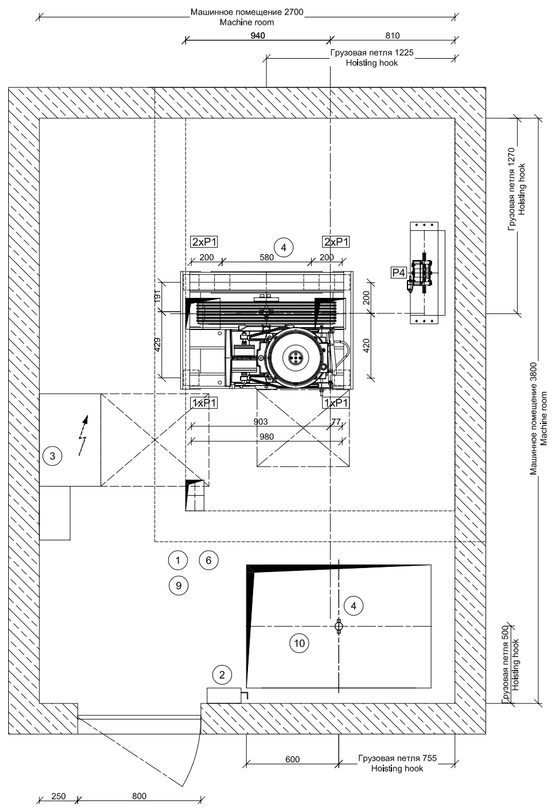


## Машинное помещение

Machine room Plan holes

Масштаб/Scale: 1:20

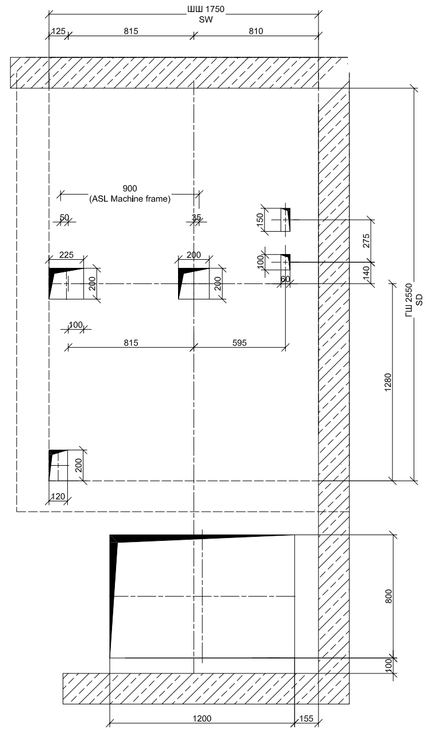


## Сечение A-A

Section A-A

Масштаб/Scale: 1:50

мин. верхнее пространство

cwt-frame l = 3000 mm

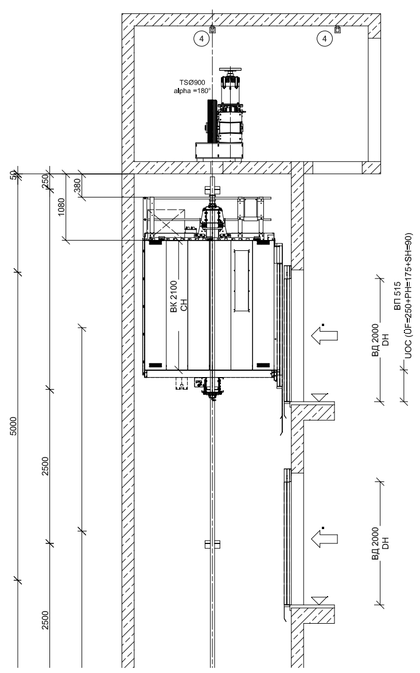


## Сечение A-A

Section A-A

Масштаб/Scale: 1:50

мин. верхнее пространство

Minimum headroom height

cwt-frame l = 3800 mm

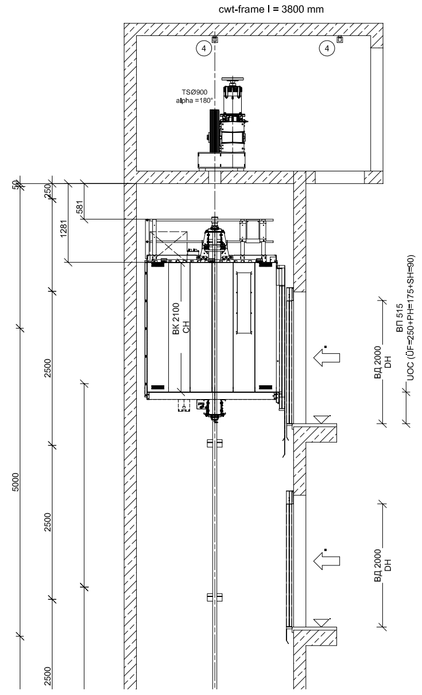


## Сечение A-A

Section A-A

Масштаб/Scale: 1:50

мин. верхнее пространство

Minimum pit depth

cwt-frame l = 3800 mm

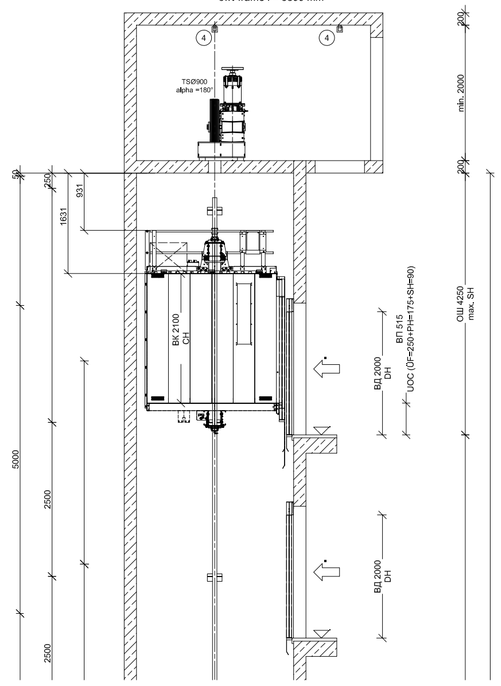


## План приямка

Shaft pit plan

Масштаб/Scale: 1:20

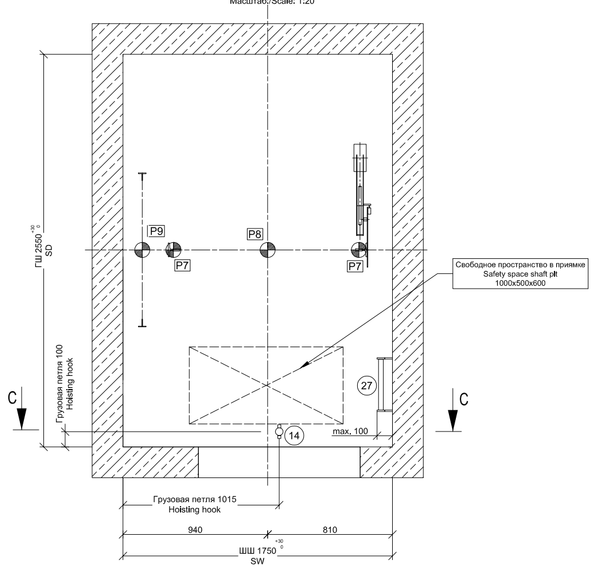


## Сечение C-C

Section C-C

Масштаб/Scale: 1:20

Вид изнутри шахты

view from shaft

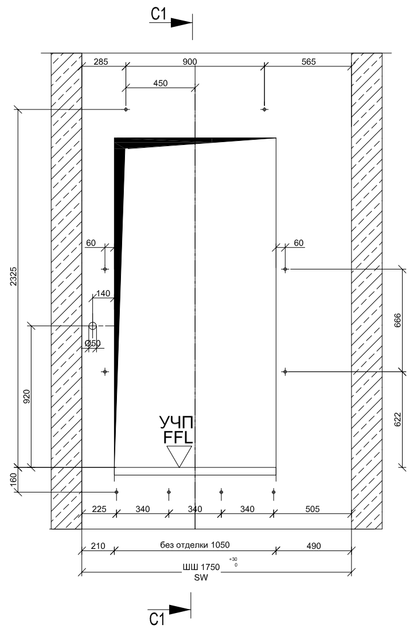


## Сечение C1-C1

Section C1-C1

Масштаб/Scale: 1:20

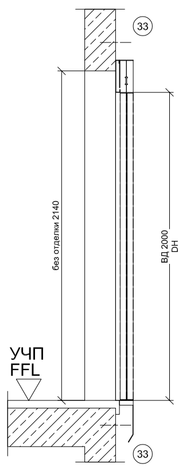


## План шахты

Lift plan

Масштаб/Scale: 1:20

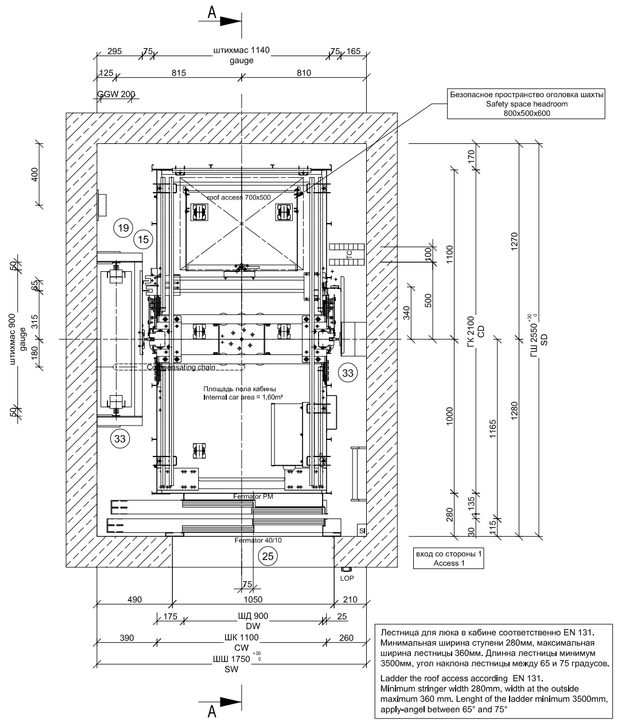


Лестница для люка в кабине соответственно EN 131.
Минимальная ширина ступени 280мм, максимальная ширина лестницы 360мм, Длина лестницы минимум 3500мм, угол наклона лестницы между 65 и 75 градусов.

Ladder the roof access according EN 131.
Minimum stringer width 280mm, width at the outside maximum 360 mm, Lenght of the ladder minimum 3500mm, angle angell between 65° and 75°

## монтажные настилы

Lift installation platforms

Масштаб/Scale: 1:20

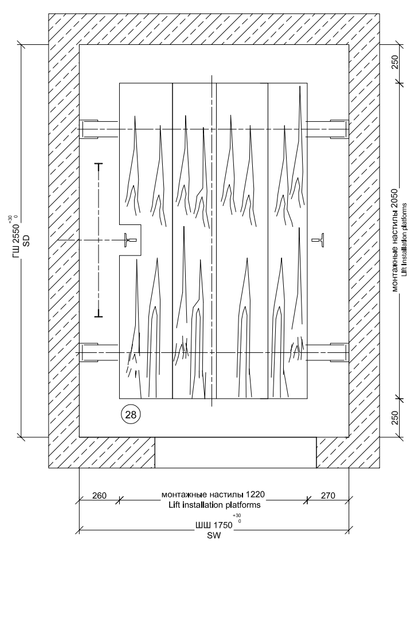


## Ограждение шахты

Fall gates to landing entrances

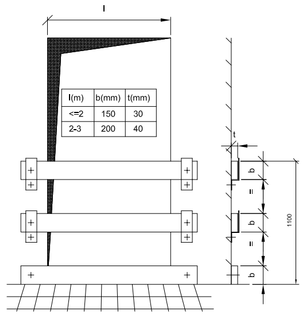

| l(mm) | b(mm) | t(mm) |
|---|---|---|
| <=2 | 150 | 30 |
| 2-3 | 200 | 40 |

Выполняется согласно действующим нормам и правилам

Design in accwith local requirements

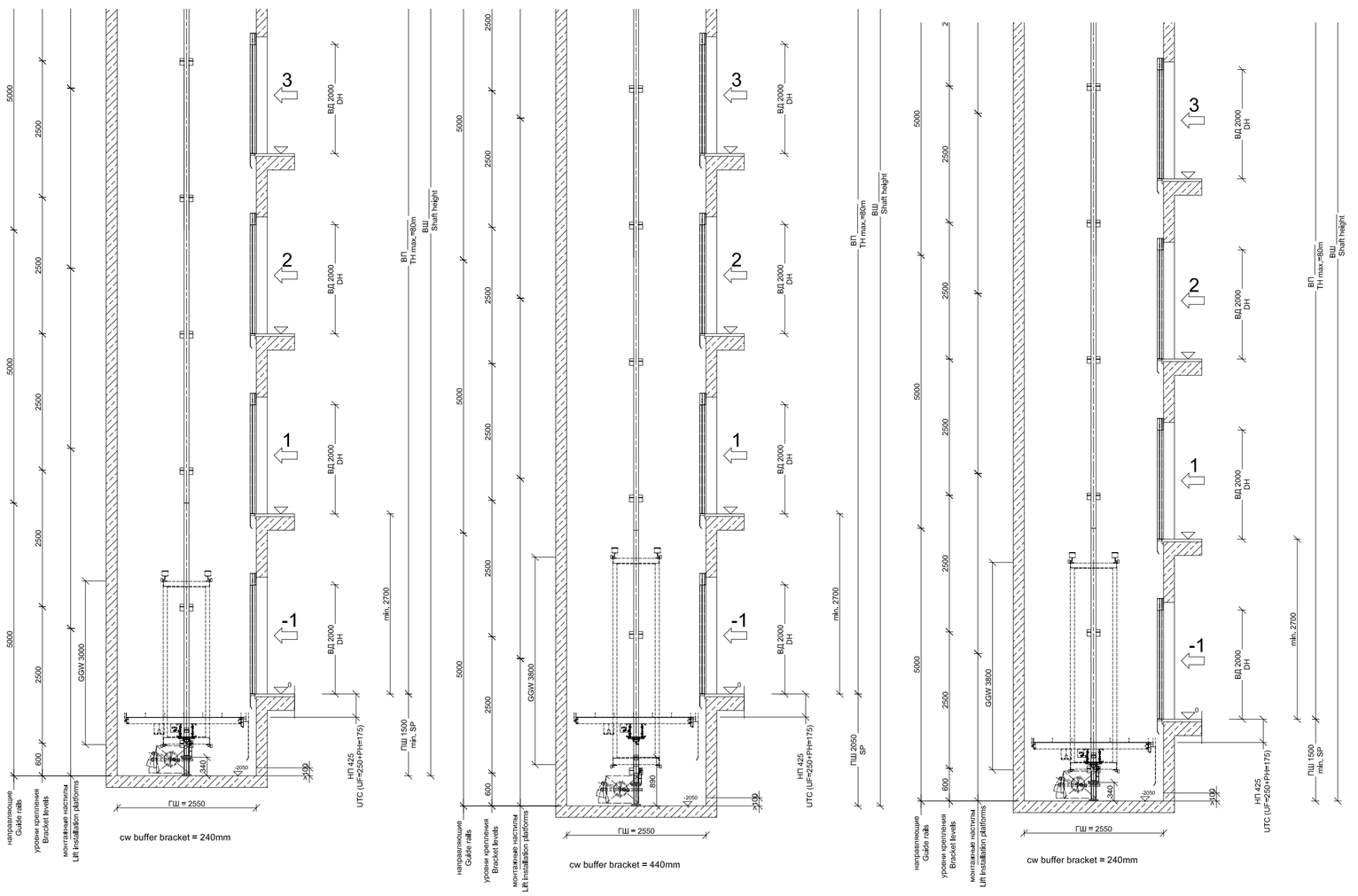


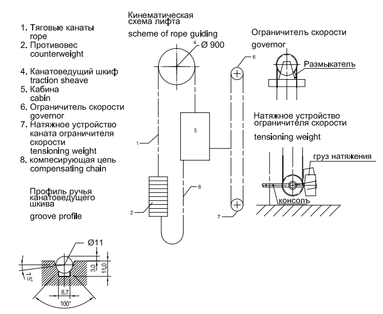


| остановка stops | уровень level | обозначение остановки designation |
|---|---|---|
| 32 | | 31 |
| 31 | | 30 |
| 30 | | 29 |
| 29 | | 28 |
| 28 | | 27 |
| 27 | | 26 |
| 26 | | 25 |
| 25 | | 24 |
| 24 | | 23 |
| 23 | | 22 |
| 22 | | 21 |
| 21 | | 20 |
| 20 | | 19 |
| 19 | | 18 |
| 18 | | 17 |
| 17 | | 16 |
| 16 | | 15 |
| 15 | | 14 |
| 14 | | 13 |
| 13 | | 12 |
| 12 | | 11 |
| 11 | | 10 |
| 10 | | 9 |
| 9 | | 8 |
| 8 | | 7 |
| 7 | | 6 |
| 6 | | 5 |
| 5 | | 4 |
| 4 | | 3 |
| 3 | | 2 |
| 2 | | 1 |
| 1 | 0,00m | -1 |

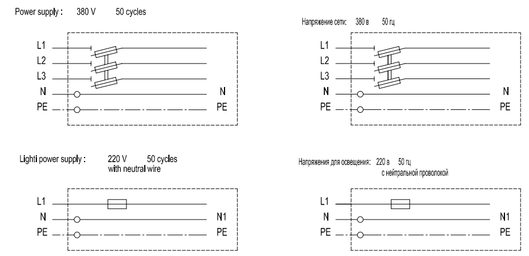


Указания по проектированию

B = выполняется силами Заказчика

TKE = выполняется силами ThyssenKrupp Elevator 000

GUIDANCE NOTES / FOR PLANNING

B = to be provided by others

TKE = provided by ThyssenKrupp Elevator 000

### Машинное помещение

1. Допустимая температура помещения от +5°C до +40°C — B
Теплоотдача = 12100 кДж/час (на каждый лифт) (количество тепла, подлежащее отведению наружу) — B
2. Главный выключатель и выключатель для освещения машинного помещения и шахты — B
3. Шкаф управления — TKE
4. Монтажная балка / монтажный крюк рассчитан на макс. нагрузку 10 kN над лебедкой в верхнем перекрытии машинного помещения — B
6. Освещение машинного помещения В зоне размещения привода: мин. 200 люкс — B
9. Кабельные каналы глубиной не менее 60 мм на бесшовном полу, наряду с распределительными шкафами, покрытые листами, по которым можно ходит — B
10. Монтажный проем с крышкой — B

### ШАХТА

14. Съемный грузовой крюк (рымболт) в перекрытии шахты для шахты для Pmax.= 5 kN Сосредоточенная нагрузка — B
15. Ограждение противовеса — TKE
19. Освещение шахты В зоне шахты и шахтных дверей: мин. 50 люкс — B
25. Закрытие зазоров, выполнение примыкания к порогу двери и обрамлению портала — B
27. Лестница в приямок Лестница в приямок в соответствии с местными нормами и правилами. Минимальная ширина ступени 280мм, максимальная ширина лестницы 380мм. Максимальная глубина лестницы 100мм. Длинна лестницы минимум 2700мм, угол наклона лестницы между 65 и 75 градусов — B
28. Монтажные подмости в соответствии с местными инструкциями по технике безопасности и правилами охраны труда — B
33. Кронштейны направляющих и двери крепятся дюбелями — TKE
поставка (крепятся дюбелями) — TKE
монтаж (крепятся дюбелями) — TKE

### MACHINE ROOM

1. Permissible room temperature +5°C to +40°C — B
heat output= 12100 kJ/h (per lift) (to be discharged) — B
2. Main switch and switch for machine room and shaft lighting — B
3. Service box — TKE
4. Lifting beam/holsting hook for P max. 10 kN (above the drive in the machine room ceiling) — B
6. Lighting for machine room In the area of drive unit and controller: min. 200 Lux — B
9. Ducts at least 60 mm deep, covered with sheet steel supporting a persons weight — B
10. Hatch with resistant cover — B

### SHAFT

14. Removable lifting hook under shaft ceiling for Pmax.= 5 kN concentrated load — B
15. Counterweight screen — TKE
19. Shaft lighting In the area of landing door and shaft: min. 50 Lux — B
25. To be closed the door frames, connection of sill and architraves — B
27. Ladder to pit Ladder into the pit according to local regulations, Minimum stringer width 280mm, width at the outside maximum 380 mm, maximum ladder-depht 100 mm, Lenght of the ladder minimum 2700mm, angle angell between 65° und 75° — B
28. Installation platform according to local safety requirements — B
33. Rail brackets and doors are attached with dowel plugs — TKE
Supply (dowel plugs) — TKE
Mounting (dowel plugs) — TKE

### НАГРУЗКИ НА ПОЛ В МАШИННОМ ПОМЕЩЕНИИ

| Ситуация нагрузки | Нормальная* работа | Нагрузка в экстремал. случае γf=2,3 |
|---|---|---|
| Фактор | 1,0 | (v= 1,6 m/s) |
| P1 (kN) | 11,3 | 31,5 |
| P2 (kN) | | |
| P3 (kN) | | |
| P4 (kN) | 6,0 | 13,8 |
| Макс. допустимый прогиб в мм | ≤5 | без ограничений |

### LOADS IN THE MACHINE ROOM

| load case | in operation* | exceptional impact γf=2,3 |
|---|---|---|
| factor | 1,0 | (v= 1,6 m/s) |
| P1 (kN) | 11,3 | 31,5 |
| P2 (kN) | | |
| P3 (kN) | | |
| P4 (kN) | 6,0 | 13,8 |
| max.permissible deflection in mm | ≤5 | no requirement |

### Нагрузки на пол приямка

P7 = 35 кН нагрузка на кажд. направляю при срабатывании ловителя кабины

P8 = 92 кН нагрузка на каждый буфер кабины

P9 = 67 кН нагрузка на кажд. буфер противо-са

P7-P9 никогда не действуют одновременно

### Нагрузки на направляющие

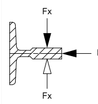


направляющие кабины
T 90/B
Fx = 0,7 кН
Fy = 2,2 кН

направляющие противовеса
T 50 /A
Fx = 0,1 кН
Fy = 0,5 кН

минимально допустимая марка бетона - B25 ГОСТ 26633-91 (EN206:C20/C25)

Стены шахты должны быть вертикальными (отвесными), Макс. допустимое отклонение от вертикали + 30 мм.

Дверные проёмы должны быть прямоугольными и находиться вертикально друг над другом.

Все измерения являются окончательными.

Приблизительные размеры обозначены.

Все размеры в мм.

звукоизоляция согл. действ. нормам и правилам

Заземление и мероприятия по защите от грозовых разрядов производятся Заказчиком

проходное отверстие / глухое отверстие

Силовая цепь:
380 В 50 Гц
Тип сети
TN-S
Цепь освещения:
220 В 50 Гц

Электрические Характеристики:

| | |
|---|---|
| Подводимая мощность: | 14,05 кВт |
| Ном. ток | 35,76 А |
| Пусковой ток | 48,76 А |
| Тепловыделение: | 12100 кДж/ч |
| Вид сети: | TNs |
| Напряжение: | 380 В |
| Частота: | 50 Гц |

### LOADS ON THE SHAFT PIT FLOOR

P7 = 35 kN impact on each guide rail when safety gear is activated

P8 = 92 kN impact on each compressed buffer

P9 = 67 kN impact on each compressed buffer

load P7-P9 never occur simultaneously

### LOADS ON GUIDE RAILS

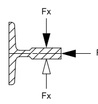


Car guide rail:
T 90/B
Fx = 0,7 kN
Fy = 2,2 kN

Cwt guide rail:
T 50 /A
Fx = 0,1 kN
Fy = 0,5 kN

Required minimum concrete quality- B25 GOST 26633-91 (EN206: C20/C25)

shaft walls have to be vertical, max. tolerance from the vertical max. + 30 mm.

door openings are to be square and vertically lined above each other.

all measurements are finished measurements.

All rough sizes are marked.

all measurements are in mm.

noise insulation: VDI 2566 is to be observed

lightning protection in acc.with DIN 57185 / VDE0185 is to be carried out on site.

Through hole / cut out

Power supply:
380 V 50 cycles
Type of power supply
TN-S
Light power supply:
220 V 50 cycles

Electrical Parameters:

| | |
|---|---|
| Rating power: | 14,05 kW |
| Rating current: | 35,76 A |
| Starting current: | 48,76 A |
| Heat generation: | 12100 kJ/h |
| Power line type: | TNs |
| Voltage: | 380 V |
| Frequency: | 50 Hz |

Согласовано:
Approval:

Ответственное лицо: — Дата:
by: — Date:

Версия
Version
2.30
2011.08.03
08:00:00

| | | |
|---|---|---|
| G | | |
| F | | |
| E | | |
| D | | |
| C | | |
| B | Количество фиксирующих дверей number of door fixation | 8.2.2017 Resch |
| A | Путешествие высокий = 80 m Travel hight = 80 m | 02.08.2016 MG / Resch |

Проект: Project: **Russian residential lift**
shaft: sw 1750 mm, sd 2550 mm; counterweight left "Motego STM-40"

Тип: Type: RRL 1000 FF

Инструкция Requirement

ThyssenKrupp

ThyssenKrupp Aufzugswerke

Лифт Passenger Elevator

Грузоподъемность Capacity 1000 кг

Скорость Speed 1,6 м/с

| Масштаб: Scale: | | Дата: Date: | Фамилия: Name: | Номер чертежа: Drawing ID No.: MO_1000D_160_FF_1750_2550c |
|---|---|---|---|---|
| 1:20 1:50 | Подпись: drawn: | 28.6.2016 | Re | Заводской номер Client Order No.: - |
| | Проверено: checked: | 28.6.2016 | ZI | |