Оголовок шахты
Shaft head plan
Масштаб:/Scale: 1:20

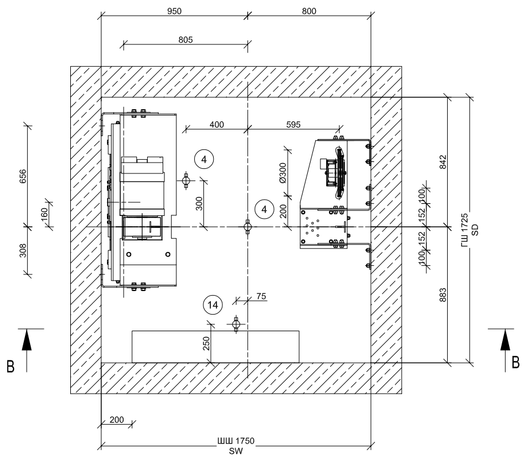

План шахты
Lift plan
Масштаб:/Scale: 1:20

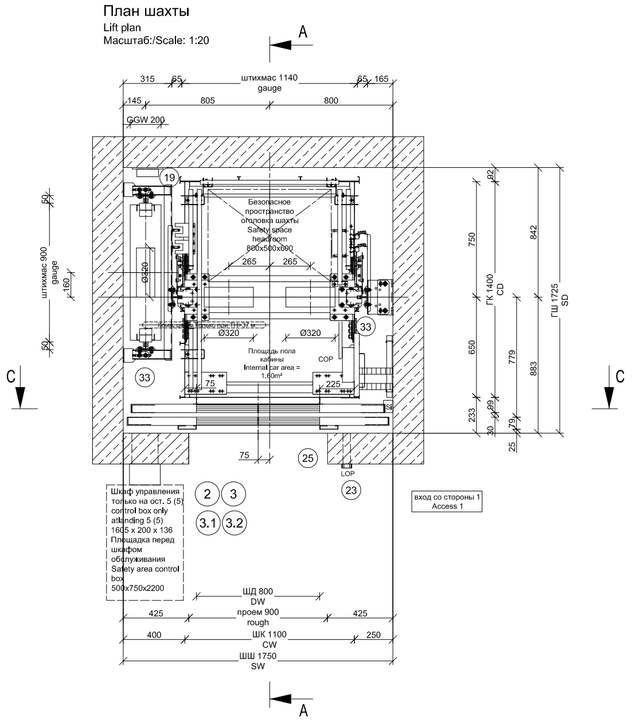

План приямка
Shaft pit plan
Масштаб:/Scale: 1:20

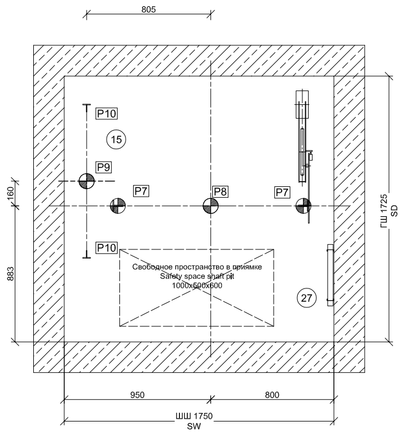

Сечение B1-B1
Section B1-B1
Масштаб: 1:25

Дюбельное крепление
dowled
(2xP11d; 2xP11z)

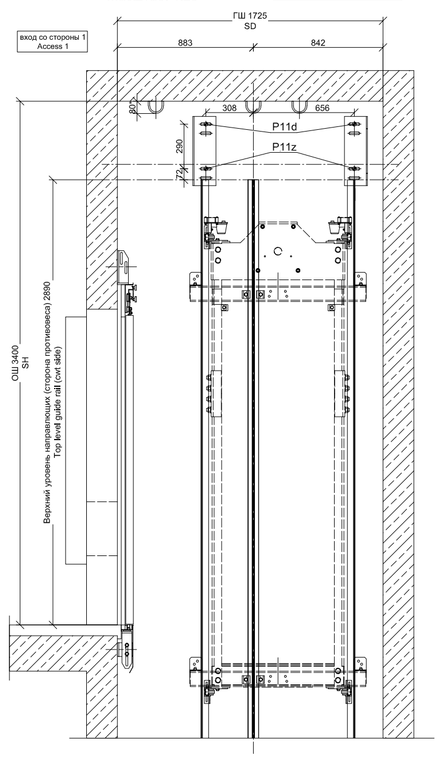

Сечение B-B
Section B-B
Масштаб: 1:25

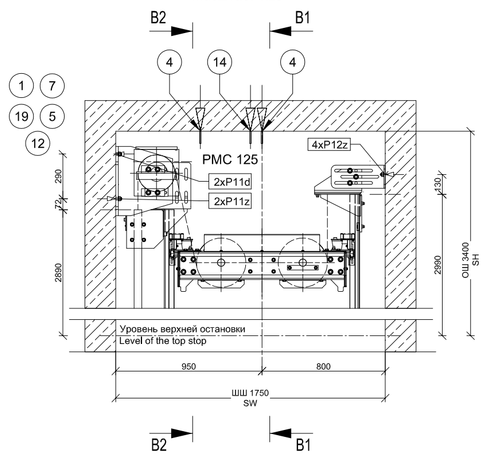

Сечение B2-B2
Section B2-B2
Масштаб: 1:25

Дюбельное крепление
dowled
(4xP12z)

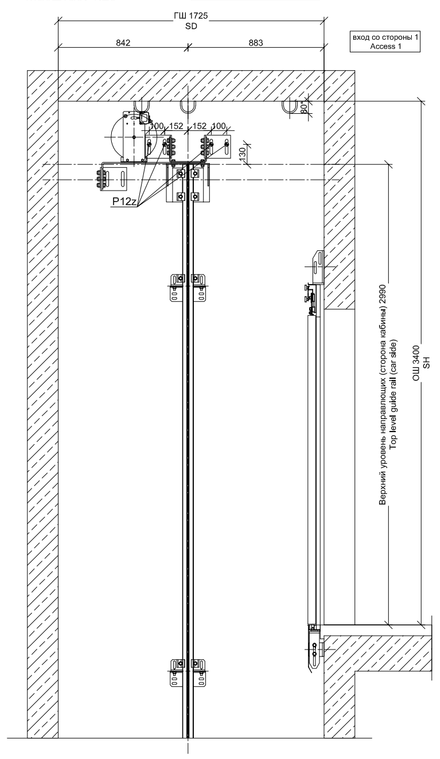

Буфер кабины
Car buffer
Масштаб:/Scale: 1:20

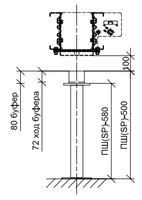

Буфер противовеса
Cwt buffer
Масштаб:/Scale: 1:20

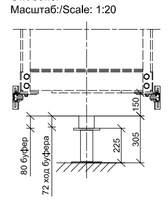

ПШ(SP) - приямок шахты / shaft pit

Сечение A-A
Section A-A
Масштаб:/Scale: 1:50

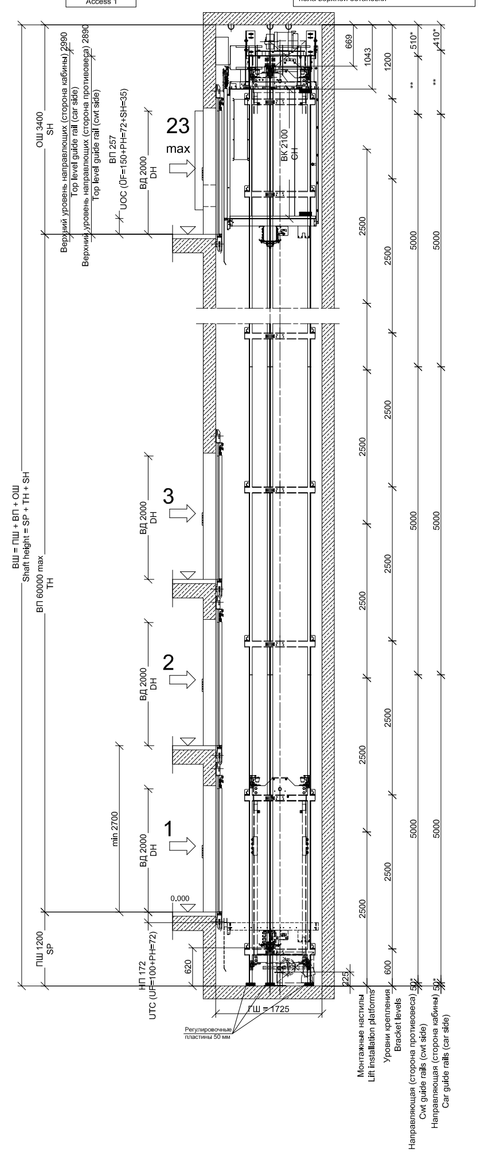
вход со стороны 1
Access 1
ОШ 3400
SH
Верхний уровень направляющих (сторона кабины) 2890
Top level guide rail (car side)
Верхний уровень направляющих (сторона противовеса) 2890
Top level guide rail (cwt side)
B1 227
GOC (OP=PH+72+SH+55)
B2 2100
SH
23
max
B2 2000
DH
B2 2000
DH
B2 2000
DH
B2 2000
DH
0,000
ПШ 1200
SP
IB1 172
UTC (UP=SO+PH+72)
B1 2000
DH
B1 2000
DH
B1 2000
DH