Машинное помещение
Machine room

Масштаб/Scale: 1:20

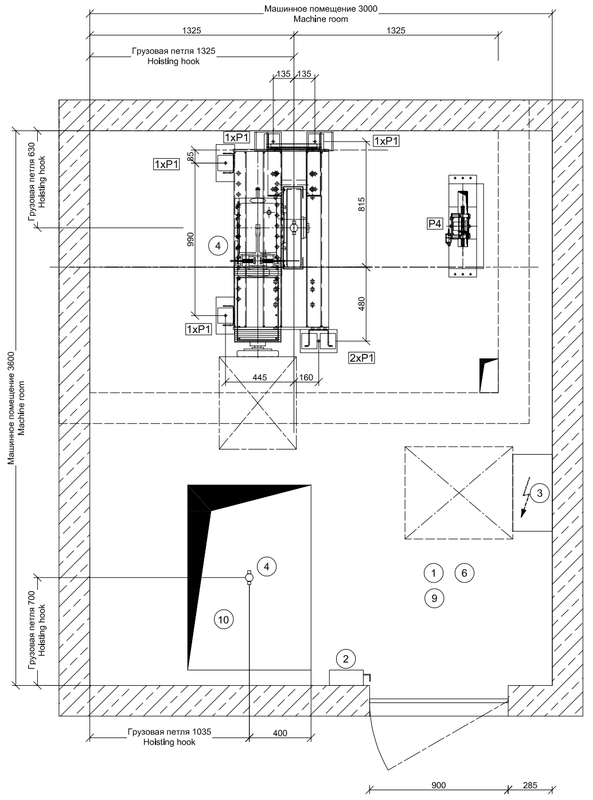

Машинное помещение
Machine room Plan holes

Масштаб/Scale: 1:20

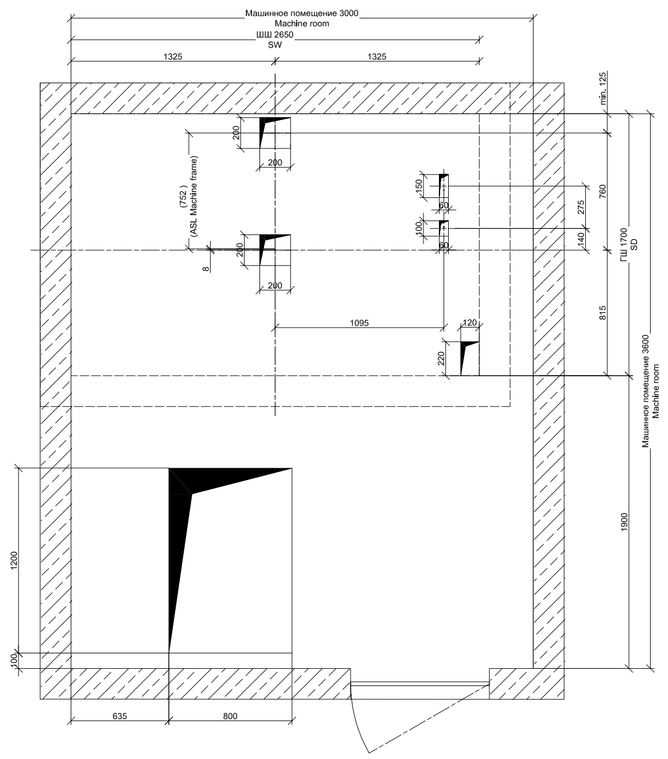

Сечение A-A
Section A-A

Масштаб/Scale: 1:50

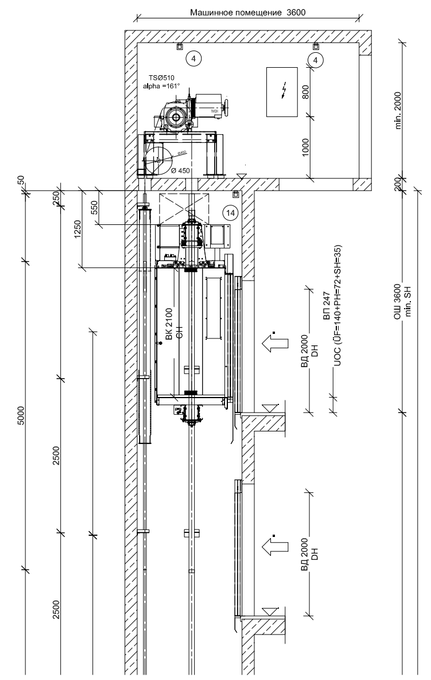
Машинное помещение 3600
TS2510
alpha =161°
Ø 450
BK 2100
BB 2000
BB 2000
BB 2000