Машинное помещение 1

Machine room variant 1

Масштаб/Scale: 1:20

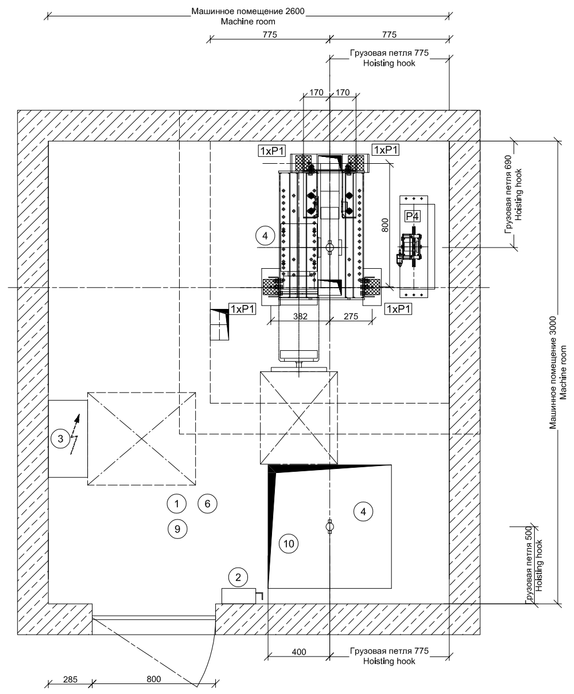

Машинное помещение

Machine room Plan holes

Масштаб/Scale: 1:20

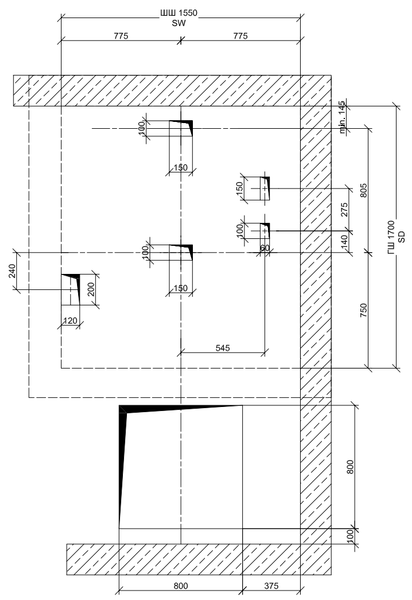

Машинное помещение 2

Machine room variant 2

Масштаб/Scale: 1:20

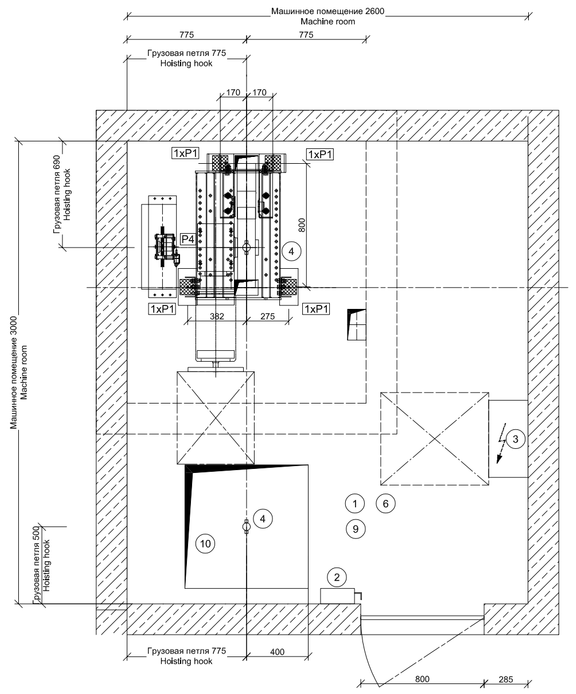

Сечение A-A

Section A-A

Масштаб/Scale:1:50

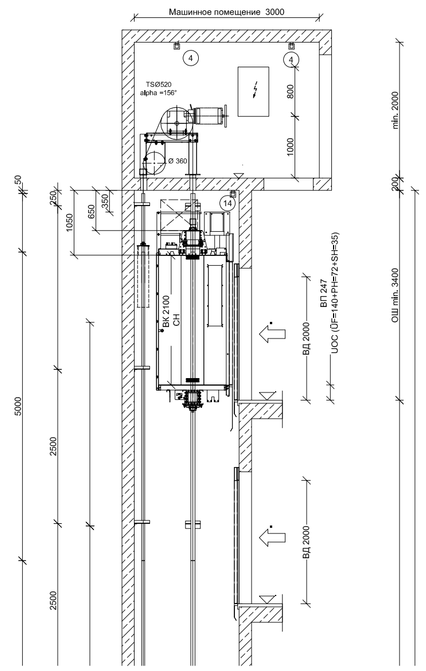
Машинное помещение 3000
TS0520
alpha =59°
D 360
1050
800
1050
800
200
50
5000
2500
2500
min. 2000
min. 3400
OW min. 3200
BZ 2000
BZ 2000
BZ 2000