Машинное помещение

Machine room

Масштаб/Scale: 1:20

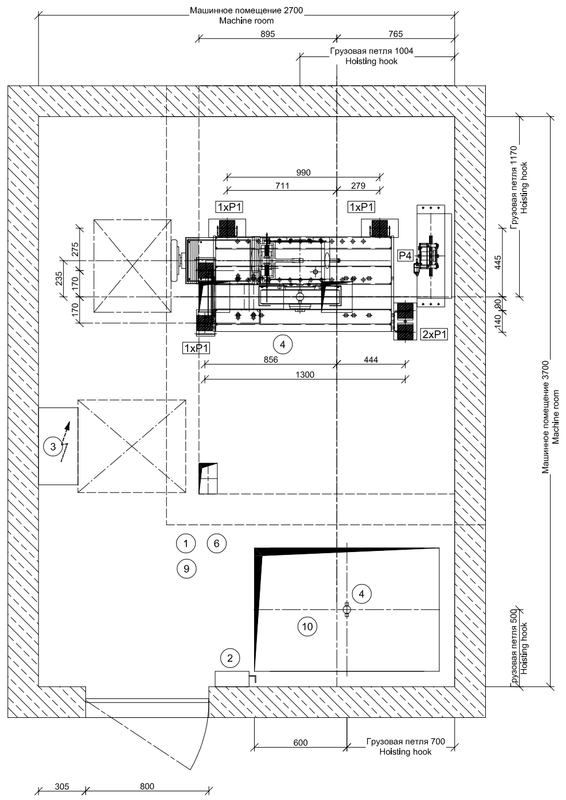

Машинное помещение

Machine room Plan holes

Масштаб/Scale: 1:20

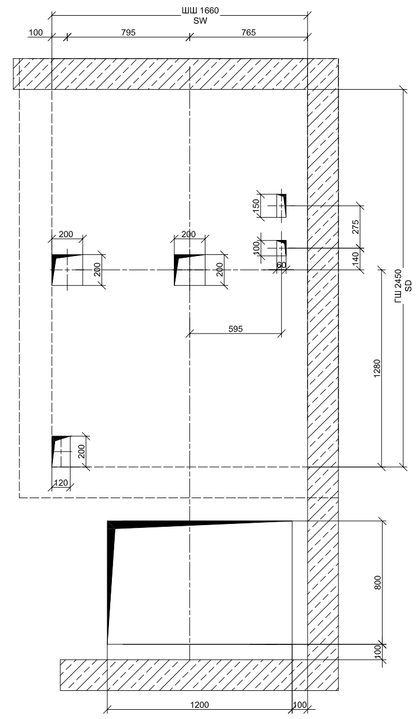

Сечение A-A

Section A-A

Масштаб/Scale: 1:50

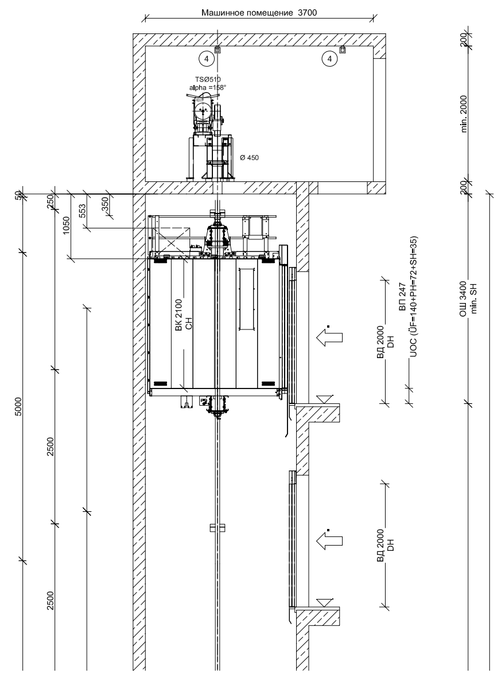

остановка	уровень	обозначение остановки
stops	level	designation
16		15
15		14
14		13
13		12
12		11
11		10
10		9
9		8
8		7
7		6
6		5
5		4
4		3
3		2
2		1
1	0,00m	-1

План приямка

Shaft pit plan

Масштаб/Scale: 1:20

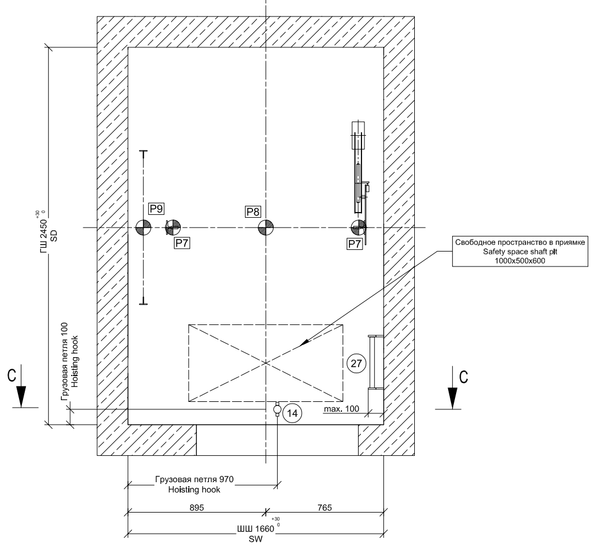

Ограждение шахты

Fall gates to landing entrances

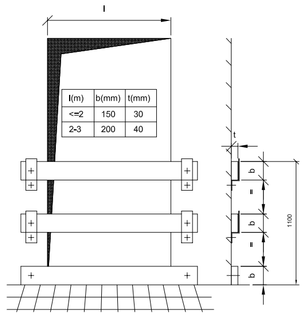

l(mm)	b(mm)	t(mm)
<=2	150	30
2-3	200	40

Выполняется согласно действующим нормам и правилам

Design in acc.with local requirements

Сечение C-C

Section C-C

Масштаб/Scale: 1:20

Вид изнутри шахты

view from shaft

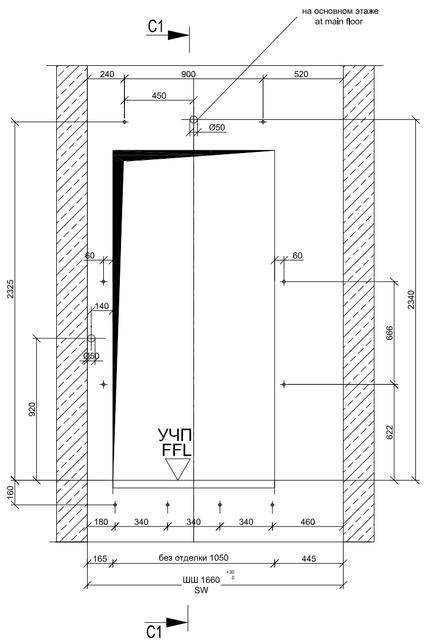

Сечение C1-C1

Section C1-C1

Масштаб/Scale: 1:20

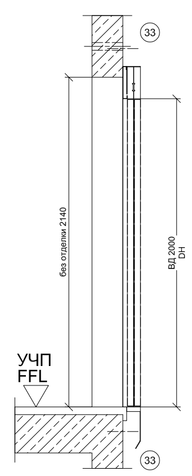

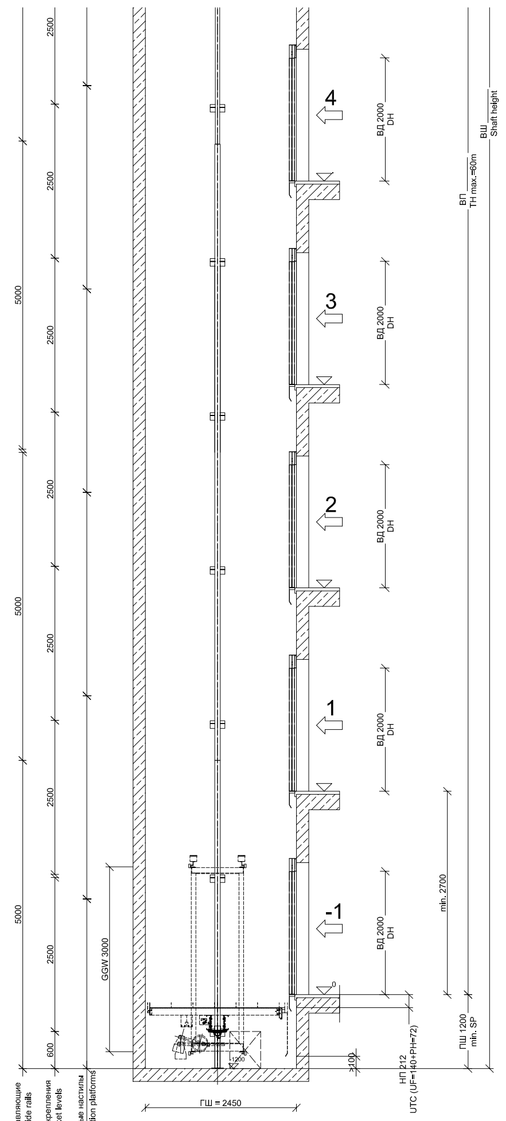

План шахты

Lift plan

Масштаб/Scale: 1:20

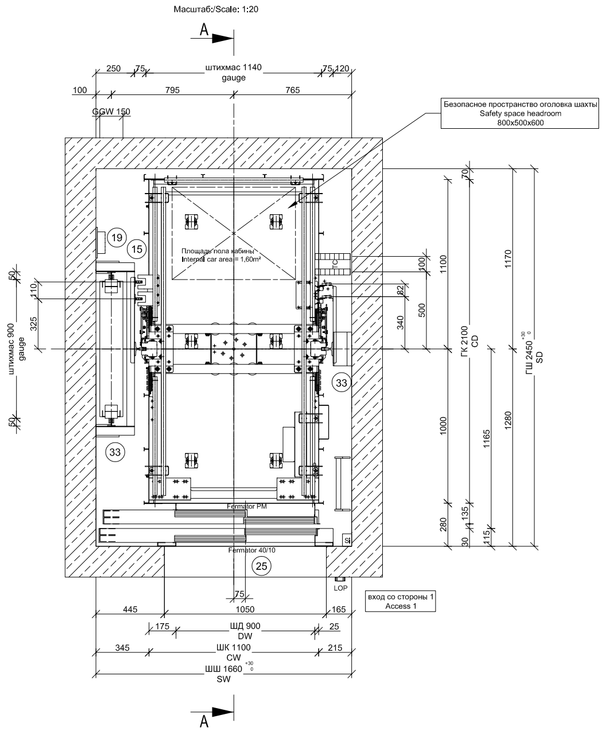

монтажные настилы

Lift installation platforms

Масштаб/Scale: 1:20

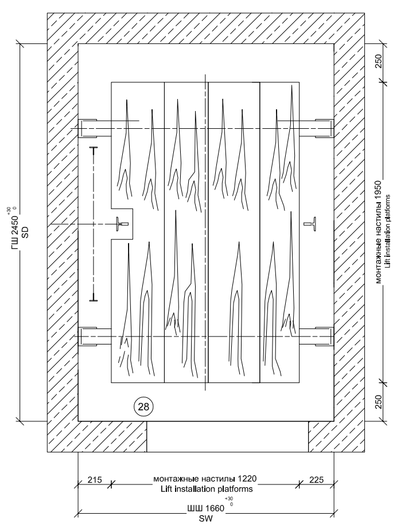

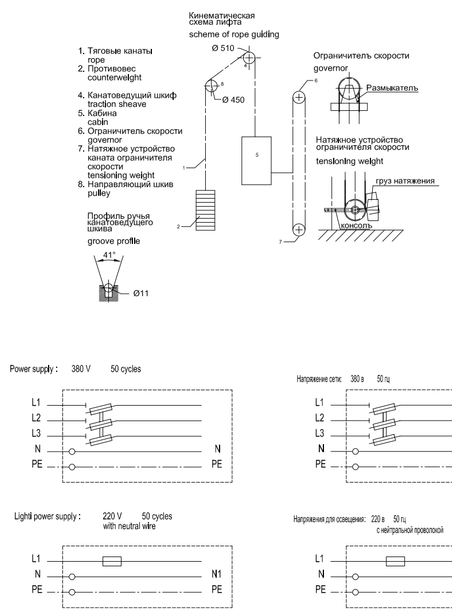

Указания по проектированию

B = выполняется силами Заказчика

TKE = выполняется силами ThyssenKrupp Elevator 000

GUIDANCE NOTES / FOR PLANNING

B = to be provided by others

TKE = provided by ThyssenKrupp Elevator 000

Машинное помещение

1. Допустимая температура помещения от от +5°C до +40°C — B
Теплоотвод = 8550 кДж/час (на каждый лифт) (количество тепла, подлежащее отведению наружу) — B
2. Главный выключатель и выключатель для освещения машинного помещения и шахты — B
3. Шкаф управления — TKE
4. Монтажная балка / монтажный крюк рассчитан на макс. нагрузку 10 kN над лебёдкой в верхнем перекрытии машинного помещения — B
6. Освещение машинного помещения В зоне размещения привода: мин. 200 люкс — B
9. Кабельные каналы глубиной не менее 60 мм на бесшовном полу, наряду с распределительными шкафами, покрытые листами, по которым можно ходит — B
10. Монтажный проем с крышкой — B

ШАХТА

14. Съемный грузовой крюк (рымболт) в перекрытии шахты для шахты для Pmax.= 5 kN Сосредоточенная нагрузка — B
15. Ограждение противовеса — TKE
19. Освещение шахты В зоне шахты и шахтных дверей: мин. 50 люкс — B
25. Закрытие зазоров, выполнение примыкания к порогу двери и обрамлению портала — B
27. Лестница в приямок Лестница в приямок в соответствии с местными нормами и правилами. Минимальная ширина ступени 280мм, максимальная ширина лестницы 380мм, Максимальная глубина лестницы 100мм. Длинна лестницы минимум 2700мм, угол наклона лестницы между 65 и 75 градусов — B
28. Монтажные подмости в соответствии с местными инструкциями по технике безопасности и правилами охраны труда — B
33. Кронштейны направляющих и двери крепятся дюбелями — TKE
поставка (крепятся дюбелями) — TKE
монтаж (крепятся дюбелями) — TKE

MACHINE ROOM

1. Permissible room temperature +5°C to +40°C — B
heat output= 8550 kJ/h (per lift) (to be discharged) — B
2. Main switch and switch for machine room and shaft lighting — B
3. Service box — TKE
4. Lifting beam/hoisting hook for P max. 10 kN (above the drive in the machine room ceiling) — B
6. Lighting for machine room In the area of drive unit and controller: min. 200 Lux — B
9. Ducts at least 60 mm deep, covered with sheet steel supporting a persons weight — B
10. Hatch with resistant cover — B

SHAFT

14. Removable lifting hook under shaft ceiling for Pmax.= 5 kN concentrated load — B
15. Counterweight screen — TKE
19. Shaft lighting In the area of landing door and shaft: min. 50 Lux — B
25. To be closed the door frames, connection of sill and architraves — B
27. Ladder to pit Ladder into the pit according to local regulations. Minimum stringer width 280mm, width at the outside maximum 380 mm, maximum ladder-depht 100 mm. Lenght of the ladder minimum 2700mm, applyangel between 65° und 75° — B
28. Installation platform according to local safety requirements — B
33. Rail brackets and doors are attached with dowel plugs — TKE
Supply (dowel plugs) — TKE
Mounting (dowel plugs) — TKE

НАГРУЗКИ НА ПОЛ В МАШИННОМ ПОМЕЩЕНИИ

Ситуация нагрузки	Нормальная* работа	Нагрузка в экстремал. случае γf=2,3
Фактор	1,0	(v= 1,0 m/s)
P1 (kN)	9,6	22
P2 (kN)		
P3 (kN)		
P4 (kN)	6,0	13,8
Макс. допустимый прогиб в мм	≤5	без ограничений

LOADS IN THE MACHINE ROOM

load case	in operation*	exceptional impact γf=2,3
factor	1,0	(v= 1,0 m/s)
P1 (kN)	9,6	22
P2 (kN)		
P3 (kN)		
P4 (kN)	6,0	13,8
max.permissable deflection in mm	≤5	no requirement

Нагрузки на пол приямка

P7 = 32 кН нагрузка на кажд. направляю при срабатывании ловителя кабины

P8 = 92 кН нагрузка на каждый буфер кабины

P9 = 65 кН нагрузка на кажд. буфер противов

P7-P9 никогда не действуют одновременно

LOADS ON THE SHAFT PIT FLOOR

P7 = 32 kN Impact on each guide rail when safety gear is activated

P8 = 92 kN Impact on each compressed buffer

P9 = 65 kN Impact on each compressed buffer

load P7-P9 never occur simultaneously

Нагрузки на направляющие

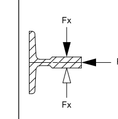

направляющие кабины
T 90/B

Fx = 0,7 кН
Fy = 2,2 кН

направляющие противовеса
T 50 /A

Fx = 0,1 кН
Fy = 0,4 кН

минимально допустимая марка бетона - B25 ГОСТ 26633-91 (EN206:C20/C25)

Стены шахты должна быть вертикальными (отвесными).

Макс. допустимое отклонение от вертикали + 30 мм.

Дверные проёмы должны быть прямоугольными и находиться вертикально друг над другом.

Все измерения являются окончательными.

Приблизительные размеры обозначены.

Все размеры в мм.

звукоизоляция согл. действ. нормам и правилам

Заземление и мероприятия по защите от грозовых разрядов производятся Заказчиком

проходное отверстие / глухое отверстие

Силовая цепь:
380 В 50 Гц

Тип сети
TN-S

Цепь освещения:
220 В 50 Гц

Электрические Характеристики:

Подводимая мощность:	14,05 кВт
Ном. ток:	35,76 А
Пусковой ток:	48,76 А
Тепловыделение:	8550 кДж/ч
Вид сети:	TN-S
Напряжение:	380 В
Частота:	50 Гц

LOADS ON GUIDE RAILS

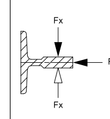

Car guide rail:
T 90/B

Fx = 0,7 kN
Fy = 2,2 kN

Cwt guide rail:
T 50 /A

Fx = 0,1 kN
Fy = 0,4 kN

Required minimum concrete quality- B25 GOST 26633-91 (EN206: C20/C25)

shaft walls have to be vertical.

max. tolerance from the vertical max. + 30 mm.

door openings are to be square and vertically lined above each other.

all measurements are finished measurements.

All rough sizes are marked.

all measurements are in mm

noise insulation: VDI 2566 is to be observed

lightning protection in acc.with DIN 57185 / VDE0185 is to be carried out on site.

Through hole / cut out

Power supply:
380 V 50 cycles

Type of power supply
TN-S

Light power supply:
220 V 50 cycles

Electrical Parameters:

Rating power:	14,05 kW
Rating current:	35,76 A
Starting current:	48,76 A
Heat generation:	8550 kJ/h
Power line type:	TN-S
Voltage:	380 V
Frequency:	50 Hz

Согласовано:
Approval:

Ответственное лицо: — Дата:
by: — Date:

G			
F			
E			
D			
C			
B	Количество фиксирующих дверей number of door fixation		8.2.2017 Resch
A	Общая нет. посадок = 16 остановок, вма вала = 1200 total no. of landings = 16 stops, Shaft pit = 1200		01.08.2016 WG / Resch

Проект: Russian residential lift
Project: shaft: sw min.1660 mm, sd min.2450 mm; counterweight left "Motego STM-40"

Тип: RRL 1000
Type:
Инструкция
Requirement

ThyssenKrupp
ThyssenKrupp Aufzugswerke

лифт
Passenger Elevator
Грузоподъемность 1000 кг
Capacity
Скорость 1,0 м/с
Speed

Масштаб: Scale:		Дата: Date:	Фамилия: Name:	Номер чертежа: Drawing ID No.:	MO_1000D_1660_2450L_min
1:20 1:50	Подпись: drawn:	14.6.2016	Re	Заводской номер Client Order No.:	.
	Проверено: checked:	14.6.2016	ZI		

Версия Version 2.0 2017.08.08 08:00:00