Машинное помещение 2

Machine room varlant 2

Масштаб/Scale: 1:20

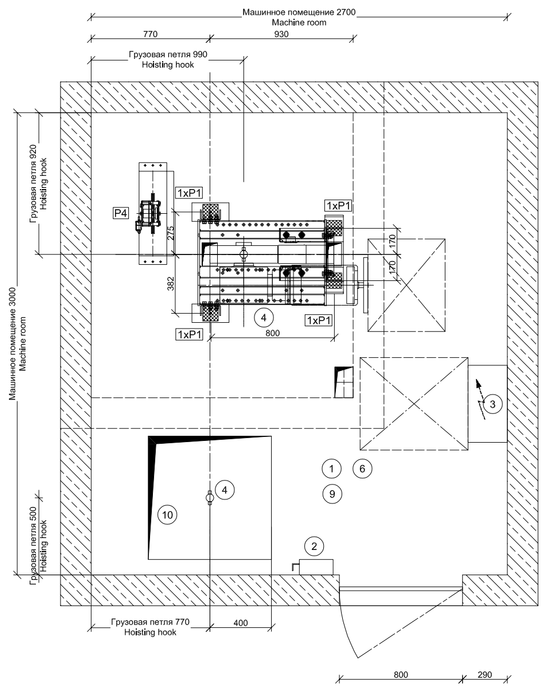

Машинное помещение

Machine room Plan holes

Масштаб/Scale: 1:20

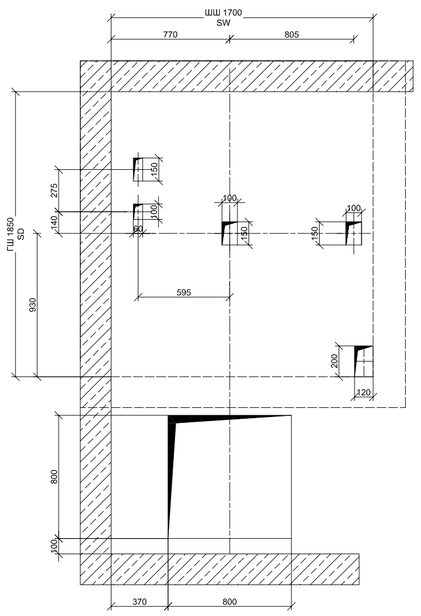

Сечение A-A

Section A-A

Масштаб/Scale: 1:50

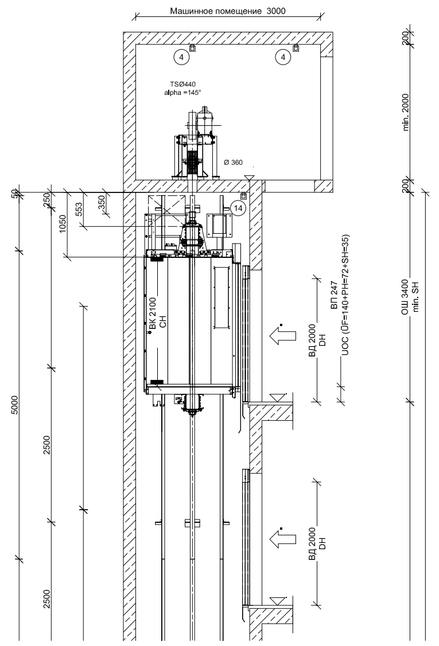

План приямка

Shaft pit plan

Масштаб/Scale: 1:20

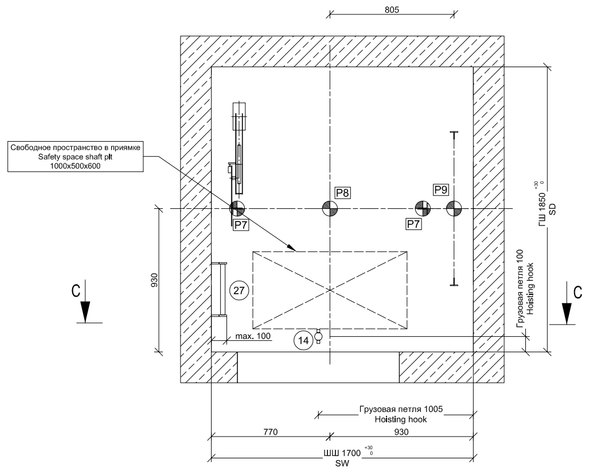

Сечение C-C

Section C-C

Масштаб/Scale: 1:20
Вид изнутри шахты
view from shaft

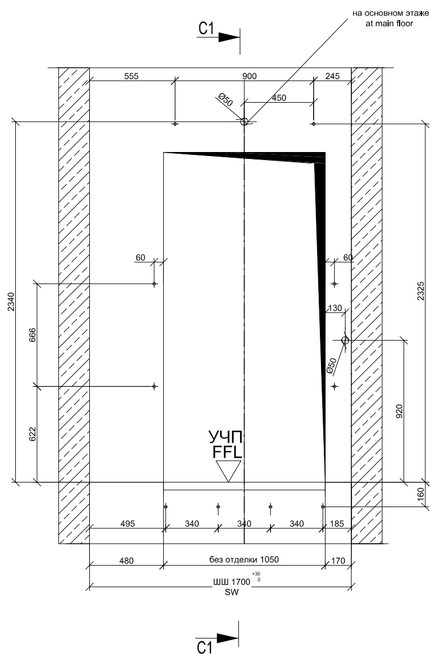

Сечение C1-C1

Section C1-C1

Масштаб/Scale: 1:20

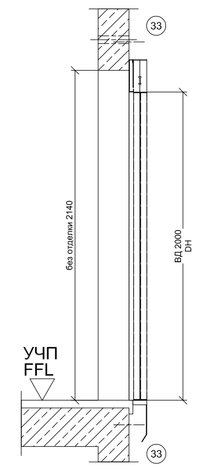

остановка	уровень	обозначение остановки
stops	level	designation
16		15
15		14
14		13
13		12
12		11
11		10
10		9
9		8
8		7
7		6
6		5
5		4
4		3
3		2
2		1
1	0,00m	-1

Ограждение шахты

Fall gates to landing entrances

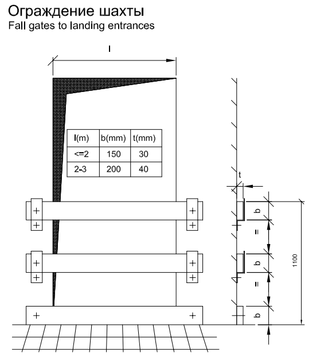

l(mm)	b(mm)	t(mm)
<=2	150	30
2-3	200	40

Выполняется согласно действующим нормам и правилам
Design in acc.with local requirements

План шахты

Lift plan

Масштаб/Scale: 1:20

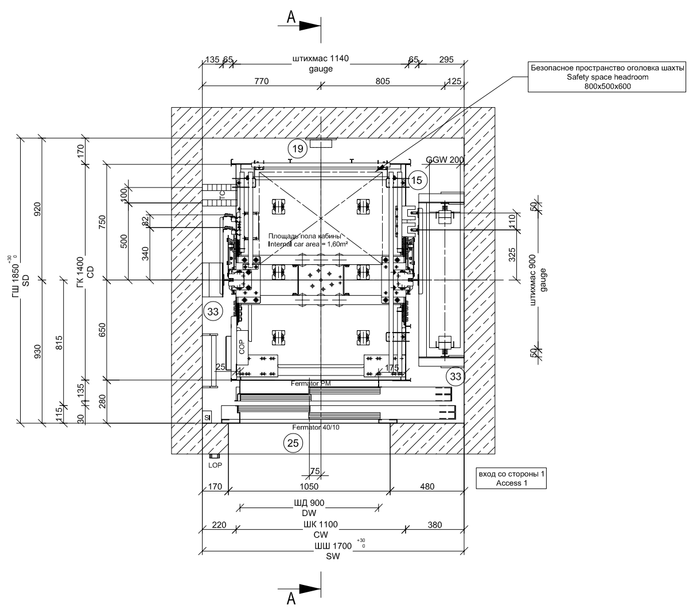

монтажные настилы

Lift installation platforms

Масштаб/Scale: 1:20

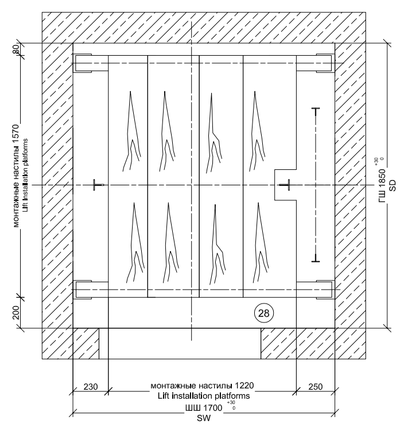

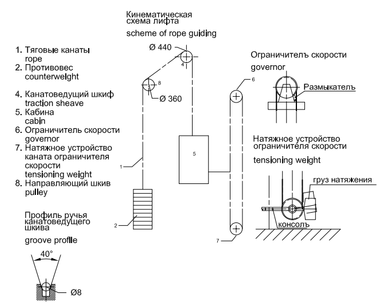

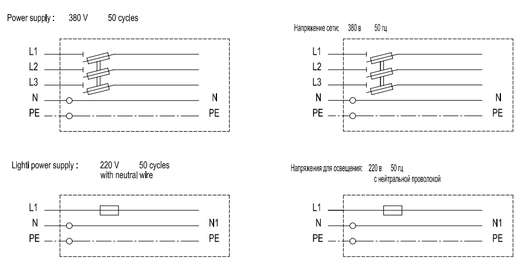

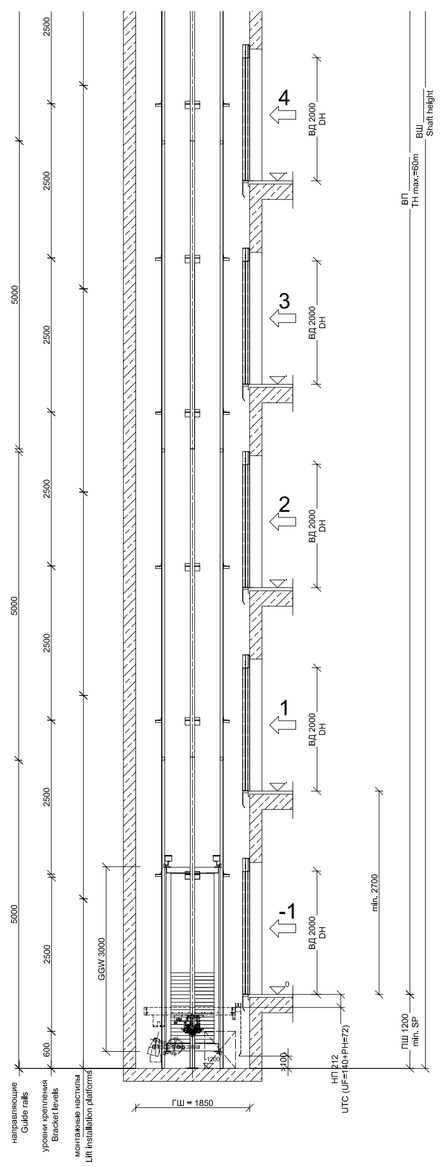

Указания по проектированию

В = выполняется силами Заказчика
ТКЕ = выполняется силами ThyssenKrupp Elevator 000

GUIDANCE NOTES / FOR PLANNING

В = to be provided by others
ТКЕ = provided by ThyssenKrupp Elevator 000

Машинное помещение

1. Допустимая температура помещения от +5°С до +40°С — В
   Теплопотери = 4900 кДж/час (на каждый лифт) (количество тепла, подлежащее отведению наружу) — В
2. Главный выключатель и выключатель для освещения машинного помещения и шахты — В
3. Шкаф управления — ТКЕ
4. Монтажная балка / монтажный крюк рассчитан на макс. нагрузку 10 kN над лебедкой в верхнем перекрытии машинного помещения — В
6. Освещение машинного помещения В зоне размещения привода: мин. 200 люкс — В
9. Кабельные каналы глубиной не менее 60 мм на бесшовном полу, наряду с распределительными шкафами, покрытые листами, по которым можно ходит — В
10. Монтажный проем с крышкой — В

ШАХТА

14. Съемный грузовой крюк (рымболт) в перекрытии шахты для шахты для Pmax.= 5 kN Сосредоточенная нагрузка — В
15. Ограждение противовеса — ТКЕ
19. Освещение шахты В зоне шахты и шахтных дверей: мин. 50 люкс — В
25. Закрытие зазоров, выполнение примыкания к порогу двери и обрамлению портала — В
27. Лестница в приямок Лестница в приямок в соответствии с местными нормами и правилами. Минимальная ширина ступени 280мм, максимальная ширина лестницы 380мм. Максимальная глубина лестницы 100мм. Длинна лестницы минимум 2700мм, угол наклона лестницы между 65 и 75 градусов — В
28. Монтажные подмости в соответствии с местными инструкциями по технике безопасности и правилами охраны труда — В
33. Кронштейны направляющих и двери крепятся дюбелями — ТКЕ
    поставка (крепятся дюбелями) — ТКЕ
    монтаж (крепятся дюбелями) — ТКЕ

MACHINE ROOM

1. Permissible room temperature +5°C to +40°C — В
   heat output* 4900 kJ/h (per lift) (to be discharged) — В
2. Main switch and switch for machine room and shaft lighting — В
3. Service box — TKE
4. Lifting beam/hoisting hook for P max. 10 kN (above the drive in the machine room ceiling) — В
6. Lighting for machine room In the area of drive unit and controller: min. 200 Lux — В
9. Ducts at least 60 mm deep, covered with sheet steel supporting a persons weight — В
10. Hatch with resistant cover — В

SHAFT

14. Removable lifting hook under shaft ceiling for Pmax.= 5 kN concentrated load — В
15. Counterweight screen — TKE
19. Shaft lighting In the area of landing door and shaft: min. 50 Lux — В
25. To be closed the door frames, connection of sill and architraves — В
27. Ladder to pit Ladder into the pit according to local regulations, Minimum stringer width 280mm, width at the outside maximum 380 mm, maximum ladder-depht 100 mm. Lenght of the ladder minimum 2700mm, applywingat between 65° und 75° — В
28. Installation platform according to local safety requirements — В
33. Rail brackets and doors are attached with dowel plugs — TKE
    Supply (dowel plugs) — TKE
    Mounting (dowel plugs) — TKE

НАГРУЗКИ НА ПОЛ В МАШИННОМ ПОМЕЩЕНИИ

Ситуация нагрузки	Нормальная* работа	Нагрузка в экстремал. случае γf=2,3
Фактор	1,0	(v= 1,0 m/s)
P1 (kN)	9,8	22,4
P2 (kN)		
P3 (kN)		
P4 (kN)	6,0	13,8
Макс. допустимый прогиб в мм	±5	без ограничений

LOADS IN THE MACHINE ROOM

load case	in operation*	exceptional impact γf=2,3
factor	1,0	(v= 1,0 m/s)
P1 (kN)	9,8	22,4
P2 (kN)		
P3 (kN)		
P4 (kN)	6,0	13,8
max.permissible deflection in mm	±5	no requirement

Нагрузки на пол приямка

P7 = 20,6 кН нагрузка на кажд. направляю при срабатывании ловителя кабины
P8 = 62,7 кН нагрузка на каждый буфер кабины
P9 = 45,8 кН нагрузка на кажд. буфер противо-веса

P7-P9 никогда не действуют одновременно

Нагрузки на направляющие

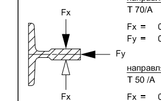

направляющие кабины
T 70/A
Fx = 0,5 кН
Fy = 0,7 кН

направляющие противовеса
T 50 /A
Fx = 0,1 кН
Fy = 0,4 кН

минимально допустимая марка бетона - B25 ГОСТ 26633-91 (EN206:C20/C25)
Стены шахты должны быть вертикальными (отвесными). Макс. допустимое отклонение от вертикали = 30 мм.
Дверные проёмы должны быть прямоугольными и находиться вертикально друг над другом.
Все измерения являются окончательными.
Приблизительные размеры обозначены.
Все размеры в мм.
звукоизоляция согл. действ. нормам и правилам
Заземление и мероприятия по защите от грозовых разрядов производятся Заказчиком

прходное отверстие / глухое отверстие

Силовая цепь:
380 В 50 Гц
Тип сети
TN-S
Цепь освещения:
220 В 50 Гц

Электрические Характеристики:

Подводимая мощность: 8,05 кВт
Ном. ток: 19,26 А
Пусковой ток: 27,76 А
Тепловыделение: 4900 кДж/ч
Вид сети: TN-S
Напряжение: 380 В
Частота: 50 Гц

LOADS ON THE SHAFT PIT FLOOR

P7 = 20,6 kN Impact on each guide rail when safety gear is activated
P8 = 62,7 kN Impact on each compressed buffer
P9 = 45,8 kN Impact on each compressed buffer

load P7-P9 never occur simultaneously

LOADS ON GUIDE RAILS

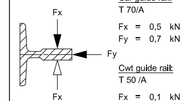

Car guide rail
T 70/A
Fx = 0,5 kN
Fy = 0,7 kN

Cwt guide rail
T 50 /A
Fx = 0,1 kN
Fy = 0,4 kN

Required minimum concrete quality- B25 GOST 26633-91 (EN206: C20/C25)
shaft walls have to be vertical, max. tolerance from the vertical max. + 30 mm.
door openings are to be square and vertically lined above each other.
all measurements are finished measurements, All rough sizes are marked.
all measurements are in mm
noise insulation: VDI 2566 is to be observed
lightning protection in acc.with DIN 57185 / VDE0185 is to be carried out on site.

Through hole / cut out

Power supply:
380 V 50 cycles
Type of power supply
TN-S
Light power supply:
220 V 50 cycles

Electrical Parameters:

Rating power: 8,05 kW
Rating current: 19,26 A
Starting current: 27,76 A
Heat generation: 4900 kJ/h
Power line type: TN-S
Voltage: 380 V
Frequency: 50 Hz

Согласовано:
Approval:
Ответственное лицо:
by:
Дата:
Date:

Версия
Version
2.30
2011.08.03
06:00:00

G		
F		
E		
D		
C	Количество фиксирующих дверей number of door fixation	14.02.2017 Resch
B	Shaft pit = 1200 яма шахт = 1200	05.08.2016 WG / Resch
A	Общая кол. посадок = 16 остановок total no. of landings = 16 stops	26.7.2016 Resch H.

Проект: Project: **Russian residential lift**
shaft: sw 1700 mm, sd 1850 mm; counterweight right "Motego STM-40"

Тип: Type: RRL 630

Инструкция Requirement

ThyssenKrupp

ThyssenKrupp Aufzugswerke

лифт
Passenger Elevator

Грузоподъемность / Capacity 630 кг

Скорость / Speed 1,0 м/с

Масштаб: Scale:		Дата: Date:	Фамилия: Name:	Номер чертежа: Drawing ID No.: MO_630_1700_1850R
1:20 1:50	Подпись: drawn:	08.04.2016	Zi	Заводской номер Client Order No.: -
	Проверено: checked:	08.04.2016	Krn	