Машинное помещение 2

Machine room variant 2

Масштаб/Scale: 1:20

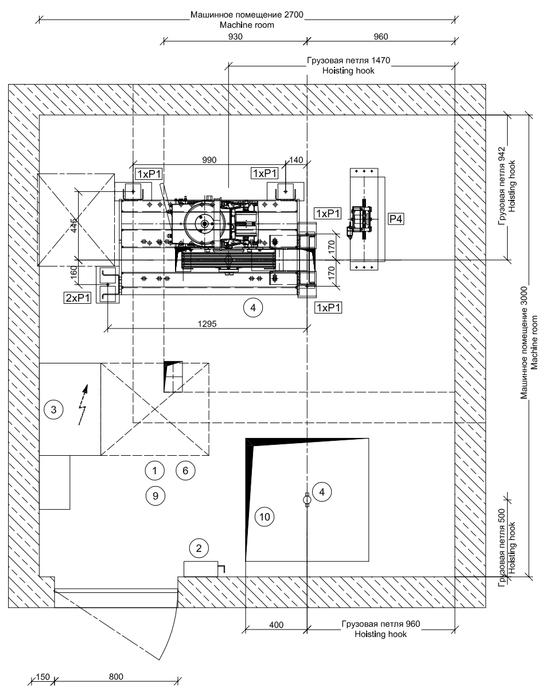

Машинное помещение

Machine room Plan holes

Масштаб/Scale: 1;20

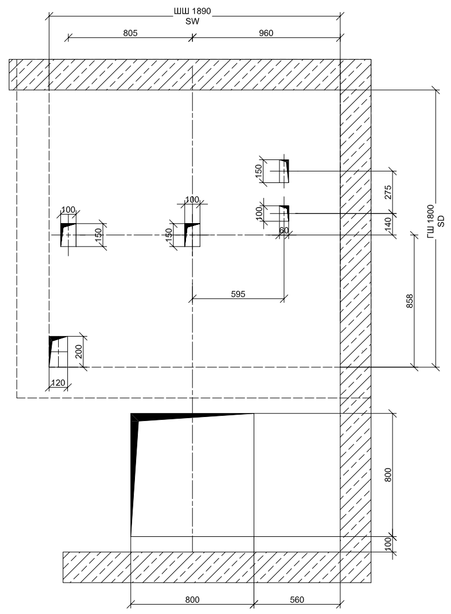

Сечение A-A

Section A-A

Масштаб/Scale: 1;50

cwt-frame I = 3000 mm

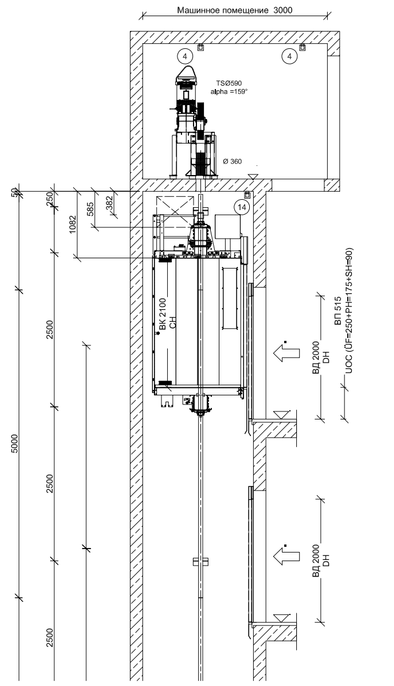

Сечение A-A

Section A-A

Масштаб/Scale: 1;50

мин. верхнее пространство

Minimum headroom height

cwt-frame I = 3800 mm

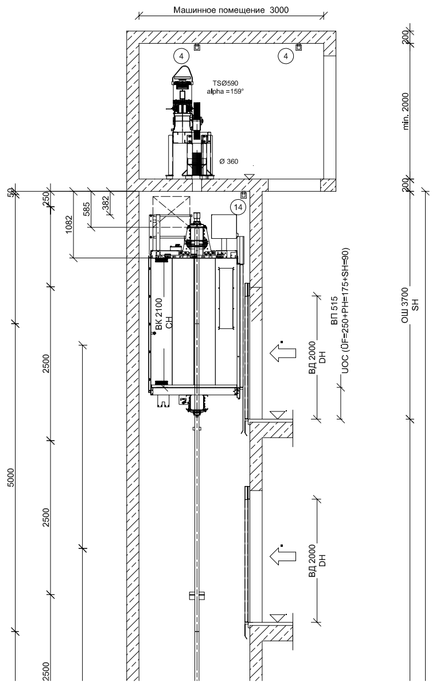

Сечение A-A

Section A-A

Масштаб/Scale: 1;50

мин. приямок

Minimum pit depth

cwt-frame I = 3800 mm

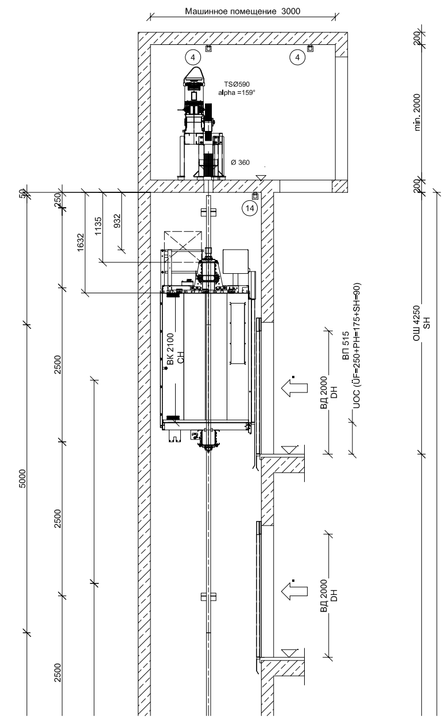

План приямка

Shaft pit plan

Масштаб/Scale: 1:20

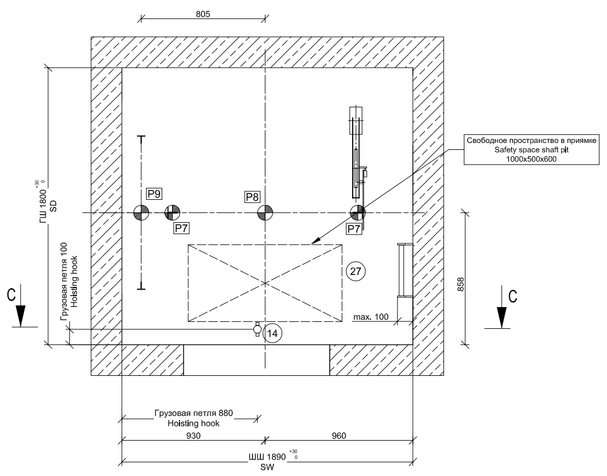

Сечение C-C

Section C-C

Масштаб/Scale: 1:20

Вид изнутри шахты

view from shaft

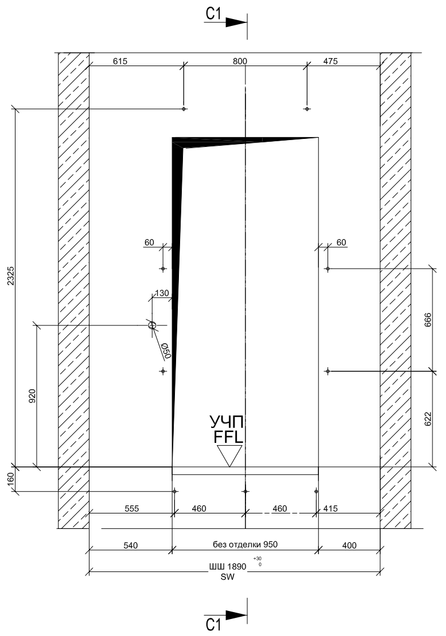

Сечение C1-C1

Section C1-C1

Масштаб/Scale: 1:20

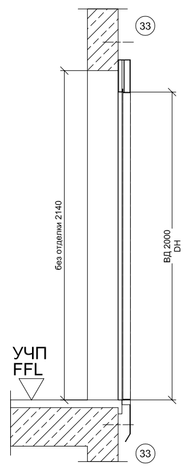

План шахты

Lift plan

Масштаб/Scale: 1:20

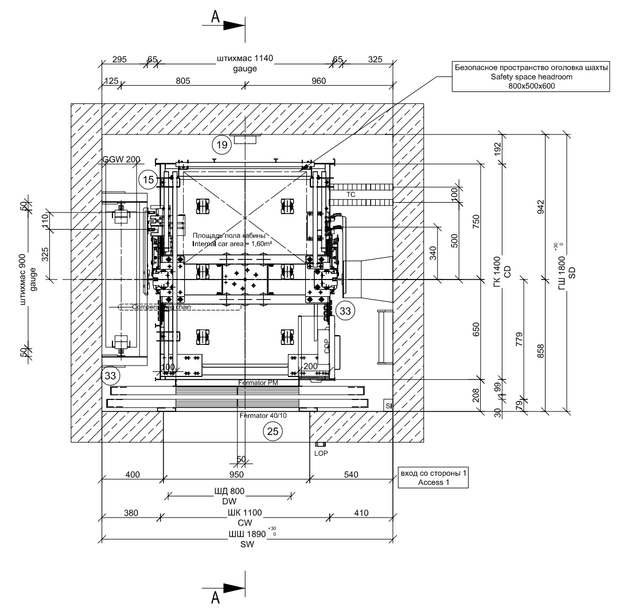

монтажные настилы

Lift installation platforms

Масштаб/Scale: 1:20

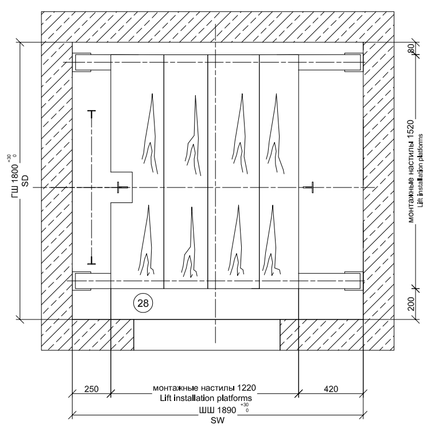

Ограждение шахты

Fall gates to landing entrances

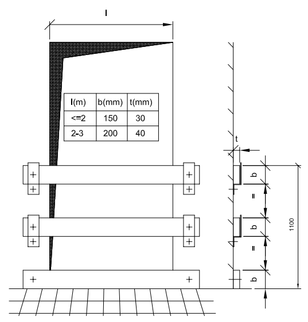

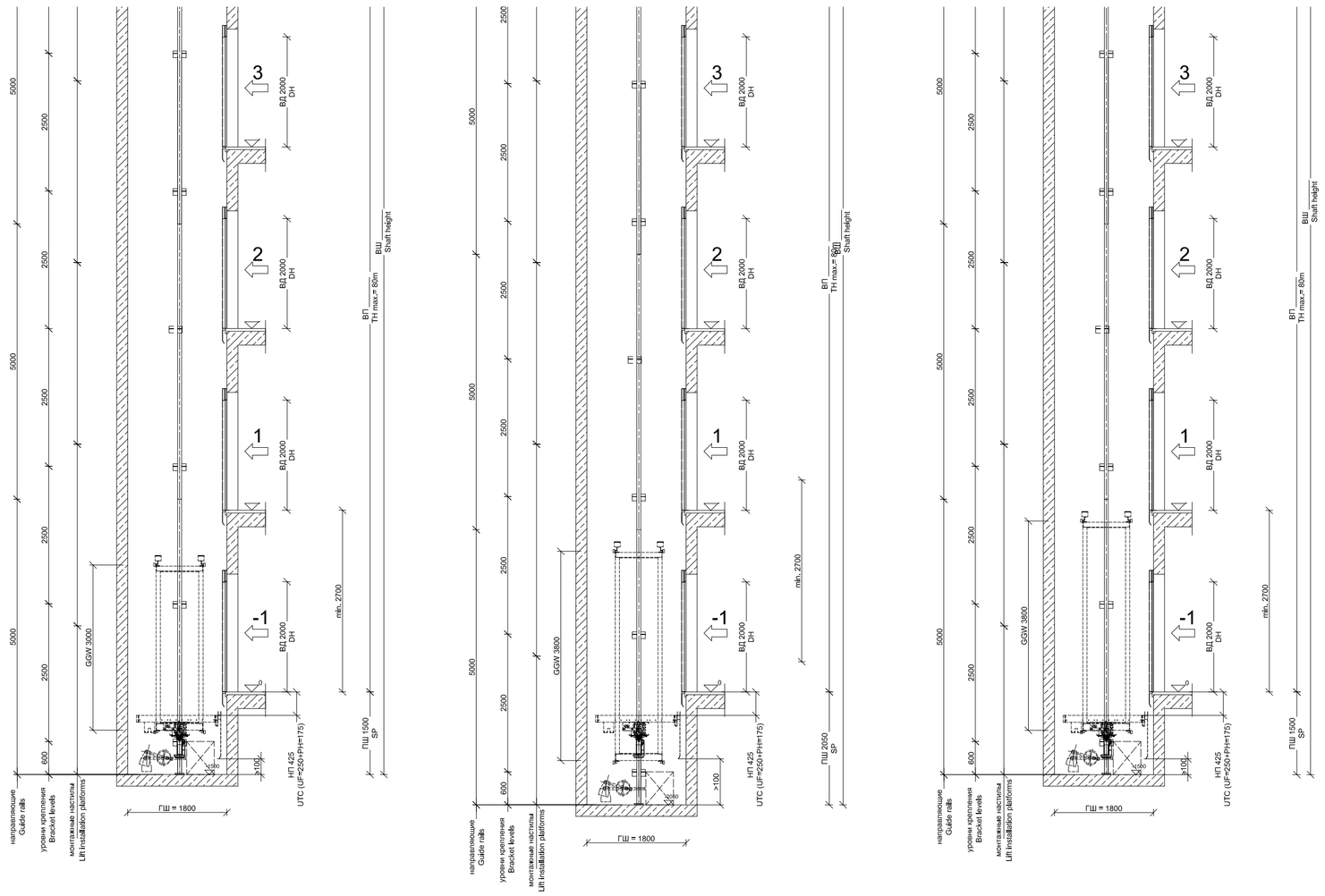

Power supply : 380 V 50 cycles

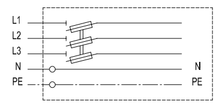

Light power supply : 220 V 50 cycles with neutral wire

Напряжение опл. 380 в 50 гц

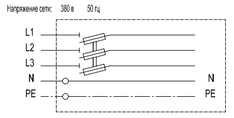

Напряжение для освещения 220 в 50 гц с нейтральной проволокой

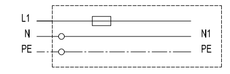

Кинематическая схема подвеса

scheme of rope guilding

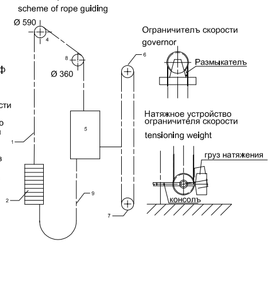

1. Тяговые канаты
   тоже
2. Противовес
   counterweight
4. Канатоведущий шкиф
   traction sheave
5. Кабина
   cabin
6. Ограничитель скорости
   governor
7. Натяжное устройство каната ограничителя скорости
   tensioning weight
8. Направляющий шкив
   pulley
9. компенсирующая цепь
   compensating chain

Профиль ручья канатоведущего шкива

groove profile

остановка	уровень	обозначение остановки
stops	level	designation
32		31
31		30
30		29
29		28
28		27
27		26
26		25
25		24
24		23
23		22
22		21
21		20
20		19
19		18
18		17
17		16
16		15
15		14
14		13
13		12
12		11
11		10
10		9
9		8
8		7
7		6
6		5
5		4
4		3
3		2
2		1
1	0,00m	-1

Указания по проектированию

B = выполняется силами Заказчика

TKE = выполняется силами ThyssenKrupp Elevator 000

GUIDANCE NOTES / FOR PLANNING

B = to be provided by others

TKE = provided by ThyssenKrupp Elevator 000

Машинное помещение

1. Допустимая температура помещения от +5°C до +40°C — B
   Теплопотеря ** 7000 кДж/час (на каждый лифт) (количество тепла, подлежащее отведению наружу) — B
2. Главный выключатель и выключатель для освещения машинного помещения и шахты — B
3. Шкаф управления — TKE
4. Монтажная балка / монтажный крюк рассчитан на макс. нагрузку 10 kN над лебедкой в верхнем перекрытии машинного помещения — B
6. Освещение машинного помещения В зоне размещения приводас мин. 200 люкс — B
8. компенсационная цепь — B
9. Кабельные каналы глубиной не менее 60 мм на бесшовном полу, наряду с распределительными шкафами, покрытые листами, по которым можно ходит — B
10. Монтажный проем с крышкой — B

ШАХТА

14. Съемный грузовой крюк (рымболт) в перекрытии шахты для шахты для Pmax.= 5 kN Сосредоточенная нагрузка — B
15. Ограждение противовеса — TKE
19. Освещение шахты В зоне шахты и шахтных дверей: мин. 50 люкс — B
25. Закрытие зазоров, выполнение примыкания к порогу двери и обрамлению портала — B
27. Лестница в приямок Лестница в приямок в соответствии с местными нормами и правилами. Минимальная ширина ступени 280мм, максимальная ширина лестницы 380мм. Максимальная глубина лестницы 100мм. Длинна лестницы минимум 2700мм, угол наклона лестницы между 65 и 75 градусов — B
28. Монтажные подмости в соответствии с местными инструкциями по технике безопасности и правилами охраны труда — B
33. Кронштейны направляющих и двери крепятся дюбелями поставка (крепятся дюбелями) монтаж (крепятся дюбелями) — TKE / TKE / TKE

MACHINE ROOM

1. Permissible room temperature +5°C to +40°C — B
   heat output* 7000 kJ/h (per lift) (to be discharged) — B
2. Main switch and switch for machine room and shaft lighting — B
3. Service box — TKE
4. Lifting beam/holsting hook for P max. 10 kN (above the drive in the machine room ceiling) — B
6. Lighting for machine room In the area of drive unit and controller: min. 200 Lux — B
8. Compensating chain — B
9. Ducts at least 60 mm deep, covered with sheet steel supporting a persons weight — B
10. Hatch with resistant cover — B

SHAFT

14. Removable lifting hook under shaft ceiling for Pmax.= 5 kN concentrated load — B
15. Counterweight screen — TKE
19. Shaft lighting In the area of landing door and shaft: min, 50 Lux — B
25. To be closed the door frames, connection of sill and architraves — B
27. Ladder to pit Ladder into the pit accordtng to local regulations, Minimum stringer width 280mm, width at the outside maximum 380 mm, maximum ladder-depht 100 mm. Lenght of the ladder minimum 2700mm, apply-angel between 65° und 75° — B
28. Installation platform accordtng to local safety requirements — B
33. Rail brackets and doors are attached with dowel plugs Supply (dowel plugs) Mounting (dowel plugs) — TKE / TKE / TKE

НАГРУЗКИ НА ПОЛ В МАШИННОМ ПОМЕЩЕНИИ

Ситуация нагрузки	Нормальная* работа	Нагрузка в экстремал. случае v_m=2,8
Фактор	1,0	(v_m 1,6 m/s)
P1 (kN)	7,4	20,7
P2 (kN)		
P3 (kN)		
P4 (kN)	6,0	13,8
Макс. допустимый прогиб в мм	≤5	без ограничений

LOADS IN THE MACHINE ROOM

load case	in operation*	exceptional impact v_m=2,8
factor	1,0	(v_m 1,6 m/s)
P1 (kN)	7,4	20,7
P2 (kN)		
P3 (kN)		
P4 (kN)	6,0	13x8
max.permissible deflection in mm	≤5	no requirement

Нагрузки на пол приямка

P7 = 22,1 кН нагрузка на кажд. направляю при срабатывании ловителя кабины

P8 = 62,7 кН нагрузка на каждый буфер кабины

P9 = 49,0 кН нагрузка на кажд. буфер противо-са

P7-P9 никогда не действуют одновременно

Нагрузки на направляющие

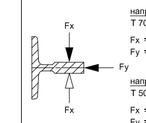

направляющие кабины T 70/A

Fx = 0,5 кН

Fy = 0,7 кН

направляющие противовеса T 50 /A

Fx = 0,1 кН

Fy = 0,4 кН

минимально допустимая марка бетона - B25 ГОСТ 26633-91 (EN206;C20/C25)

Стены шахты должны быть вертикальными (отвесными).

Макс. допустимое отклонение от вертикали = 30 мм.

Дверные проёмы должны быть прямоугольными и находиться вертикально друг над другом.

Все измерения являются окончательными.

Приблизительные размеры обозначенны.

Все размеры в мм.

звукоизоляция согл. действ. нормам и правилам

Заземление и мероприятия по защите от грозовых разрядов производятся Заказчиком

проходное отверстие / глухое отверстие

Силовая цепь:
380 В 50 Гц

Тип сети
TN-S

Цепь освещения:
220 В 50 Гц

Электрические Характеристики:

Подводимая мощность: 11,05 кВт
Ном. ток 24,76 А
Пусковой ток 34,76 А
Тепловыделение: 7000 кДж/ч
Вид сети: TN-S
Напряжение: 380 В
Частота: 50 Гц

LOADS ON THE SHAFT PIT FLOOR

P7 = 22,1 kN Impact on each guide rail when safety gear is activated

P8 = 62,7 kN Impact on each compressed buffer

P9 = 49,0 kN Impact on each compressed buffer

load P7-P9 never occur simultaneously

LOADS ON GUIDE RAILS

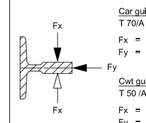

Car guide rail: T 70/A

Fx = 0,5 kN

Fy = 0,7 kN

Cwt guide rail: T 50 /A

Fx = 0,1 kN

Fy = 0,4 kN

Required minimum concrete quality> B25 GOST 26633-91 (EN206; C20/C25)

shaft walls have to be vertical.

max. tolerance from the vertical max. + 30 mm.

door openings are to be square and vertically lined above each other.

all measurements are finished measurements.

All rough sizes are marked.

all measurements are in mm

noise insulation: VDI 2566 is to be observed

lightning protection in accwith DIN 57185 / VDE0185 is to be carried out on site.

Through hole / cut out

Power supply:
380 V 50 cycles

Type of power supply
TN-S

Light power supply:
220 V 50 cycles

Electrical Parameters:

Rating power: 11,05 kW
Rating current: 24,76 A
Starting current: 34,76 A
Heat generation: 7000 kJ/h
Power line type: TN-S
Voltage: 380 V
Frequency: 50 Hz

Согласовано:
Approval:

Ответственное лицо: by:

Дата: Date:

Версия Version 2.00 2011.08.05 06:05:00

G	
F	
E	
D	
C	
B	
A	Позиция 9 в схеме, Количество фиксирующих двери — 06.02.2017
	Position 9 in scheme, number of door fixation — Resch

Проект: Russian residential lift

Project: shaft: sw max, 1890 mm, sd 1800 mm;counterweight left; DW800, 2PCO "Motego STM-40"

Тип: RRL 630

Type:

Инструкция Requirement

ThyssenKrupp

ThyssenKrupp Aufzugswerke

лифт Passenger Elevator

Грузоподъемность 630 кг Capacity

Скорость 1,6 м/с Speed

Масштаб: Scale:		Дата: Date:	Фамилия: Name:	Номер чертежа: Drawing ID No.:
1:20 1:50	Подпись: drawn:	21.04.2016	Zi	RRL630_160_1890_1800L_DW800_2PCO_rRM
	Проверено: checked:	21.04.2016	Krn	Заводской номер Client Order No.: -