Машинное помещение 2

Machine room variant 2

Масштаб/Scale: 1:20

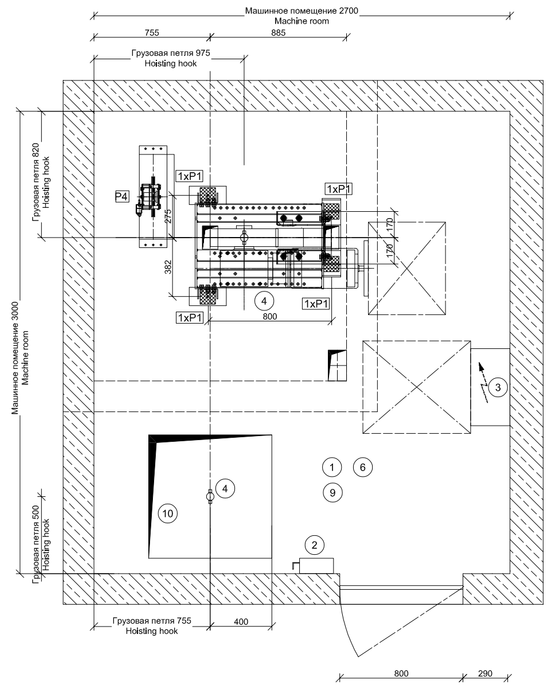

Машинное помещение

Machine room Plan holes

Масштаб/Scale: 1:20

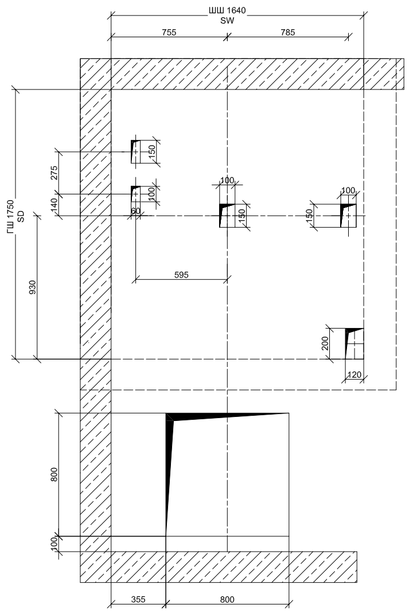

Сечение A-A

Section A-A

Масштаб/Scale: 1:50

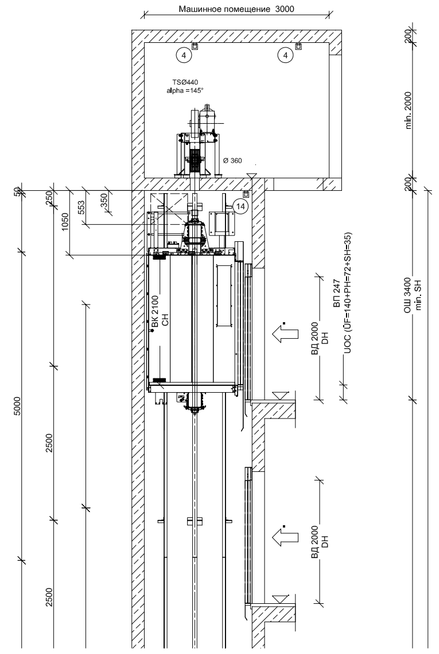

остановка	уровень	обозначение остановки
stops	level	designation
16		15
15		14
14		13
13		12
12		11
11		10
10		9
9		8
8		7
7		6
6		5
5		4
4		3
3		2
2		1
1	0,00m	-1

План приямка

Shaft pit plan

Масштаб/Scale: 1:20

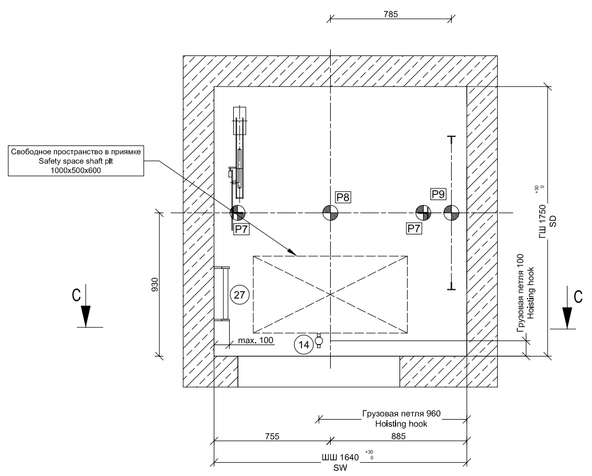

Ограждение шахты

Fall gates to landing entrances

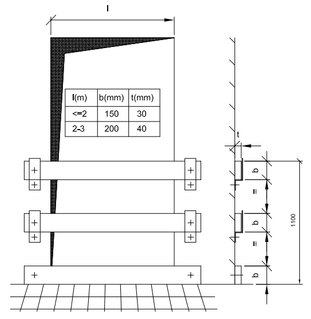

l(mm)	b(mm)	t(mm)
<=2	150	30
2-3	200	40

Выполняется согласно действующим нормам и правилам

Design in accwith local requirements

Сечение C-C

Section C-C

Масштаб/Scale: 1:20

Вид изнутри шахты

view from shaft

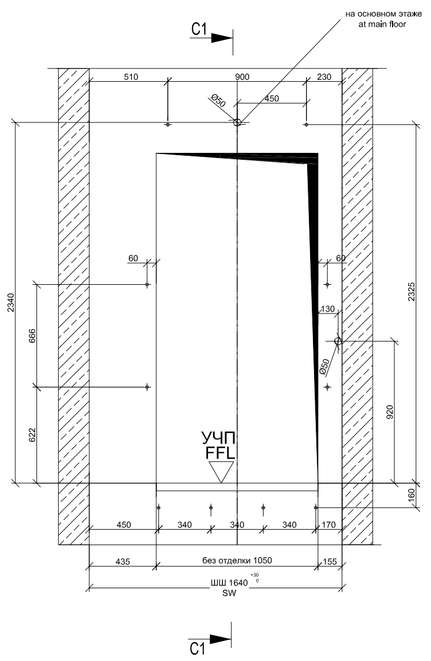

Сечение C1-C1

Section C1-C1

Масштаб/Scale: 1:20

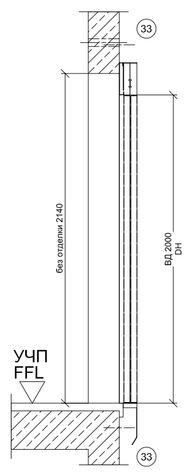

План шахты

Lift plan

Масштаб/Scale: 1:20

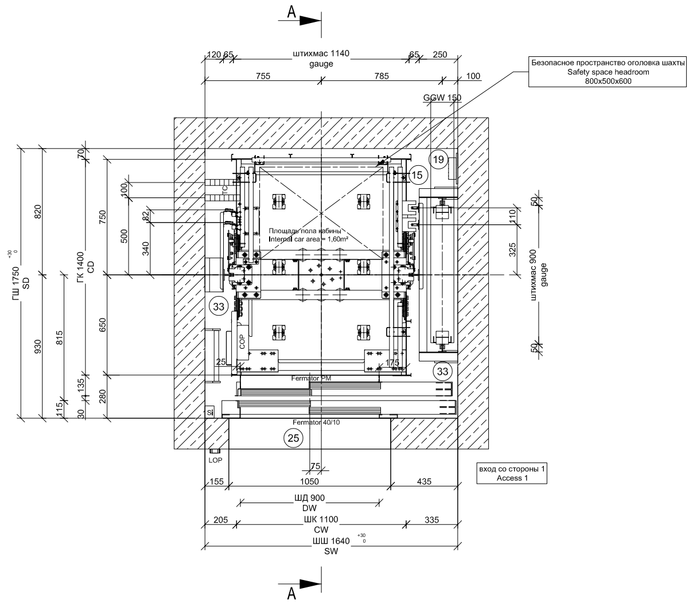

монтажные настилы

Lift installation platforms

Масштаб/Scale: 1:20

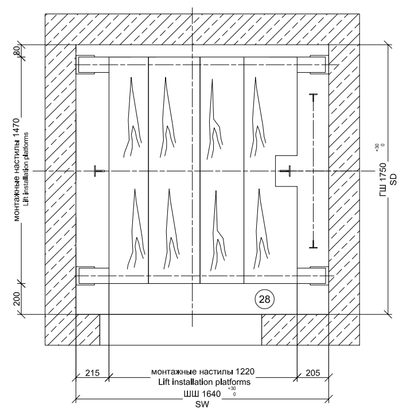

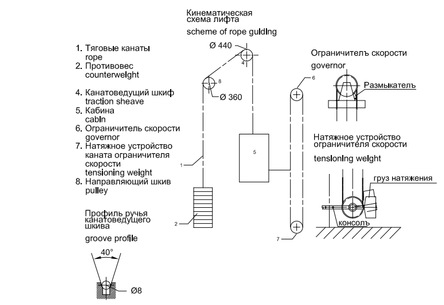

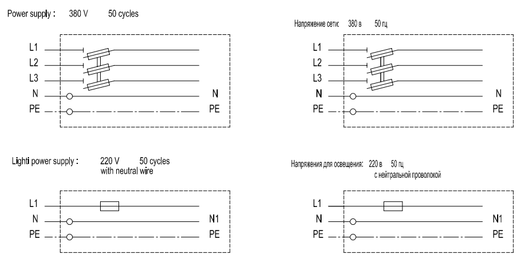
Power supply : 380 V 50 cycles
L1
L2
L3
N
PE
Light power supply : 220 V 50 cycles
with neutral wire
L1
N
PE
N1
Направляющие
Guide rails
уровни крепления
Bracket levels
монтажные настилы
Lift installation platforms
ПШ 1750
SD
ВШ
Shaft height
ВП
Tm max=60m
ПШ 1200
min. SP
ПШ = 1750
GDW 3000
ПШ 2700
min. 2700
ВД 2000
DH
ВД 2300
DH
ВД 2300
DH
ВД 2300
DH
ВД 2300
DH
4
3
2
1
-1
5500
5500
2500
2500
2