Машинное помещение
Machine room

Масштаб/Scale: 1:20

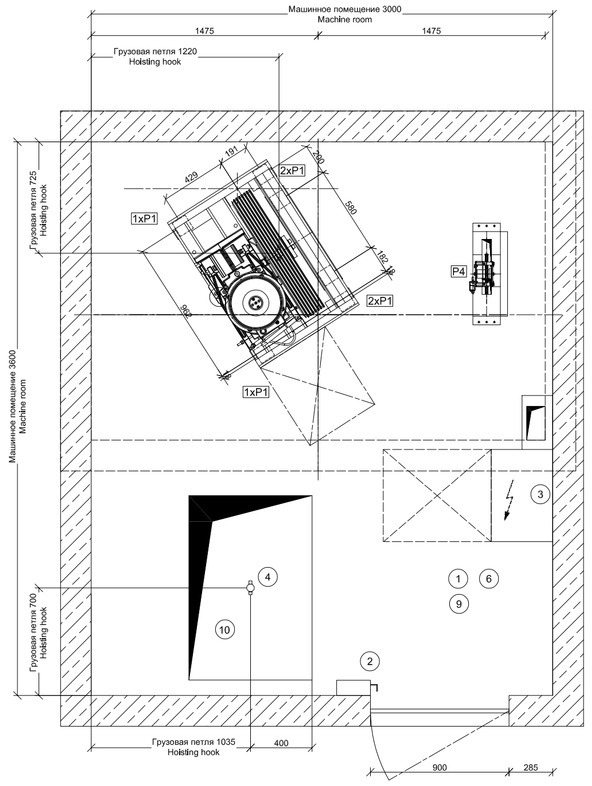

План приямка
Shaft pit plan

Масштаб/Scale: 1:20

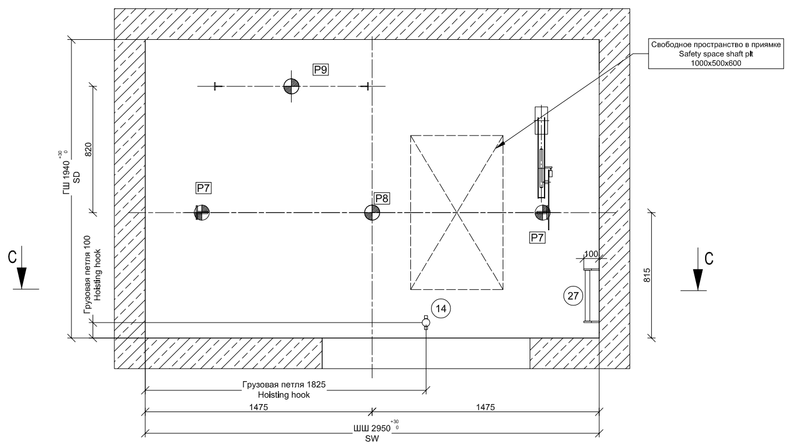

План шахты
Lift plan

Масштаб/Scale: 1:20

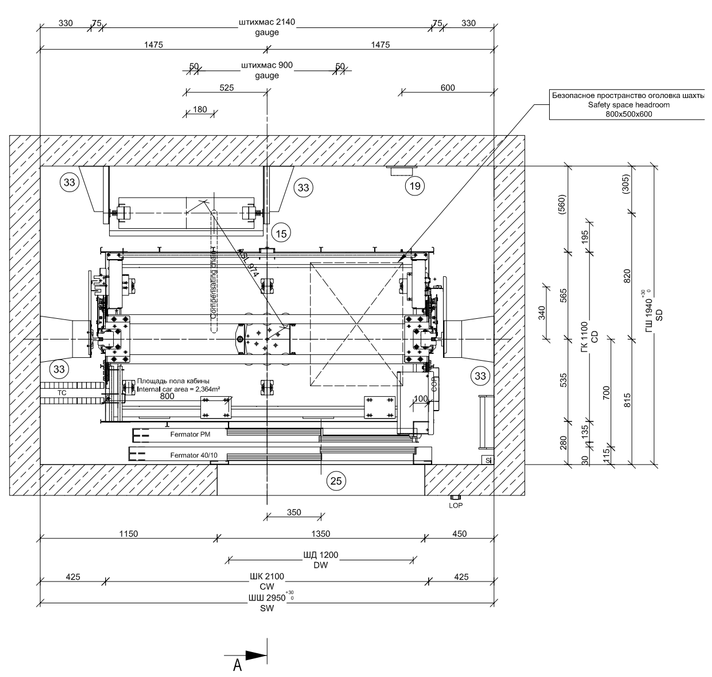

Машинное помещение
Machine room Plan holes

Масштаб/Scale: 1:20

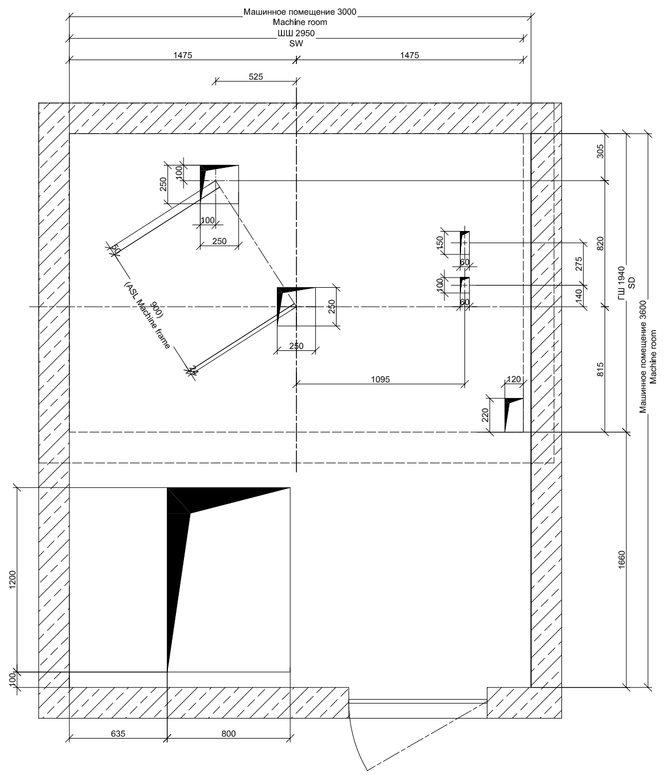

Сечение C-C
Section C-C

Масштаб/Scale: 1:20

Вид изнутри шахты
view from shaft

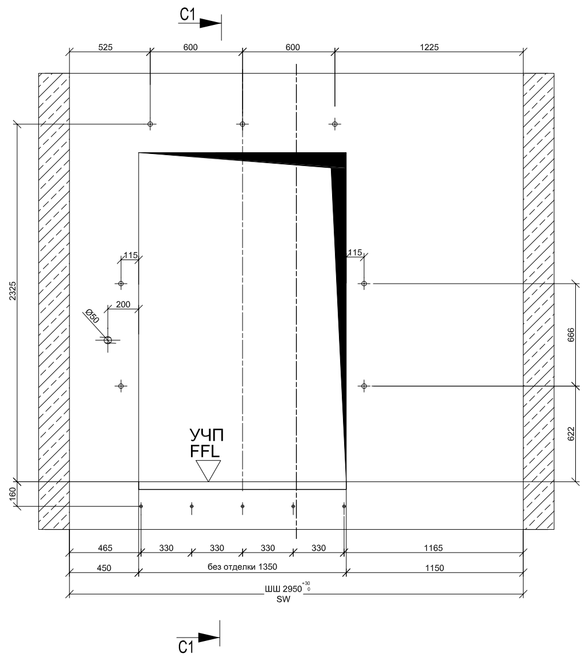

монтажные настилы
Lift installation platforms

Масштаб/Scale: 1:20

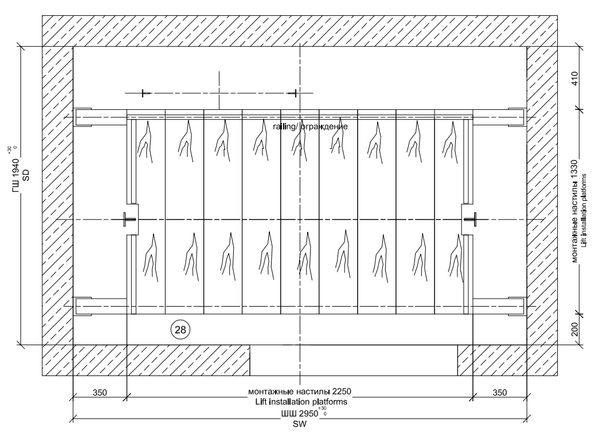

Сечение C1-C1
Section C1-C1

Масштаб/Scale: 1:20

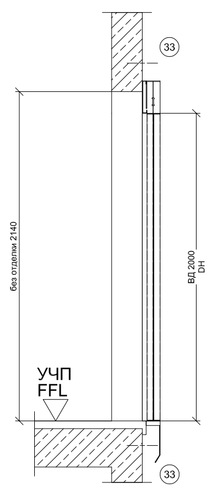

Ограждение шахты
Fall gates to landing entrances

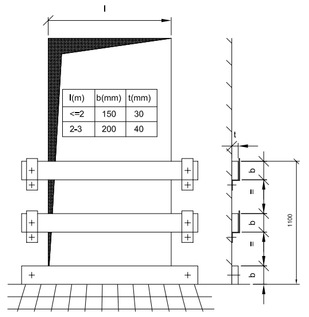

Сечение A-A
Section A-A

Масштаб/Scale: 1:50

мин. верхнее пространство

cwt-frame l = 3000 mm

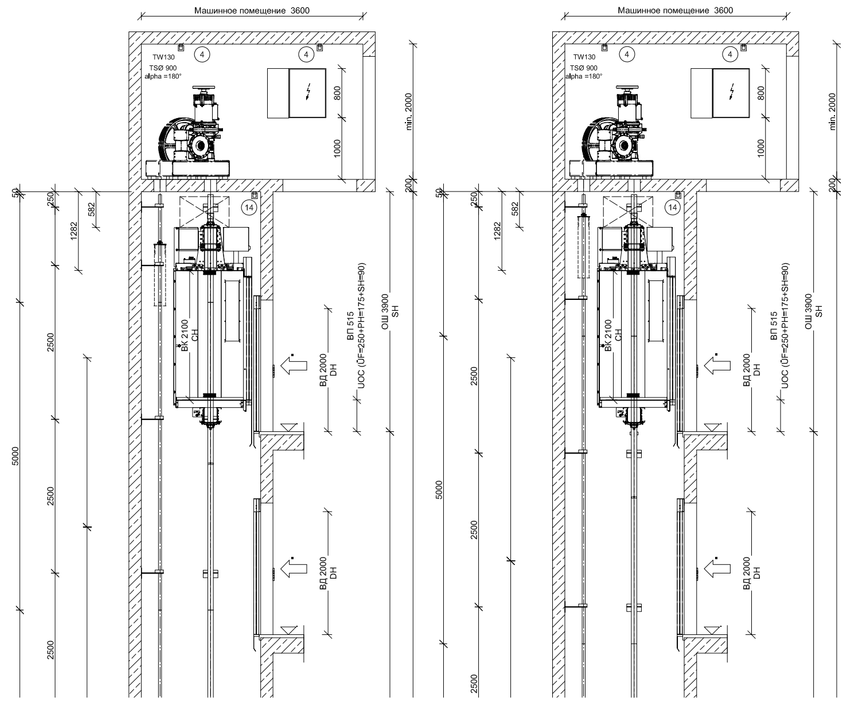

Сечение A-A
Section A-A

Масштаб/Scale: 1:50

мин. верхнее пространство
Minimum headroom height

cwt-frame l = 3800 mm

Сечение A-A
Section A-A

Масштаб/Scale: 1:50

мин. приямок
Minimum pit depth

cwt-frame l = 3800 mm

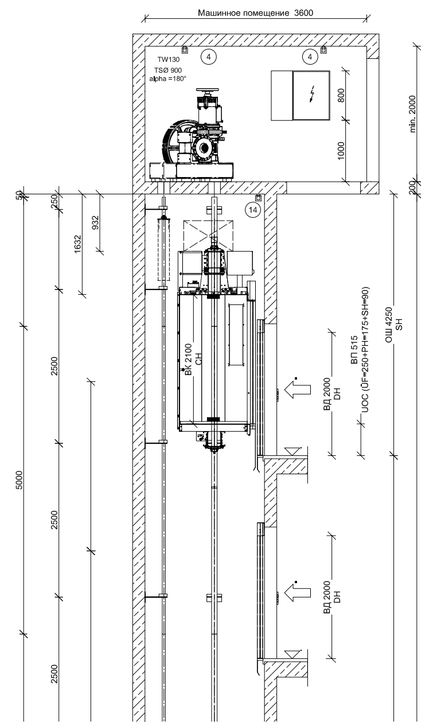

1. Тяговые канаты
rope
2. Противовес
counterweight
4. Канатоведущий шкиф
traction sheave
5. Кабина
cabin
6. Ограничитель скорости
governor
7. Натяжное устройство каната ограничителя скорости
tensioning weight
8. компенсирующая цепь
compensating chain

Профиль ручья канатоведущего шкива
groove profile

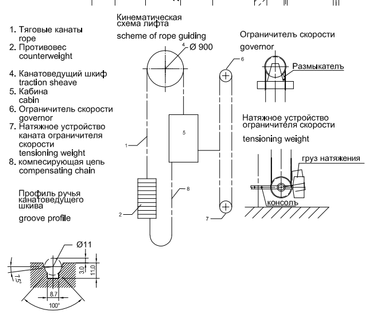
Кинематическая схема лифта
scheme of rope guiding
D 900
Ограничитель скорости
governor
Размыкатель
Натяжное устройство ограничителя скорости
tensioning weight
груз натяжения
weight
Ø11
1:1
1:1
1:1