Машинное помещение (план размещения оборудования)
Масштаб 1:20

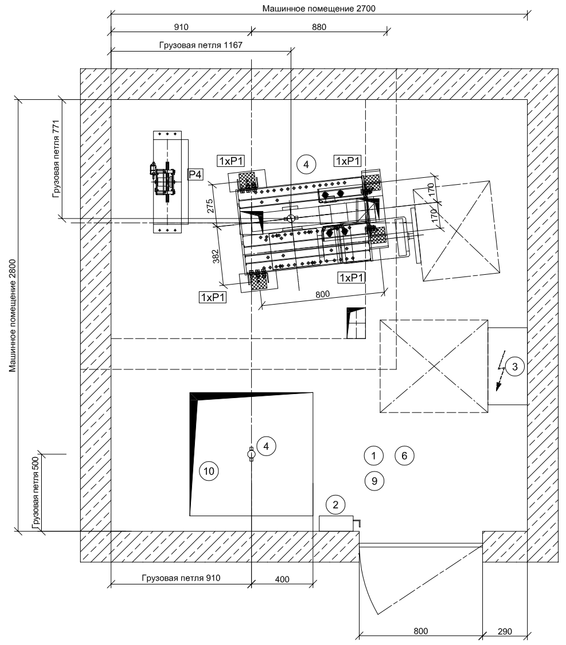

Машинное помещение (план размещения отверстий)
Масштаб 1:20

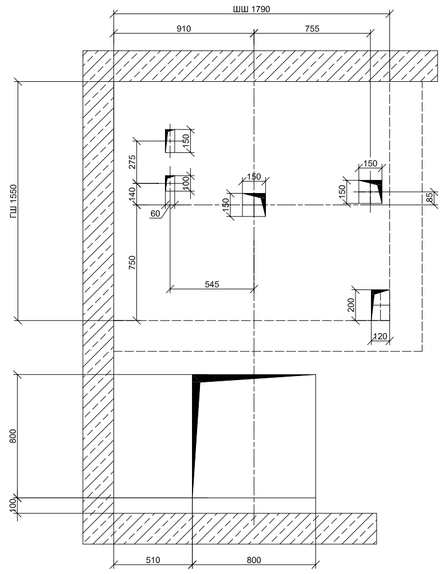

Сечение A-A
Section A-A
Масштаб/Scale: 1:50

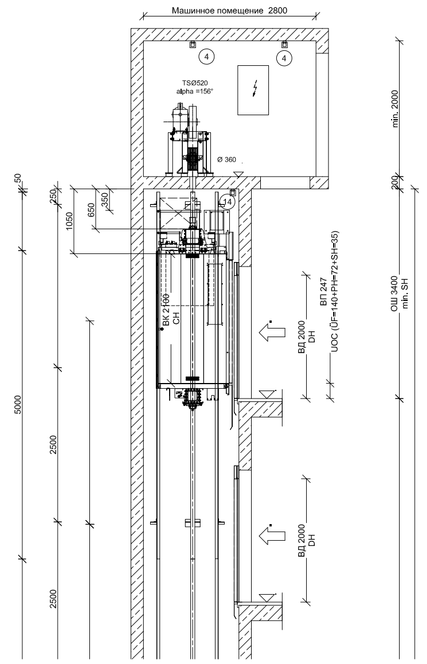

План приямка
Масштаб 1:20

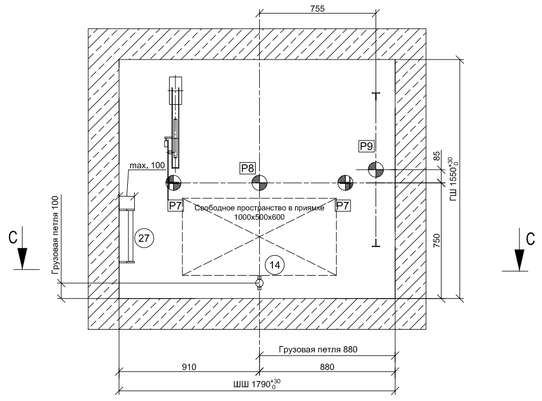

Ограждение шахты
Fall gates to landing entrances

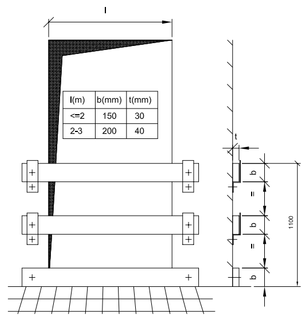

l(m)	b(mm)	t(mm)
<=2	150	30
2-3	200	40

Выполняется согласно действующим нормам и правилам
Design in acc.with local requirements

Сечение C-C
Масштаб 1:20
Вид изнутри шахты

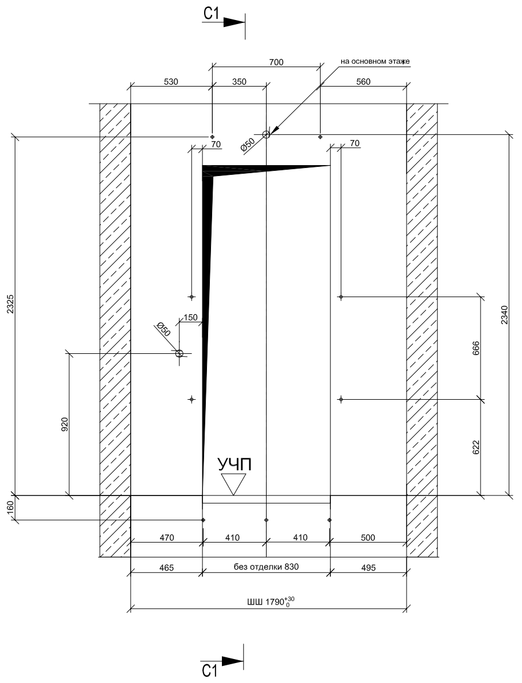

Сечение C1-C1
Масштаб 1:20

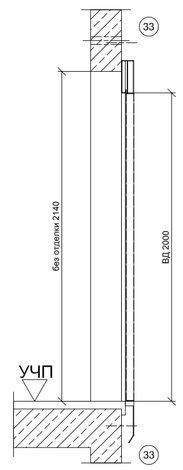

остановка	уровень	обозначение остановки
stops	level	designation
17		16
16		15
15		14
14		13
13		12
12		11
11		10
10		9
9		8
8		7
7		6
6		5
5		4
4		3
3		2
2		1
1	0,00m	-1

План шахты
Масштаб 1:20

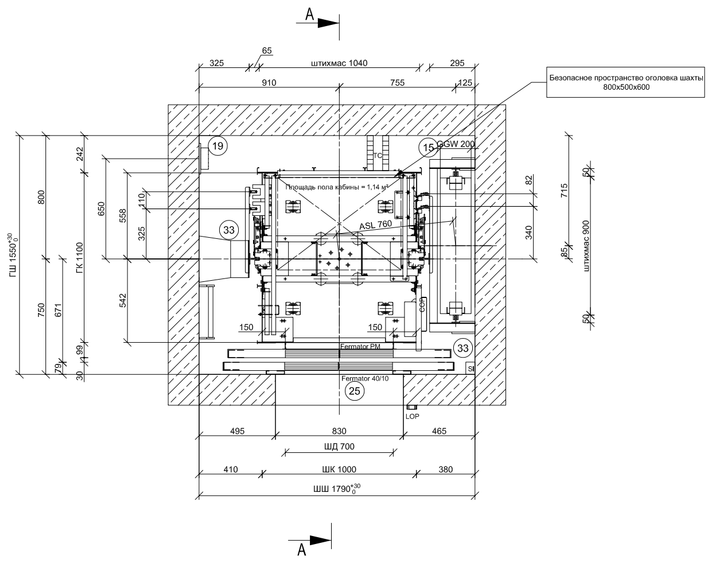

Монтажные настилы
Масштаб: 1:20

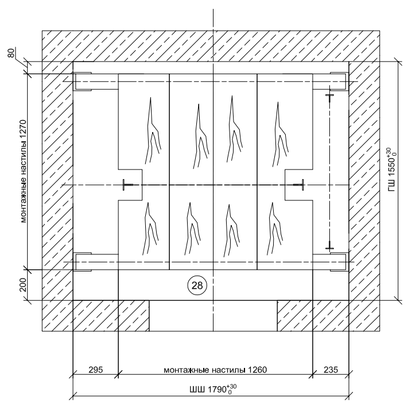

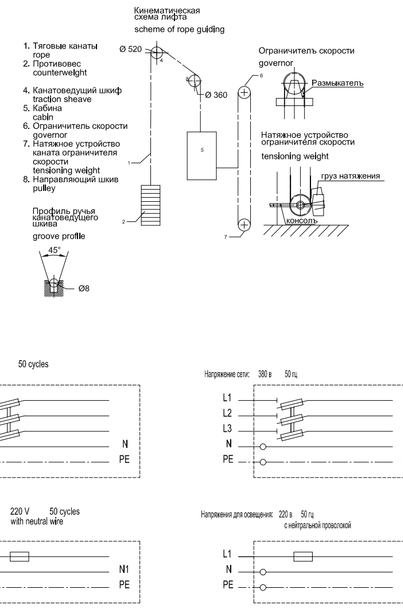

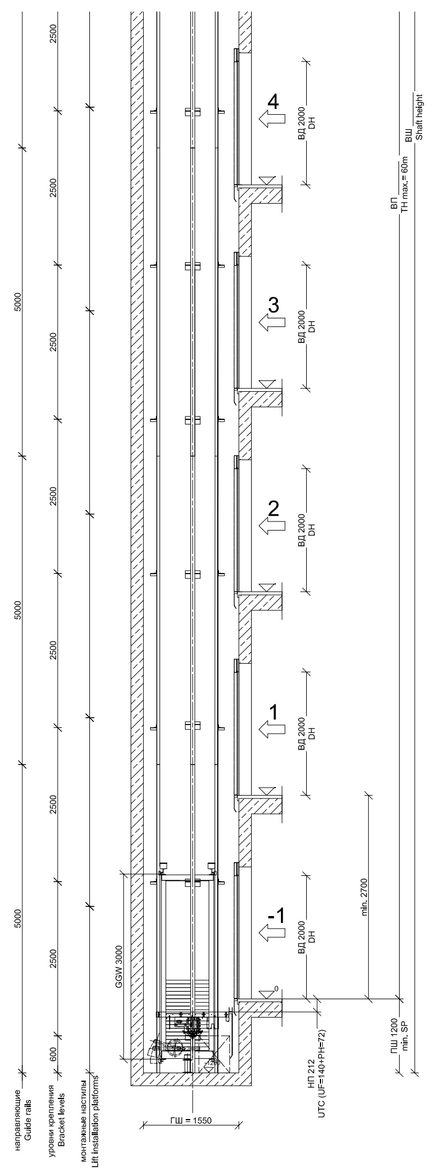

Указания по проектированию

B = выполняется силами Заказчика
TKE = выполняется силами ThyssenKrupp Elevator 000

Машинное помещение

1. Допустимая температура помещения от +5°C до +40°C — B
Теплоотдача = 3150 кДж/ч (на каждый лифт)
(количество тепла, подлежащее отведению наружу) — B
2. Главный выключатель и выключатель для освещения машинного помещения и шахты — B
3. Шкаф управления — TKE
4. Монтажная балка / монтажный крюк рассчитан на макс. нагрузку 10 кН над лебёдкой в верхнем перекрытии машинного помещения — B
6. Освещение машинного помещения В зоне размещения привода: мин. 200 лк — B
9. Кабельные каналы глубиной не менее 60 мм на бесшовном полу, наружу с распределительными шкафами, покрытые листами, по которым можно ходит — B
10. Монтажный проем с крышкой — B

ШАХТА

14. Съемный грузовой крюк (рымболт) в перекрытии шахты для шахты для P макс.= 5 кН Сосредоточенная нагрузка — B
15. Ограждение противовеса — TKE
19. Освещение шахты В зоне шахты и шахтных дверей: мин. 50 лк — B
25. Закрытие зазоров, выполнение примыкания к порогу двери и обрамлению портала — B
27. Лестница в приямок Лестница в приямке в соответствии с местными нормами и правилами. Минимальная ширина ступени 280 мм, максимальная ширина лестницы 380 мм. Максимальная глубина лестницы 100 мм. Длина лестницы минимум 2700 мм, угол наклона лестницы между 65 и 75 градусов — B
28. Монтажные подмости в соответствии с местными инструкциями по технике безопасности и правилами охраны труда — B
33. Кронштейны направляющих и двери крепятся дюбелями — TKE
поставка (крепятся дюбелями) — TKE
монтаж (крепятся дюбелями) — TKE

НАГРУЗКИ НА ПОЛ В МАШИННОМ ПОМЕЩЕНИИ

Нагрузка	Нормальная* работа	Нагрузка в экстремал. случае γf=2,3
Фактор	1,0	(v= 1,0 м/с)
P1 (кН)	7,0	16,1
P2 (кН)		
P3 (кН)		
P4 (кН)	6,0	13,8
Макс. допустимый прогиб в мм	±5	без ограничений

Нагрузки на пол приямка

P7 = 15,6 кН нагрузка на кажд. направленно при срабатывании поимателя кабины
P8 = 42,4 кН нагрузка на каждый буфер кабины
P9 = 31,8 кН нагрузка на кажд. буфер противовеса

P7-P9 никогда не действуют одновременно

Нагрузки на направляющие

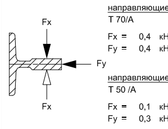

направляющие кабины
T 70/A
Fx = 0,4 кН
Fy = 0,4 кН

направляющие противовеса
T 50 /A
Fx = 0,1 кН
Fy = 0,3 кН

минимально допустимая марка бетона - B25 ГОСТ 26633-91 (EN206:C20/C25)
Стены шахты должны быть вертикальными (отвесными), Макс. допустимое отклонение от вертикали + 30 мм.
Дверные проёмы должны быть прямоугольными и находиться вертикально друг над другом.
Все измерения являются окончательными.
Приблизительные размеры обозначены.
Все размеры в мм.
звукоизоляция согл. дейсте, нормам и правилам
Заземление и мероприятия по защите от грозовых разрядов производится Заказчиком

прокладное отверстие / глухое отверстие

Электрические Характеристики:

Подводимая мощность: 6,25 кВт
Ном. ток 15,26 A
Пусковой ток 22,76 A
Вид сетис TN-S

Направление сети: 380 в 50 гц
Направление для освещения 220 в 50 гц с нейтральной проволокой

GUIDANCE NOTES / FOR PLANNING

B = to be provided by others
TKE = provided by ThyssenKrupp Elevator 000

MACHINE ROOM

1. Permissible room temperature +5°C to +40°C — B
heat output= 3150 kJ/h (per lift)
(to be discharged) — B
2. Main switch and switch for machine room and shaft lighting — B
3. Service box — TKE
4. Lifting beam/hoisting hook for P max. 10 kN (above the drive in the machine room ceiling) — B
5.
6. Lighting for machine room In the area of drive unit and controller: min. 200 Lux — B
9. Ducts at least 60 mm deep, covered with sheet steell supporting a persons weight — B
10. Hatch with resistant cover — B

SHAFT

14. Removable lifting hook under shaft ceiling for Pmax.= 5 kN concentrated load — B
15. Counterweight screen — TKE
19. Shaft lighting In the area of landing door and shaft: min. 50 Lux — B
25. To be closed the door frames, connection of sill and architraves — B
27. Ladder to pit — B
Ladder into the pit according to local regulations. Minimum stringer width 280mm, width at the outside maximum 380 mm, maximum buldowdepht 100 mm. Lenght of the ladder minimum 2700mm, apply-angel between 65° und 75°
28. Installation platform according to local safety requirements — B
33. Rail brackets and doors are attached with dowel plugs — TKE
Supply (dowel plugs) — TKE
Mounting (dowel plugs) — TKE

LOADS IN THE MACHINE ROOM

load case	in operation*	exceptional impact γf=2,3
factor	1,0	(v= 1,0 m/s)
P1 (kN)	7,0	16,1
P2 (kN)		
P3 (kN)		
P4 (kN)	6,0	13,8
max.permissible deflection in mm	±5	no requirement

LOADS ON THE SHAFT PIT FLOOR

P7 = 15,6 kN impact on each guide rail when safety gear is activated
P8 = 42,4 kN impact on each compressed buffer
P9 = 31,8 kN impact on each compressed buffer

load P7-P9 never occur simultaneously

LOADS ON GUIDE RAILS

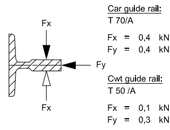

Car guide rail:
T 70/A
Fx = 0,4 kN
Fy = 0,4 kN

Cwt guide rail:
T 50 /A
Fx = 0,1 kN
Fy = 0,3 kN

Required minimum concrete quality:- B25 GOST 26633-91 (EN206: C20/C25)
shaft walls have to be vertical,
max. tolerance from the vertical max. + 30 mm.
door openings are to be square and vertically lined above each other.
all measurements are finished measurements.
All rough sizes are marked.
all measurements are in mm
noise insulation: VDI 2566 is to be observed
lightning protection in acc.with DIN 57185 / VDE0185 is to be carried out on site.

Through hole / cut out

Electrical Parameters:

Rating power: 6,25 kW
Rating current: 15,26 A
Starting current: 22,76 A
Power line type: TN-S

Power supply : 380 V 50 cycles
Light power supply : 220 V 50 cycles with neutral wire

Согласовано:
Approval:
Ответственное лицо:
by:
Дата:
Date:

G		
F		
E		
D		
C		
B		
A	Xxx / xxx	Last Name / XX.XX.20XX

Проект: Xxx
Project: shaft: sw max, 1790 mm, sd 1550 mm;counterweight right "Motego STM-40"

Тип: SIMPLICITY
Type:
Нормы: ГОСТ Р 53780 - 2010
Standard:

ThyssenKrupp

thyssenkrupp Elevator OOO

Лифт
Passenger Elevator
Грузоподъемность 400 кг
Capacity
Скорость 1,0 м/с
Speed

Масштаб: Scale:		Дата: Date:	Фамилия: Name:	Номер чертежа: Drawing ID No.:MO_400_1790_1550_R Лист max
1:20 1:50	Подпись: Drawn:	XX.XX.20XX	Xxx	Заводской номер Client Order No.: 0000
	Проверено: Checked:	XX.XX.20XX	tkE	