Машинное помещение

Machine room

Масштаб/Scale: 1:20

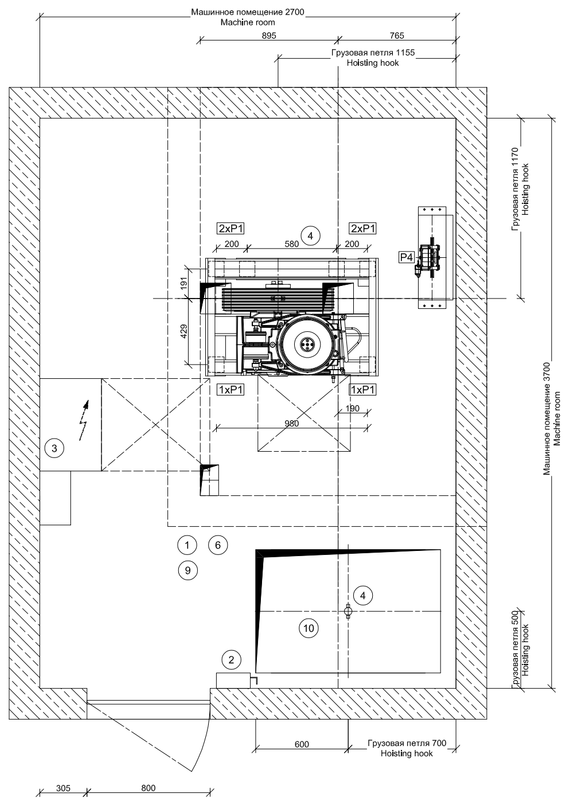

Машинное помещение

Machine room Plan holes

Масштаб/Scale: 1:20

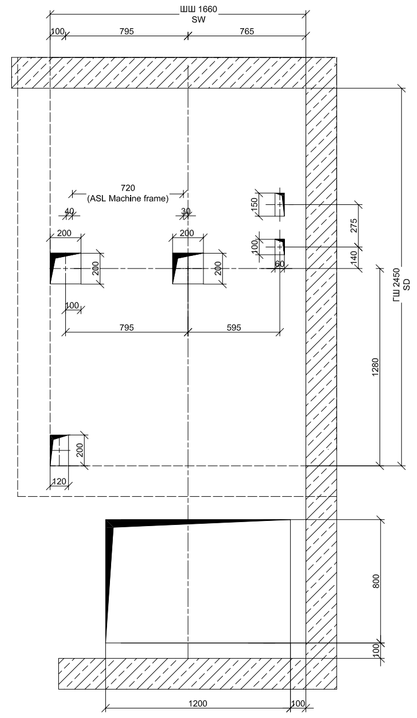

Сечение A-A

Section A-A

Масштаб/Scale: 1:50

мин. верхнее пространство

cwt-frame I = 3000 mm

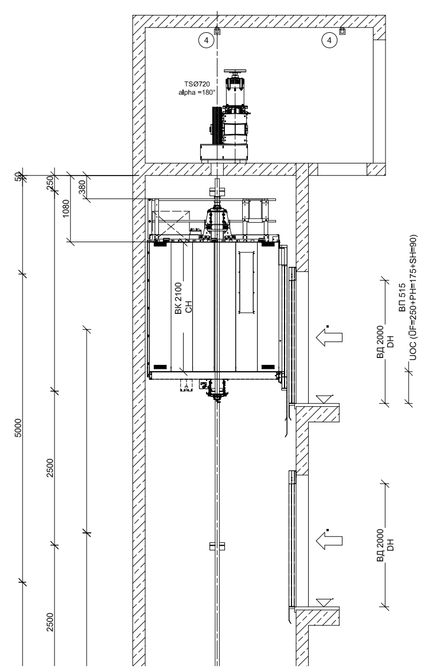

Сечение A-A

Section A-A

Масштаб/Scale: 1:50

мин. верхнее пространство

Minimum headroom height

cwt-frame I = 3800 mm

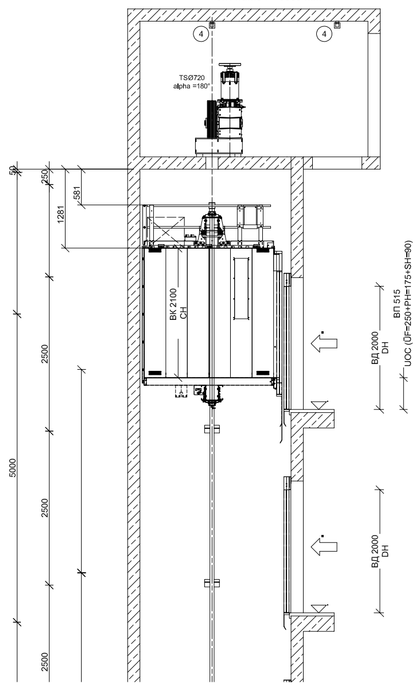

Сечение A-A

Section A-A

Масштаб/Scale: 1:50

мин. верхнее пространство

Minimum pit depth

cwt-frame I = 3800 mm

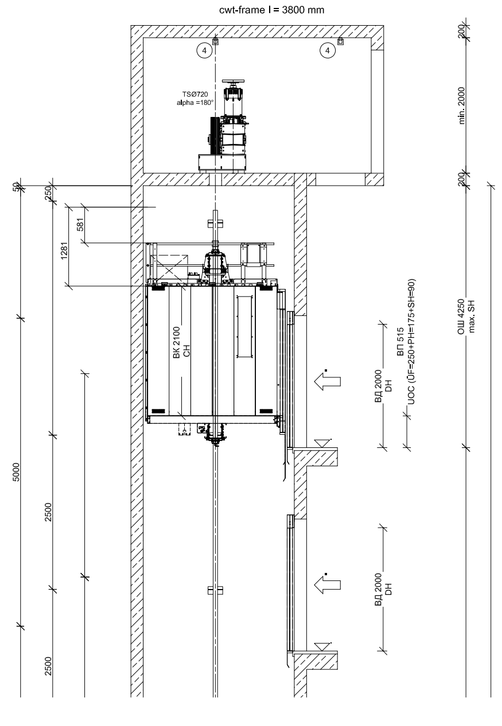

План приямка

Shaft pit plan

Масштаб/Scale: 1:20

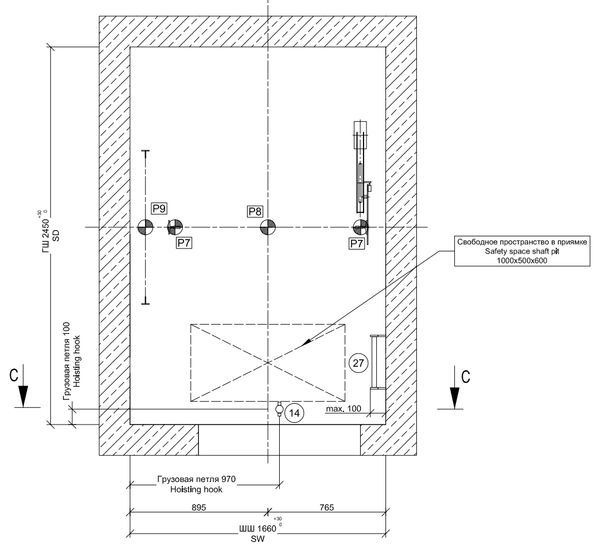

Сечение C-C

Section C-C

Масштаб/Scale: 1:20

Вид изнутри шахты

view from shaft

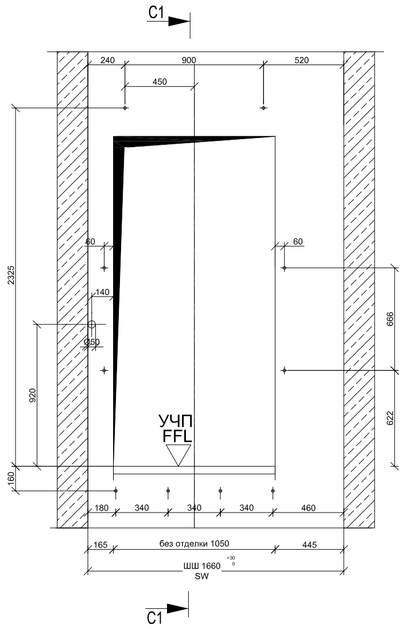

Сечение C1-C1

Section C1-C1

Масштаб/Scale: 1:20

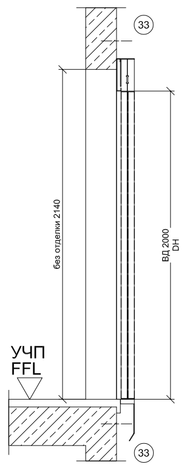

План шахты

Lift plan

Масштаб/Scale: 1:20

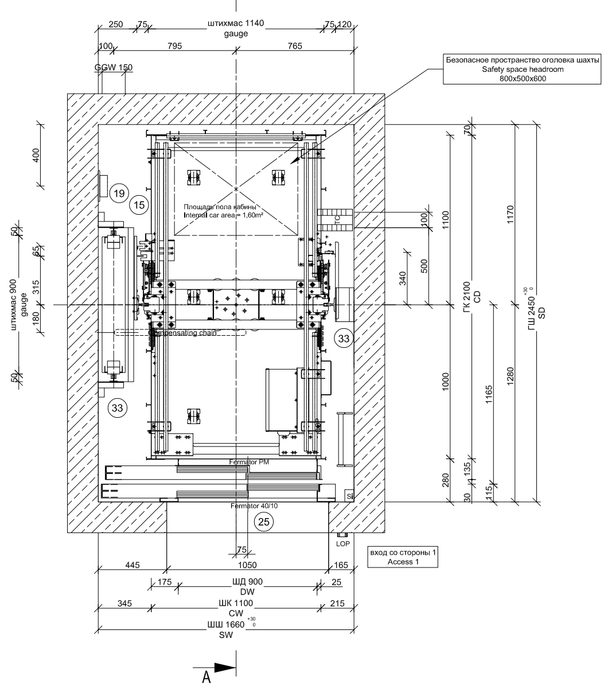

монтажные настилы

Lift installation platforms

Масштаб/Scale: 1:20

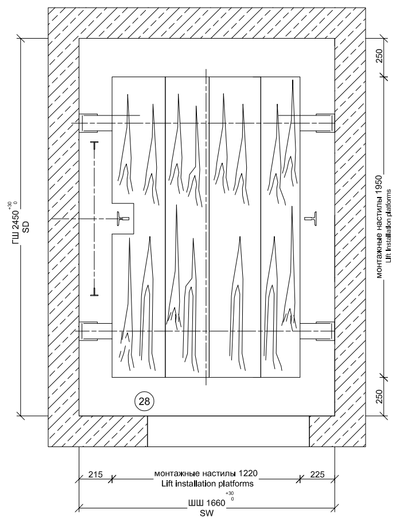

Ограждение шахты

Fall gates to landing entrances

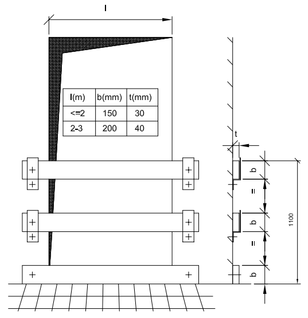

l(m)	b(mm)	t(mm)
<=2	150	30
2-3	200	40

Выполняется согласно действующим нормам и правилам

Design in accuith local requirements

1. Тяговые канаты rope
2. Противовес counterweight
4. Канатоведущий шкив traction sheave
5. Кабина cabin
6. Ограничитель скорости governor
7. Натяжное устройство каната ограничителя скорости tensioning weight
8. компенсирующая цепь compensating chain

Профиль ручья канатоведущего шкива groove profile

Кинематическая схема лифта scheme of rope guiding

Ограничитель скорости governor

Размыкатель

Натяжное устройство ограничителя скорости tensioning weight

груз натяжения

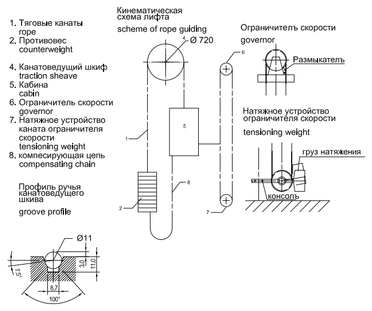

Power supply : 380 V 50 cycles

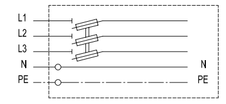

Напряжение сети: 380 в 50 Гц

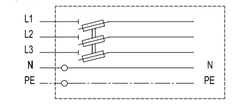

Light power supply : 220 V 50 cycles with neutral wire

Напряжение для освещения: 220 в 50 Гц с нейтральной проволокой

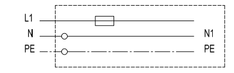

остановка	уровень	обозначение остановки
stops	level	designation
32		31
31		30
30		29
29		28
28		27
27		26
26		25
25		24
24		23
23		22
22		21
21		20
20		19
19		18
18		17
17		16
16		15
15		14
14		13
13		12
12		11
11		10
10		9
9		8
8		7
7		6
6		5
5		4
4		3
3		2
2		1
1	0,00m	-1

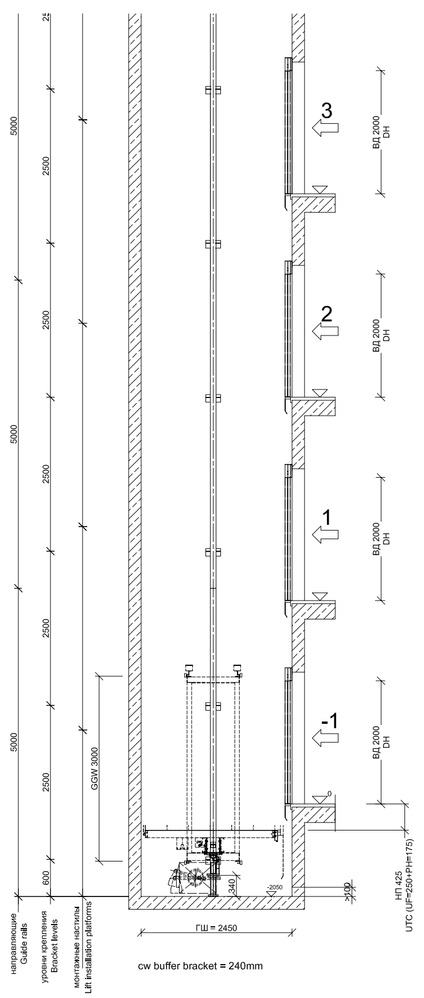

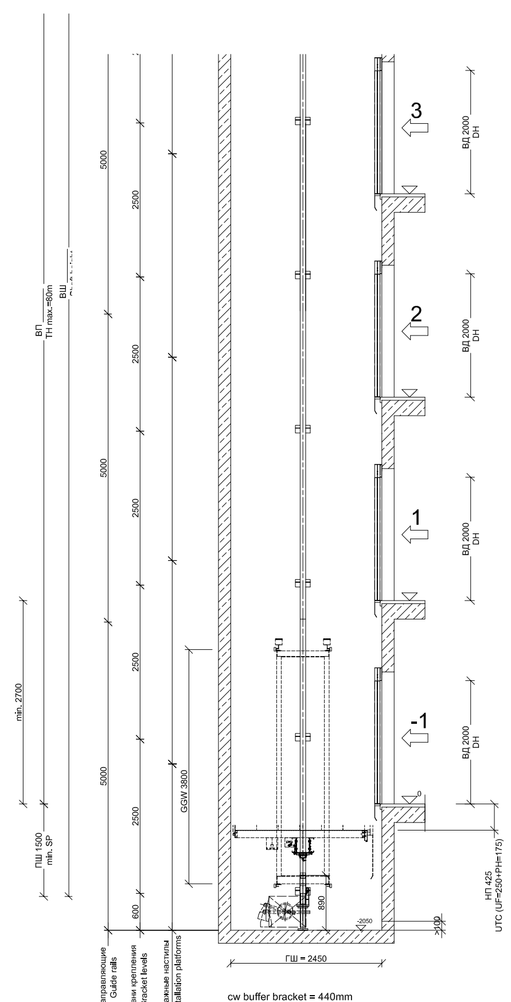

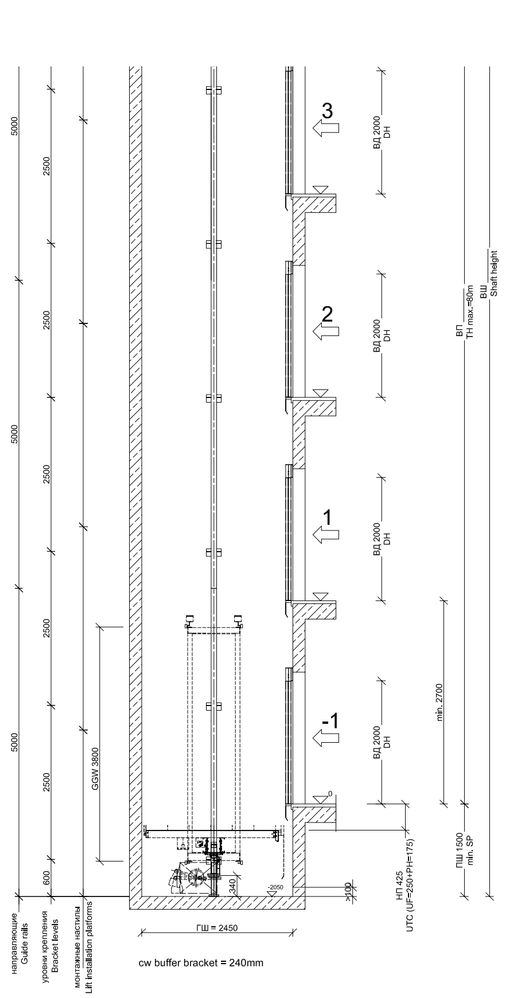

Указания по проектированию

B = выполняется силами Заказчика

TKE = выполняется силами ThyssenKrupp Elevator 000

GUIDANCE NOTES / FOR PLANNING

B = to be provided by others

TKE = provided by ThyssenKrupp Elevator 000

Машинное помещение

1. Допустимая температура помещения от +5°C до +40°C — B
   Теплопотери = 12100 кДж/час (на каждый лифт) (количество тепла, подлежащее отведению наружу) — B
2. Главный выключатель и выключатель для освещения машинного помещения и шахты — B
3. Шкаф управления — TKE
4. Монтажная балка / монтажный крюк рассчитан на макс. нагрузку 10 kN над лебедкой в верхнем перекрытии машинного помещения — B
6. Освещение машинного помещения В зоне размещения приводы: мин. 200 люкс — B
9. Кабельные каналы глубиной не менее 60 мм на бесшовном полу, наряду с распределительными шкафами, покрытые листами, по которым можно ходит — B
10. Монтажный проем с крышкой — B

ШАХТА

14. Съемный грузовой крюк (рымболт) в перекрытии шахты для шахты для Pmax.= 5 kN Сосредоточенная нагрузка — B
15. Ограждение противовеса — TKE
19. Освещение шахты В зоне шахты и шахтных дверей: мин. 50 люкс — B
25. Закрытие зазоров, выполнение примыкания к пороу двери и обрамлению портала — B
27. Лестница в приямок Лестница в приямок в соответствии с местными нормами и правилами. Минимальная ширина ступени 280мм, максимальная ширина лестницы 380мм. Максимальная глубина лестницы 100мм. Длинна лестницы минимум 2700мм, угол наклона лестницы между 65 и 75 градусов — B
28. Монтажные подмости в соответствии с местными инструкциями по технике безопасности и правилами охраны труда — B
33. Кронштейны направляющих и двери крепятся дюбелями — TKE
   Supply (dowell plugs) — TKE
   монтаж (крепятся дюбелями) — TKE

НАГРУЗКИ НА ПОЛ В МАШИННОМ ПОМЕЩЕНИИ

Ситуация нагрузки	Нормальная* работа	Нагрузка в экстремал. случае γf=2,3
Фактор	1,0	(v= 1,6 m/s)
P1 (kN)	11,3	31,5
P2 (kN)		
P3 (kN)		
P4 (kN)	6,0	13,8
Макс. допустимый прогиб в мм	≤5	без ограничений

Нагрузки на пол приямка

P7 = 35 кН нагрузка на кажд. направлю при срабатывании ловителя кабины

P8 = 92 кН нагрузка на каждый буфер кабины

P9 = 67 кН нагрузка на кажд. буфер противо-са

P7-P9 никогда не действуют одновременно

Нагрузки на направляющие

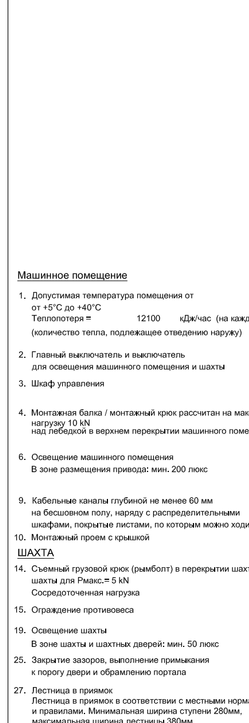

направляющие кабины T 90/B

Fx = 0,7 кН

Fy = 2,2 кН

направляющие противовеса T 50 /A

Fx = 0,1 кН

Fy = 0,5 кН

минимально допустимая марка бетона - B25 ГОСТ 26633-91 (EN206;C20/C25)

Стена шахты должна быть вертикальными (отвесными). Макс. допустимое отклонение от вертикали + 30 мм.

Дверные проёмы должны быть прямоугольными и находится вертикально друг над другом.

Все измерения являются окончательными.

Приблизительные размеры обозначенны.

Все размеры в мм.

звукоизоляция согл. действ. нормам и правилам

Заземление и мероприятия по защите от грозовых разрядов производятся Заказчиком

проходное отверстие / глухое отверстие

Силовая цепь:
380 В 50 Гц

Тип сети
TN-S

Цепь освещения:
220 В 50 Гц

Электрические Характеристики:

Подводимая мощность:	14,05 кВт
Ном. ток:	35,76 А
Пусковой ток:	48,76 А
Тепловыделение:	12100 кДж/ч
Вид сети:	TN-S
Напряжение:	380 В
Частота:	50 Гц

MACHINE ROOM

1. Permissible room temperature +5°C to +40°C — B
   heat output* 12100 kJ/h (per lift) (to be discharged) — B
2. Main switch and switch for machine room and shaft lighting — B
3. Service box — TKE
4. Lifting beam/hoisting hook for P max, 10 kN (above the drive in the machine room ceiling) — B
6. Lighting for machine room In the area of drive unit and controller: min, 200 Lux — B
9. Ducts at least 60 mm deep, covered with sheet steel supporting a persons weight — B
10. Hatch with resistant cover — B

SHAFT

14. Removable lifting hook under shaft ceiling for Pmax.= 5 kN concentrated load — B
15. Counterweight screen — TKE
19. Shaft lighting In the area of landing door and shaft: min. 50 Lux — B
25. To be closed the door frames, connection of sill and architraves — B
27. Ladder to pit Ladder into the pit according to local regulations. Minimum stringer width 280mm, width at the outside maximum 380 mm, maximum ladder-depth 100 mm. Lenght of the ladder minimum 2700mm, apply-angel between 65° und 75° — B
28. Installation platform according to local safety requirements — B
33. Rail brackets and doors are attached with dowel plugs — TKE
   Supply (dowell plugs) — TKE
   Mounting (dowell plugs) — TKE

LOADS IN THE MACHINE ROOM

load case	in operation*	exceptional impact γf=2,3
factor	1,0	(v= 1,6 m/s)
P1 (kN)	11,3	31,5
P2 (kN)		
P3 (kN)		
P4 (kN)	6,0	13,8
max.permissible deflection in mm	≤5	no requirement

LOADS ON THE SHAFT PIT FLOOR

P7 = 35 kN impact on each guide rail when safety gear is activated

P8 = 92 kN impact on each compressed buffer

P9 = 67 kN impact on each compressed buffer

load P7-P9 never occur simultaneously

LOADS ON GUIDE RAILS

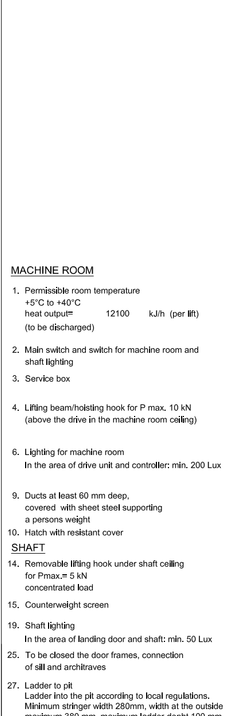

Car guide rail: T 90/B

Fx = 0,7 kN

Fy = 2,2 kN

Cwt guide rail: T 50 /A

Fx = 0,1 kN

Fy = 0,5 kN

Required minimum concrete quality- B25 GOST 26633-91 (EN206: C20/C25)

shaft walls have to be vertical, max. tolerance from the vertical max. + 30 mm.

door openings are to be square and vertically lined above each other.

all measurements are finished measurements. All rough sizes are marked. all measurements are in mm

noise insulation: VDI 2566 is to be observed

lightning protection in acc.with DIN 57185 / VDE0185 is to be carried out on site.

Through hole / cut out

Power supply:
380 V 50 cycles

Type of power supply
TN-S

Light power supply:
220 V 50 cycles

Electrical Parameters:

Rating power:	14,05 kW
Rating current:	35,76 A
Starting current:	48,76 A
Heat generation:	12100 kJ/h
Power line type:	TN-S
Voltage:	380 V
Frequency:	50 Hz

Согласовано:
Approval:

Ответственное лицо:
by:

Дата:
Date:

Версия Version 2.30 2011.08.03 06:00:00

G		
F		
E		
D		
C		
B	Количество фиксирующих дверм / number of door fixation	8.2.2017 Resch
A	Путешествие высокий = 80 m / Travel hight = 80 m	02.08.2016 WG / Resch

Проект:
Project: Russian residential lift

shaft: sw min.1660 mm, sd min.2450 mm; counterweight left "Motego STM-40"

Тип:
Type: RRL 1000

Инструкция
Requirement

ThyssenKrupp

ThyssenKrupp Aufzugswerke

лифт
Passenger Elevator

Грузоподъемность 1000 кг
Capacity

Скорость 1,6 м/с
Speed

Масштаб: Scale:		Дата: Date:	Фамилия: Name:	Номер чертежа: Drawing ID No.: MO_1000D_160_1660_2450L_min
1:20 1:50	Подпись: drawn:	28.6.2016	Re	Заводской номер Client Order No.: -
	Проверено: checked:	28.6.2016	ZI	