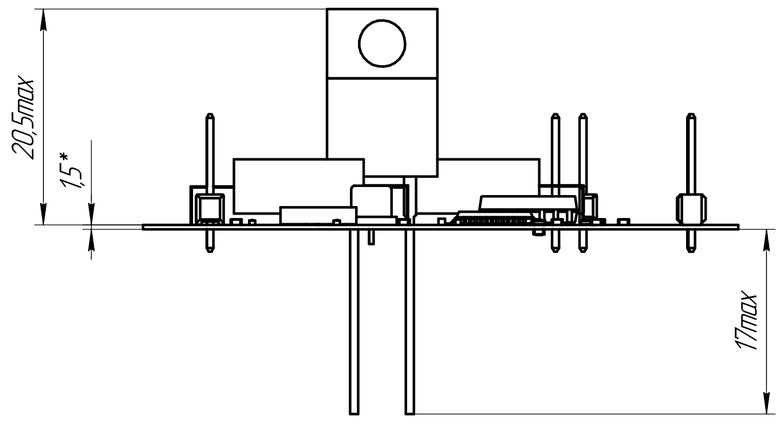

Рис. 1

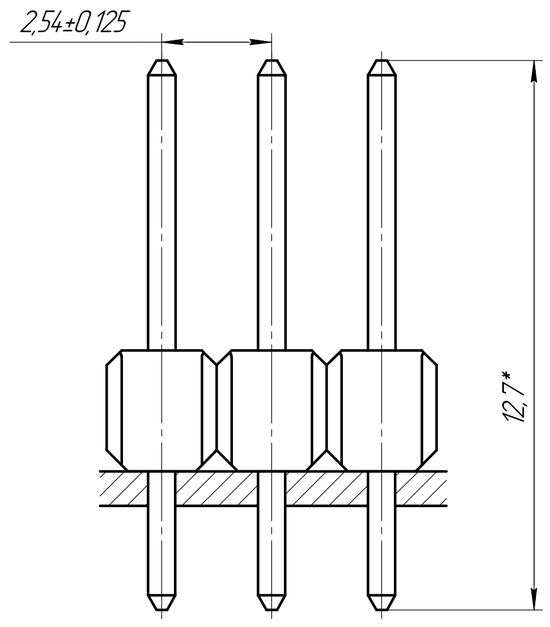

Рис. 3

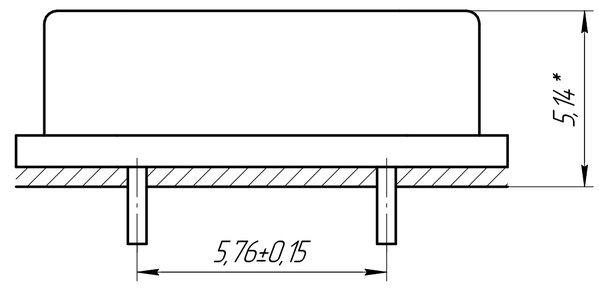

Рис. 5

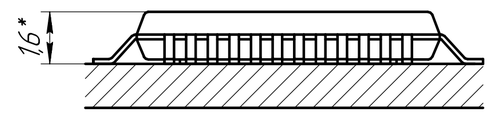

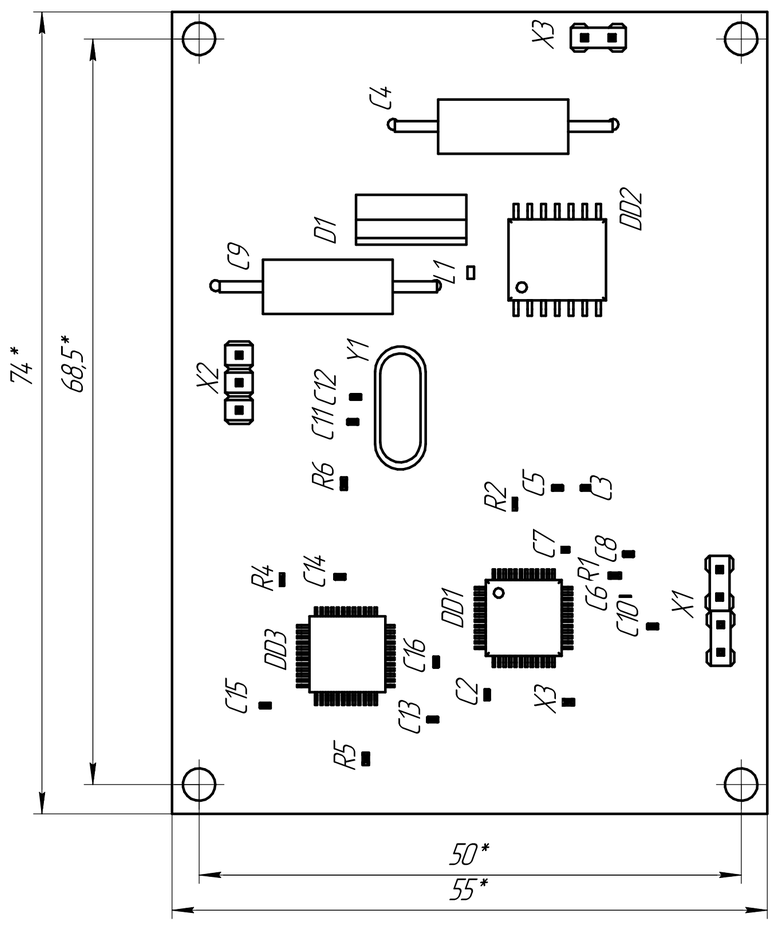

Рис. 4

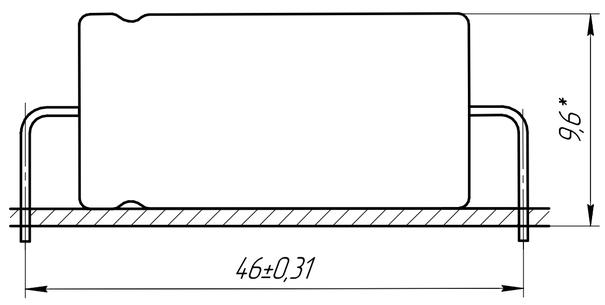

Рис. 6

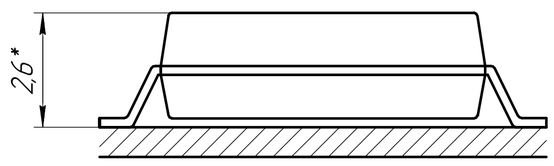

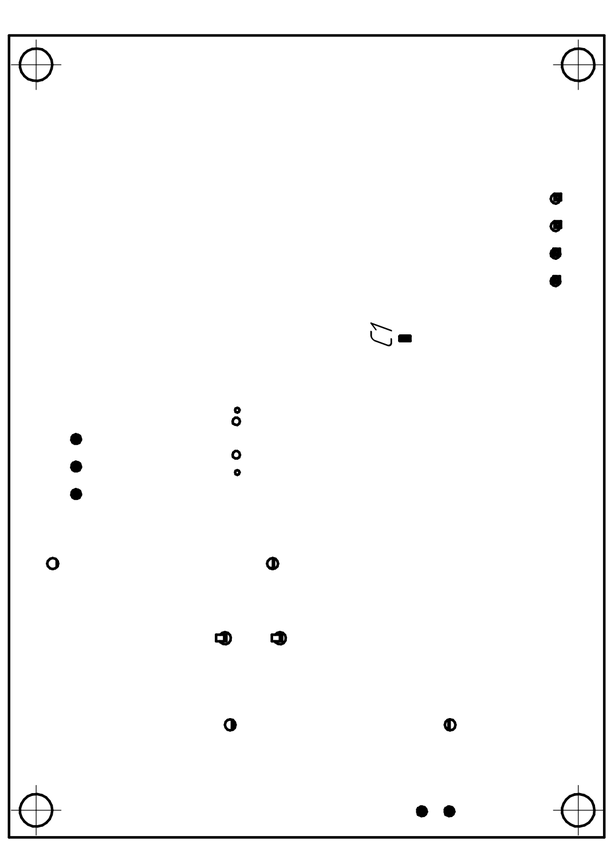

Рис. 2

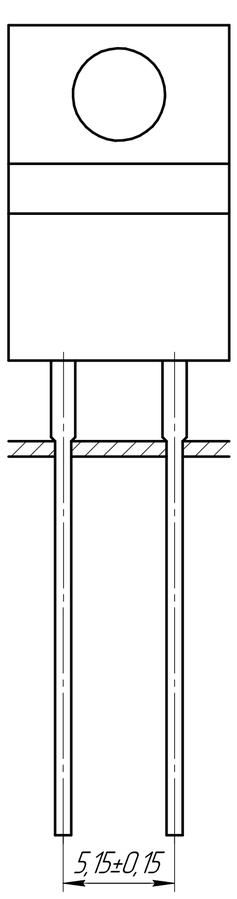

1 Размеры для справок.
2 Печатные проводники на чертеже не показаны.
3 Надписи на элементах нанесены условно и соответствуют схеме электрической принципиальной БИГЕ.211197.002 Э3.
4 Пайку компонентов производить по ГОСТ Р 56427-2015
5 Припой оловянно-свинцовый ПОС-61 по ГОСТ 21931-76. Флюс ФКСп ОСТ 4ГО.033.200-78.
6 Остальные технические требования по ОСТ4 ГО.070.015.
7 Элементы установить по вариантам:
X1-X3 – Рис. 1
D1 – Рис. 2
Y1 – Рис. 3
C4, C9– Рис. 4
DD1, DD3– Рис. 5
DD2– Рис. 6

					БИГЕ.211197.003 СБ.			
Изм.	Лист	№ докум.	Подп.	Дата	Микропроцессорная схема управления ШД	Лит.	Масса	Масштаб
Разраб.		Подвалков			Сборочный чертеж		0,02	2,5:1
Пров.		Носков				Лист	Листов 1	
Т.контр.						МГТУ им. Н.Э. Баумана Кафедра СМ7 Группа СМ7-71Б		
Н.контр.								
Утв.								

Перв. примен. | Справ. № | Подп. и дата | Инв. № дубл. | Взам. инв. № | Подп. и дата | Инв. № подл.

КОМПАС-3D v17.1 Учебная версия © 2017 ООО "АСКОН-Системы проектирования", Россия. Все права защищены.

Не для коммерческого использования

Копировал | Формат А1