Р/15.05.01.03.05

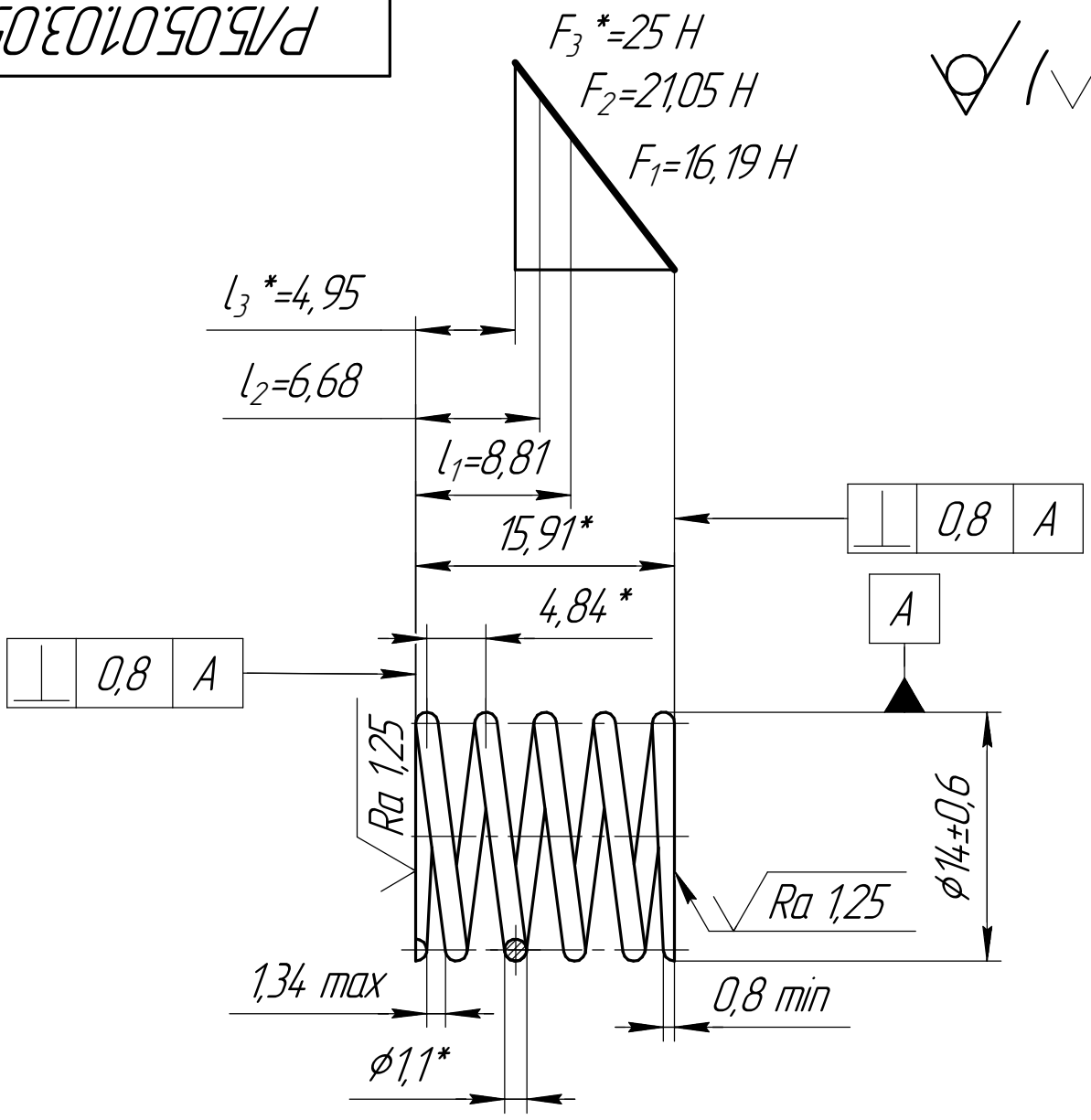

1. Пружина № 232 ГОСТ 13770–68.
2. Направление навивки правое; Число рабочих витков n = 3; Число витков полное n_1 = 5.
3. Твердость 50 HRC.
4. Диаметр проволоки d=1,1 мм.
5. Остальные технические требования по ГОСТ 16118–70.
6. *Размеры и параметры для справок.

Изм.	Лист	№ докум.	Подп.	Дата
Разраб.		Подвалков		
Пров.		Перминова		
Т.контр.				
Н.контр.				
Утв.				

Р/15.05.01.03.05

Пружина сжатия

Лит.	Масса	Масштаб
		2:1
Лист	Листов 1	

60С2А ГОСТ 1050–88

МГТУ им. Н.Э. Баумана
Группа СМ7-61Б

Перв. примен. | Справ. № | Подп. и дата | Инв. № дубл. | Взам. инв. № | Подп. и дата | Инв. № подл.

Копировал | Формат А4