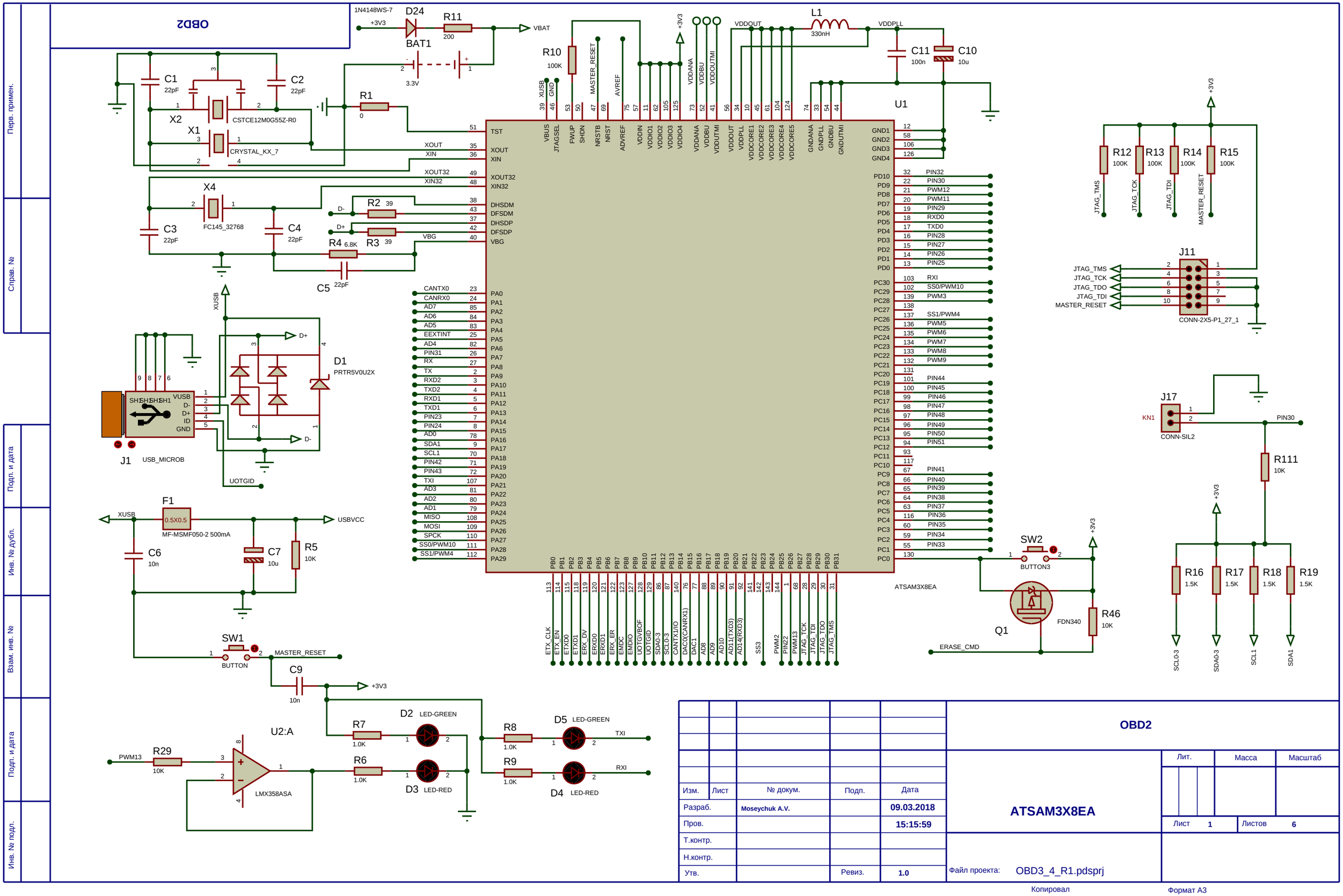
OBD2
1N4148WS-7
D24
R11
200
VBAT
BAT1
3.3V
+3V3
C1
22pF
C2
22pF
X2
CSTCE12M0G55Z-R0
X1
CRYSTAL_KX_7
R1
0
R10
100K
XUSB
GND
MASTER_RESET
AVREF
VDDANA
VDDBU
VDDOUTMI
VDDOUT
L1
330nH
VDDPLL
C11
100n
C10
10u
U1
TST
XOUT
XIN
XOUT32
XIN32
DHSDM
DFSDM
DHSDP
DFSDP
VBG
X4
FC145_32768
C3
22pF
C4
22pF
R2 39
R3 39
R4 6.8K
C5 22pF
D-
D+
CANTX0
CANRX0
AD7
AD6
AD5
EEXTINT
AD4
PIN31
RX
TX
RXD2
TXD2
RXD1
TXD1
PIN23
PIN24
AD0
SDA1
SCL1
PIN42
PIN43
TXI
AD3
AD2
AD1
MISO
MOSI
SPCK
SS0/PWM10
SS1/PWM4
PIN32
PIN30
PWM12
PWM11
PIN29
RXD0
TXD0
PIN28
PIN27
PIN26
PIN25
RXI
SS0/PWM10
PWM3
SS1/PWM4
PWM5
PWM6
PWM7
PWM8
PWM9
PIN44
PIN45
PIN46
PIN47
PIN48
PIN49
PIN50
PIN51
PIN41
PIN40
PIN39
PIN38
PIN37
PIN36
PIN35
PIN34
PIN33
ATSAM3X8EA
R12 100K
R13 100K
R14 100K
R15 100K
JTAG_TMS
JTAG_TCK
JTAG_TDI
MASTER_RESET
J11
JTAG_TDO
CONN-2X5-P1_27_1
J17
KN1
CONN-SIL2
R111
10K
R16 1.5K
R17 1.5K
R18 1.5K
R19 1.5K
SCL0-3
SDA0-3
SCL1
SDA1
SW2
BUTTON3
Q1
FDN340
R46
10K
ERASE_CMD
D1
PRTR5V0U2X
J1
USB_MICROB
UOTGID
F1
0.5X0.5
MF-MSMF050-2 500mA
USBVCC
C6
10n
C7
10u
R5
10K
SW1
BUTTON
C9
10n
U2:A
LMX358ASA
PWM13
R29
10K
R7
1.0K
R6
1.0K
D2 LED-GREEN
D3 LED-RED
R8
1.0K
R9
1.0K
D5 LED-GREEN
D4 LED-RED
TXI
RXI
Перв. примен.
Справ. №
Подп. и дата
Инв. № дубл.
Взам. инв. №
Подп. и дата
Инв. № подл.
Изм.
Лист
№ докум.
Подп.
Дата
Разраб.
Moseychuk A.V.
09.03.2018
Пров.
15:15:59
Т.контр.
Н.контр.
Утв.
Ревиз.
1.0
OBD2
ATSAM3X8EA
Лит.
Масса
Масштаб
Лист 1
Листов 6
Файл проекта: OBD3_4_R1.pdsprj
Копировал
Формат А3

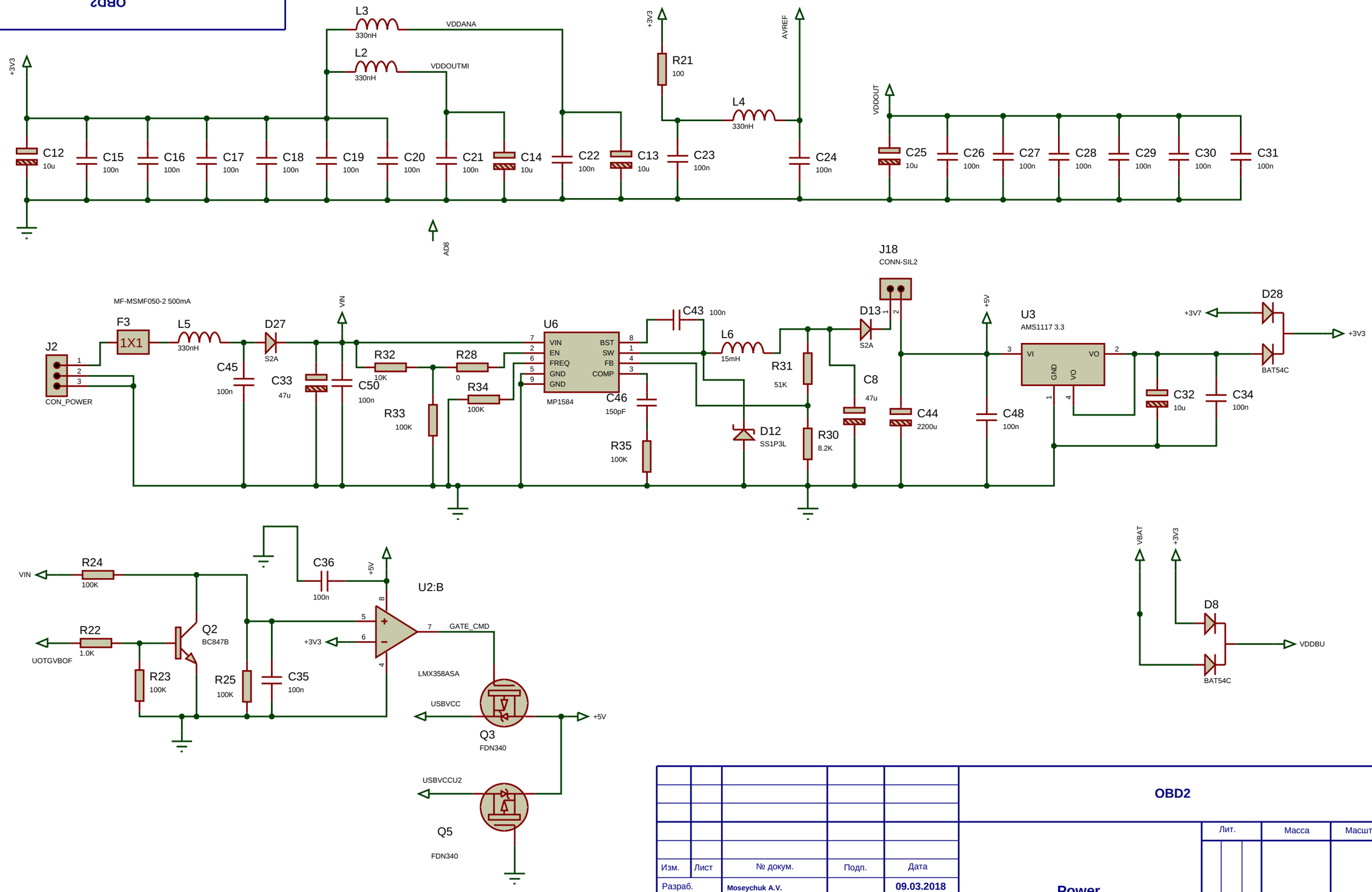

Изм.	Лист	№ докум.	Подп.	Дата	OBD2
Разраб.		Moseychuk A.V.		09.03.2018	Power
Пров.				15:15:59	
Т.контр.					
Н.контр.					
Утв.			Ревиз.	1.0	

Лит. | Масса | Масштаб

Лист 2 | Листов 6

Файл проекта: OBD3_4_R1.pdsprj

Перв. примен. | Справ. № | Подп. и дата | Инв. № дубл. | Взам. инв. № | Подп. и дата | Инв. № подл.

Копировал | Формат А3

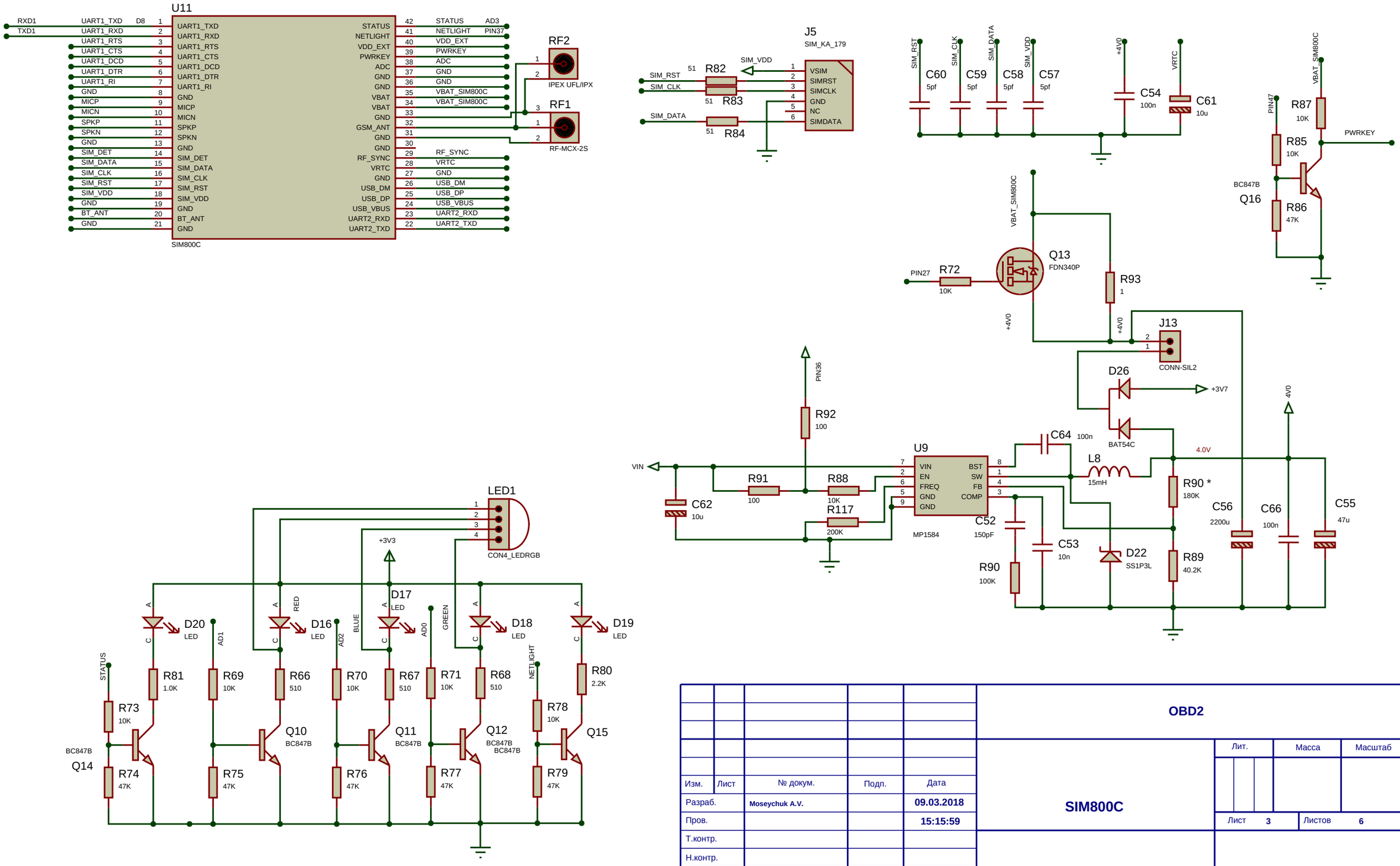

					OBD2		
Изм.	Лист	№ докум.	Подп.	Дата			
Разраб.		Moseychuk A.V.		09.03.2018	SIM800C	Лит. / Масса / Масштаб	
Пров.				15:15:59		Лист 3 / Листов 6	
Т.контр.							
Н.контр.							
Утв.			Ревиз.	1.0	Файл проекта: OBD3_4_R1.pdsprj		

Перв. примен. | Справ. № | Подп. и дата | Инв. № дубл. | Взам. инв. № | Подп. и дата | Инв. № подл.

Копировал | Формат А3

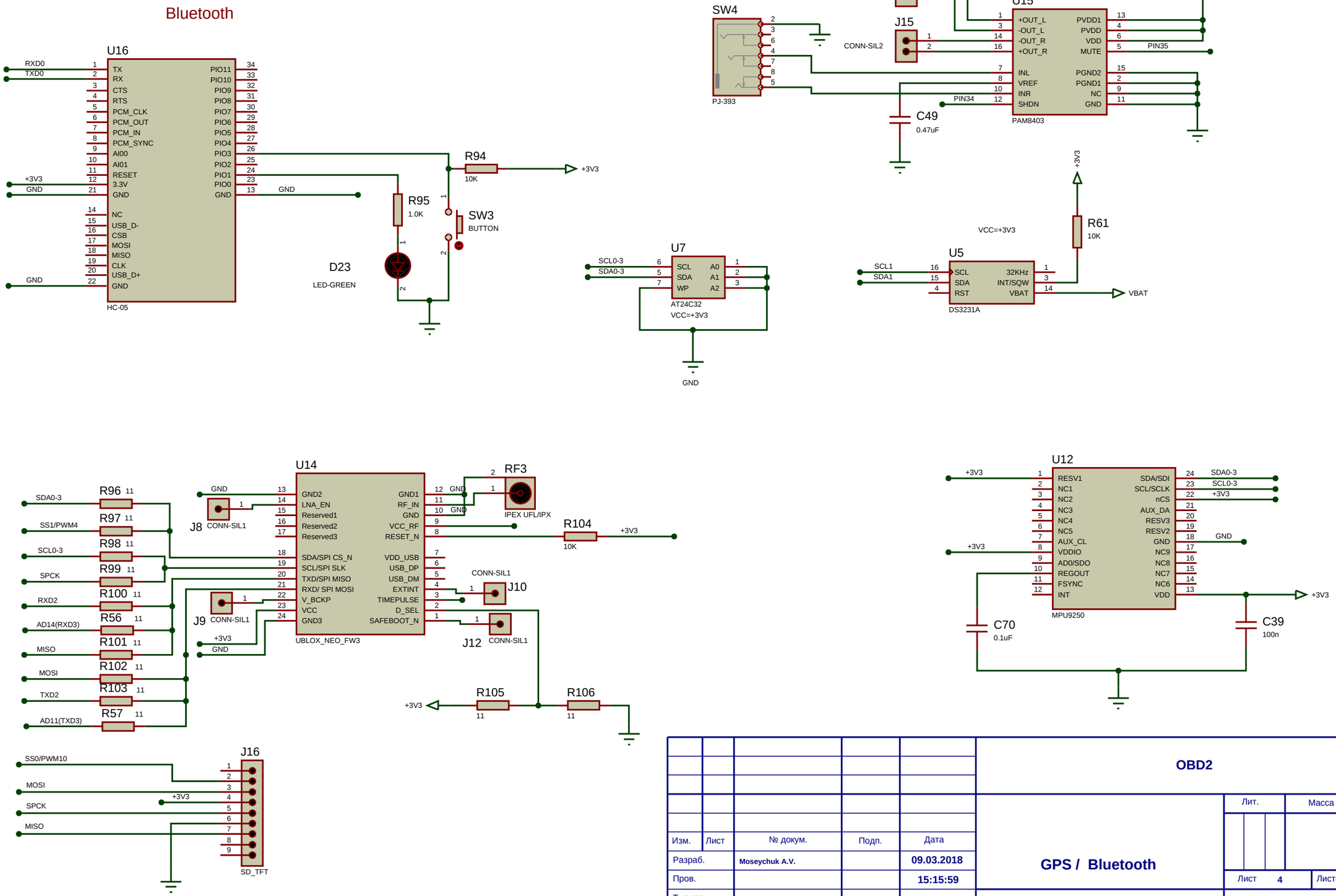

Изм.	Лист	№ докум.	Подп.	Дата	
Разраб.		Moseychuk A.V.		09.03.2018	
Пров.				15:15:59	
Т.контр.					
Н.контр.					
Утв.			Ревиз.	1.0	

OBD2

GPS / Bluetooth

Лит.	Масса	Масштаб

Лист 4 Листов 6

Файл проекта: OBD3_4_R1.pdsprj

Копировал

Формат А3

Перв. примен. | Справ. № | Подп. и дата | Инв. № дубл. | Взам. инв. № | Подп. и дата | Инв. № подл.

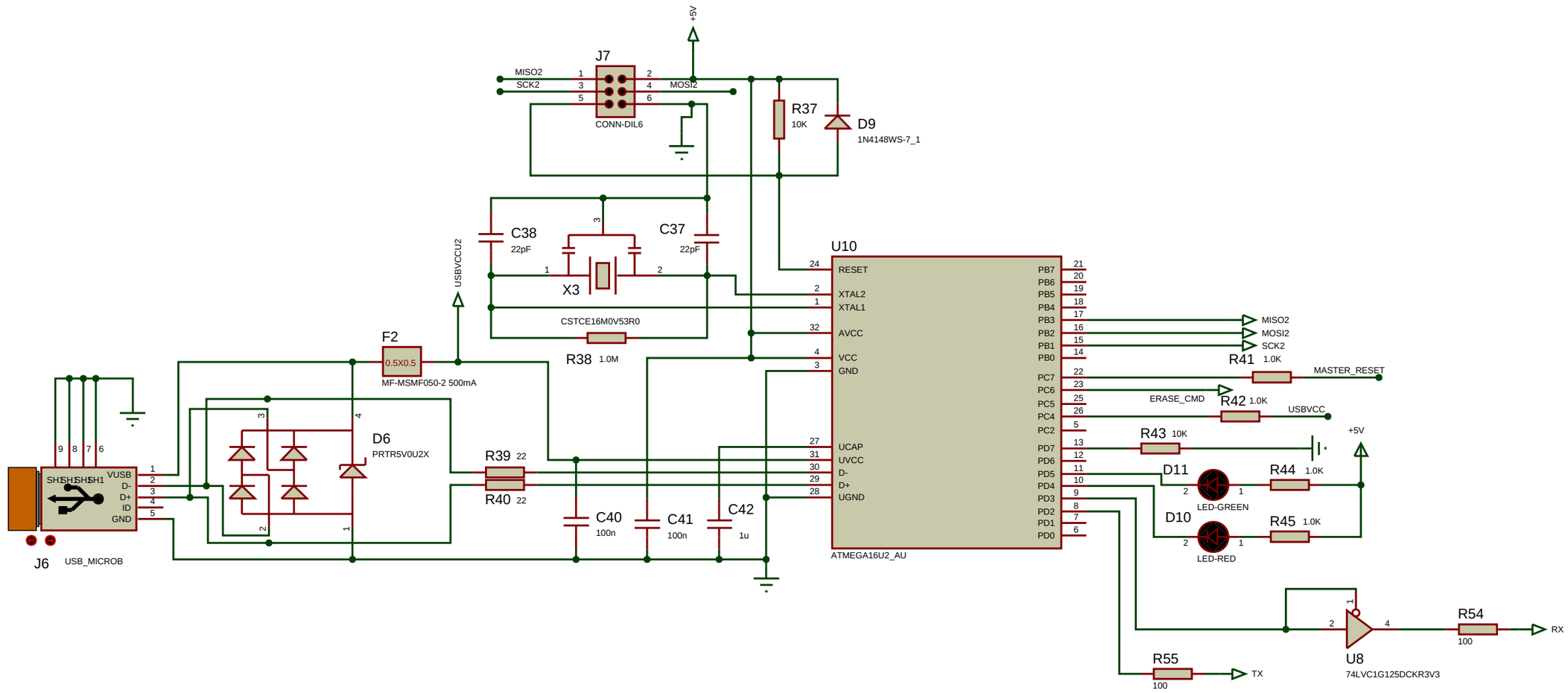

					OBD2
Изм.	Лист	№ докум.	Подп.	Дата	
Разраб.		**Moseychuk A.V.**		**09.03.2018**	**Programmer**
Пров.				**15:15:59**	
Т.контр.					
Н.контр.					
Утв.			Ревиз.	**1.0**	Файл проекта: OBD3_4_R1.pdsprj

Лит.	Масса	Масштаб
Лист **5**	Листов **6**	

Копировал

Формат А3

Перв. примен.

Справ. №

Подп. и дата

Инв. № дубл.

Взам. инв. №

Подп. и дата

Инв. № подл.

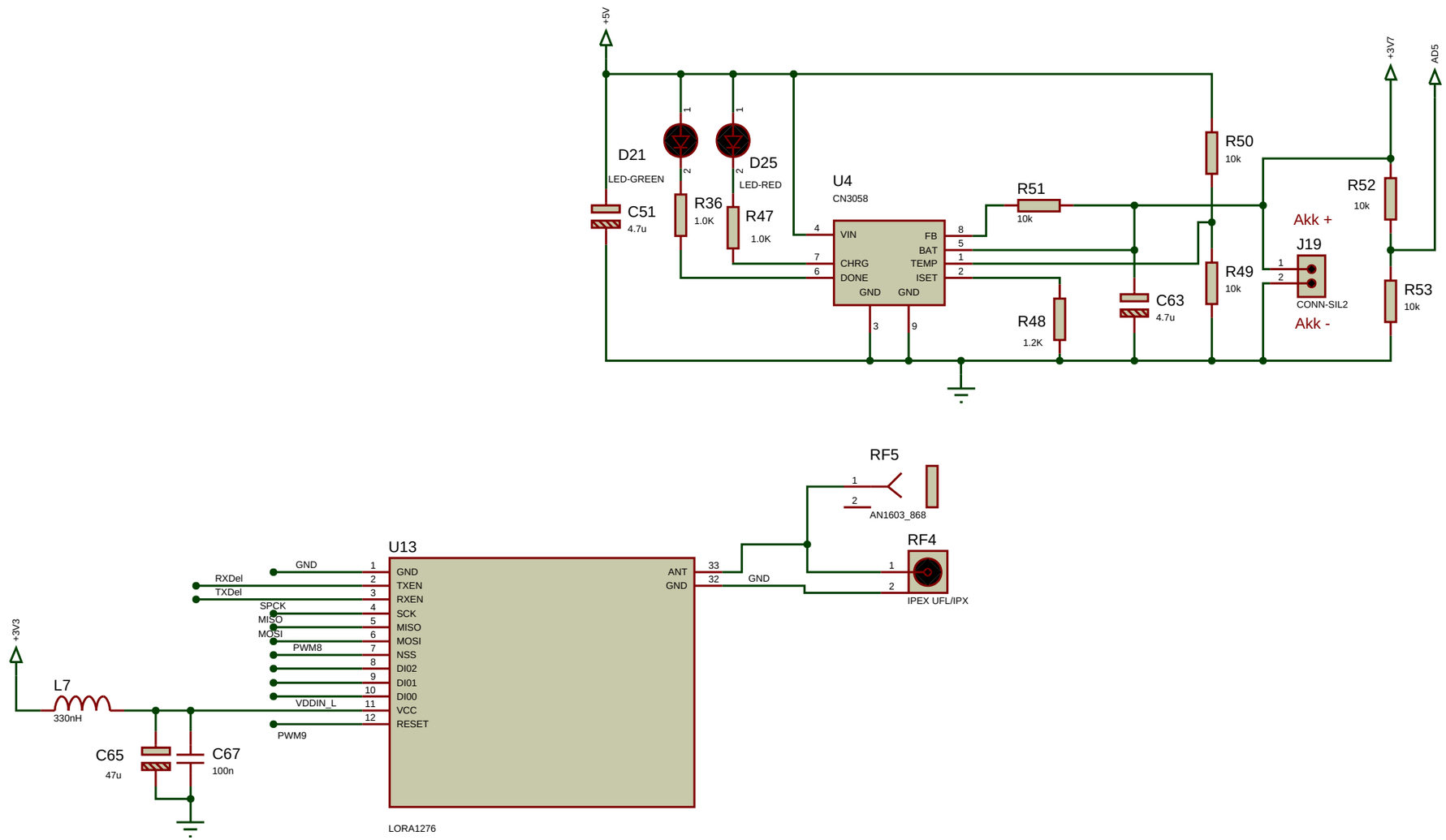

					OBD2		
Изм.	Лист	№ докум.	Подп.	Дата		Лит.	Масса / Масштаб
Разраб.		**Moseychuk A.V.**		**09.03.2018**			
Пров.				**15:15:59**		Лист **6**	Листов **6**
Т.контр.							
Н.контр.							
Утв.			Ревиз.	**1.0**	Файл проекта: OBD3_4_R1.pdsprj		

Перв. примен. | Справ. № | Подп. и дата | Инв. № дубл. | Взам. инв. № | Подп. и дата | Инв. № подл.

Копировал | Формат А3