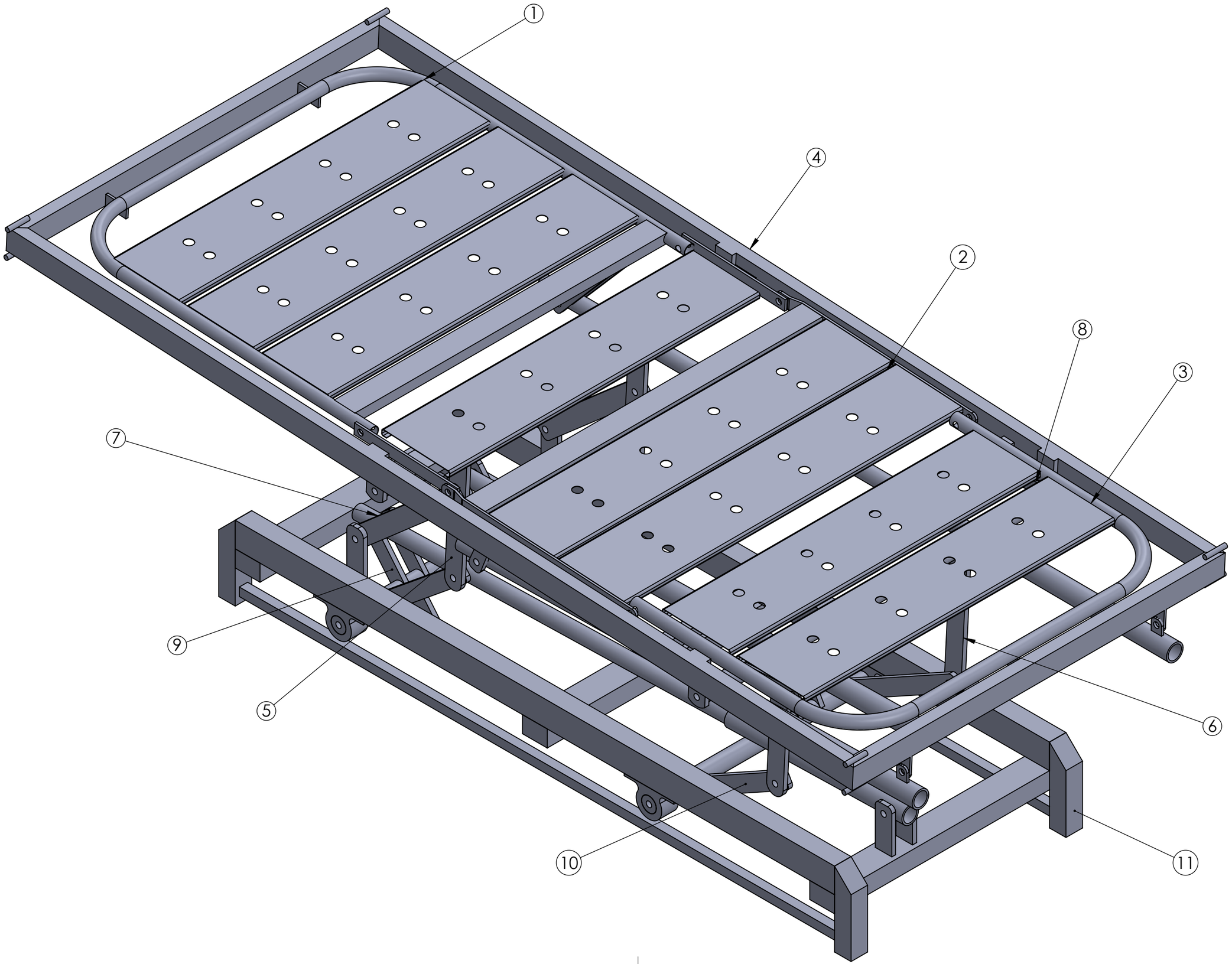
1
2
3
4
5
6
7
8
9
10
11

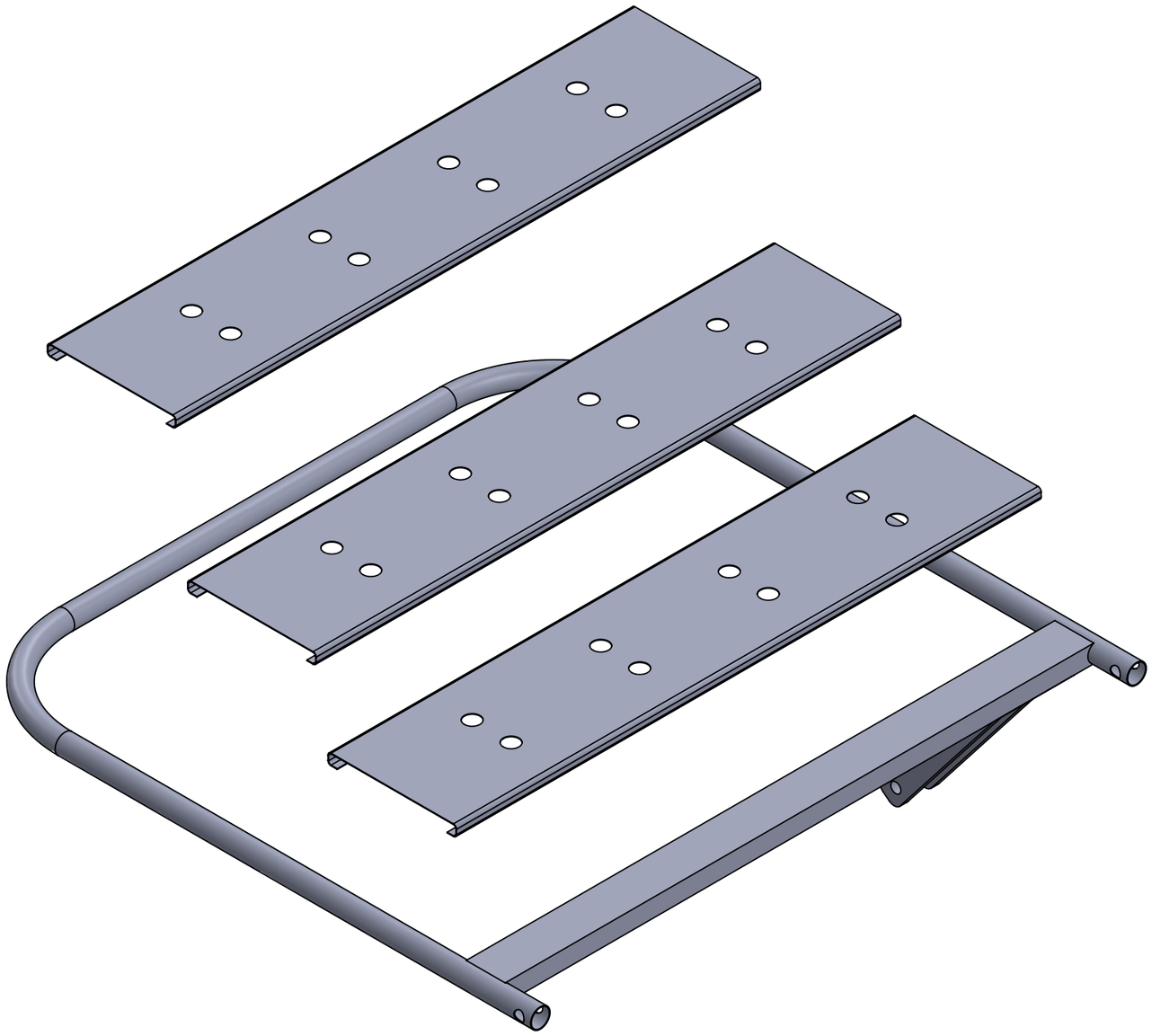

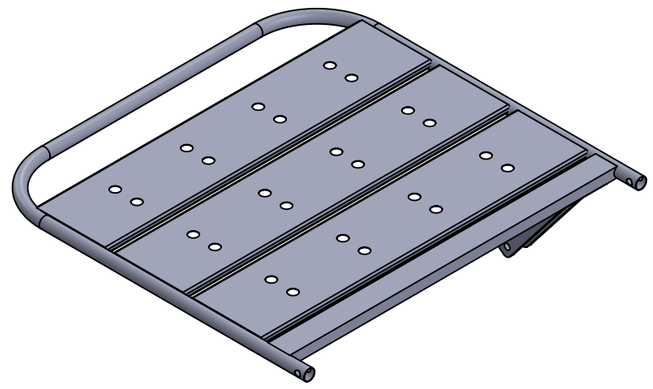

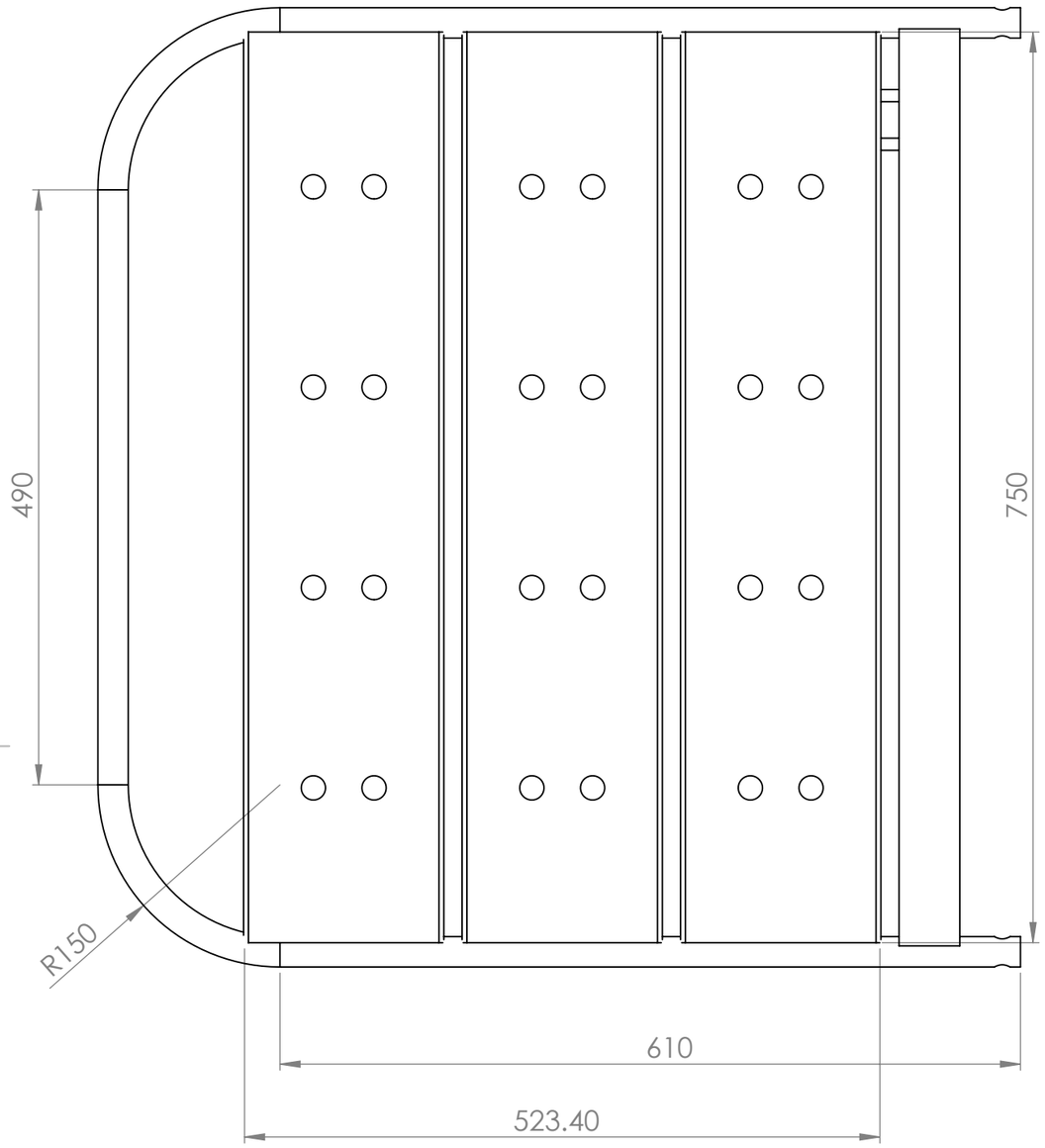
490
750
R150
610
523.40

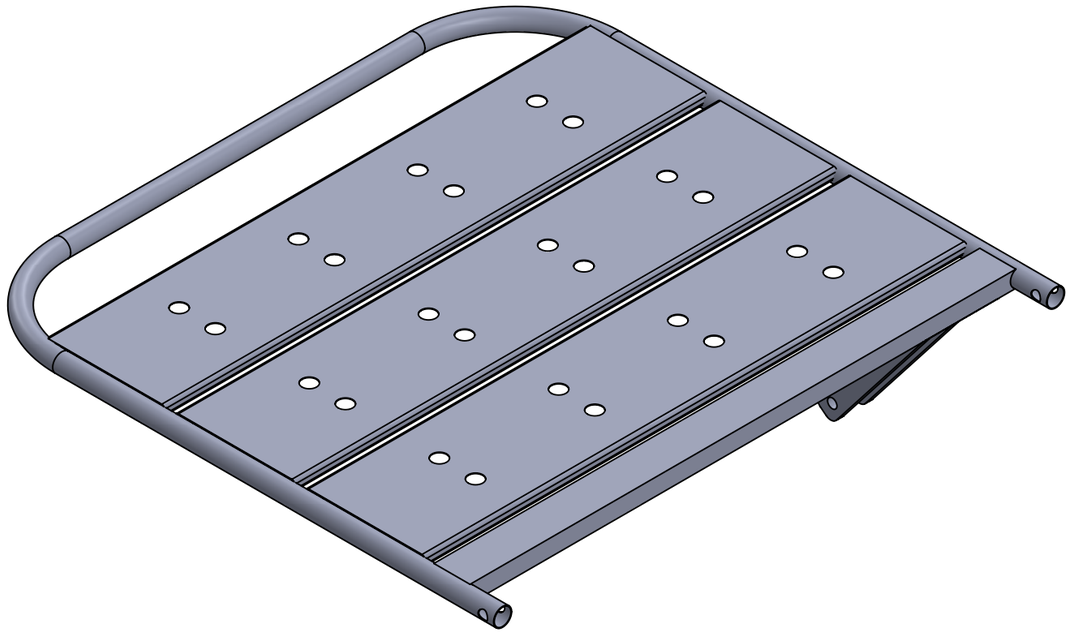

50.14°
204.04

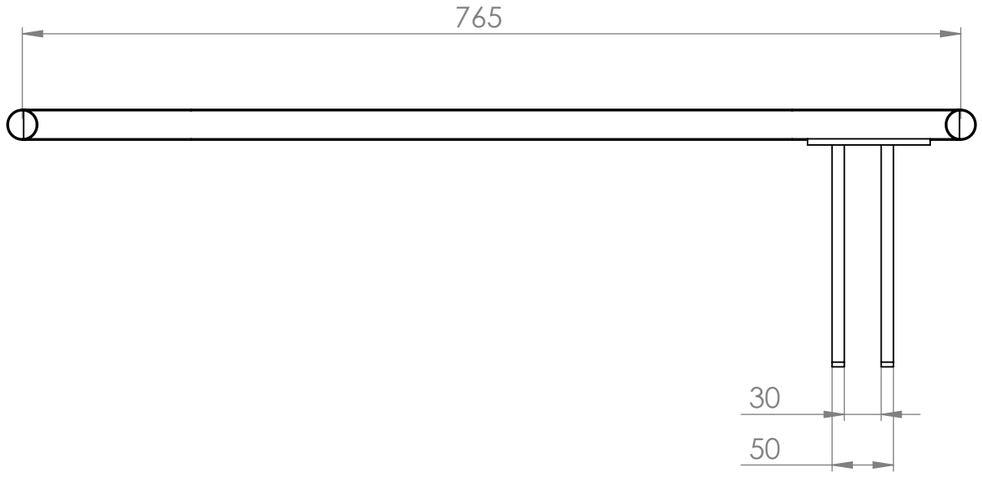
765
30
50

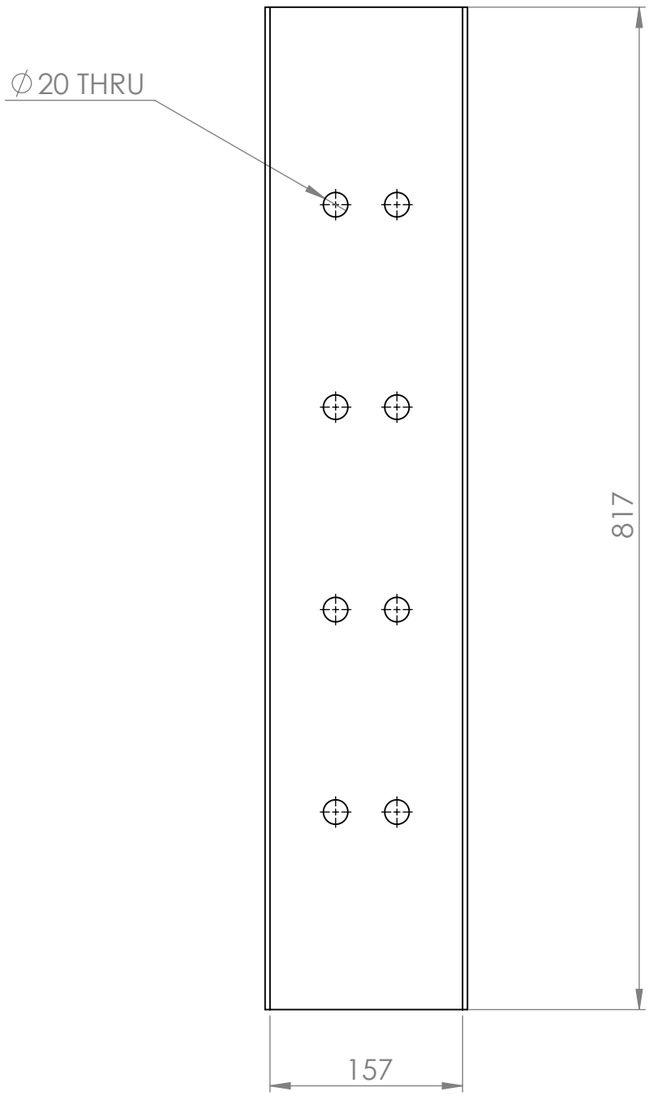
∅20 THRU
817
157

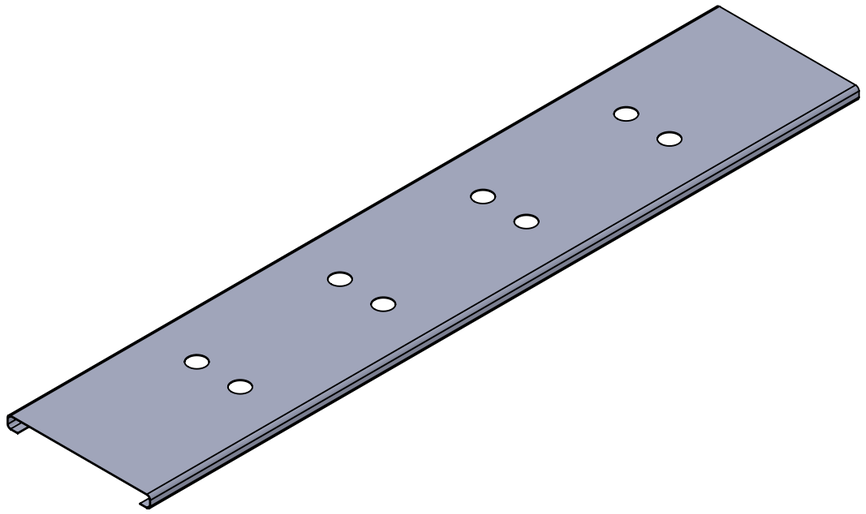

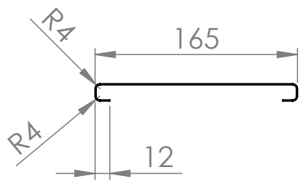
R4
165
R4
12

817

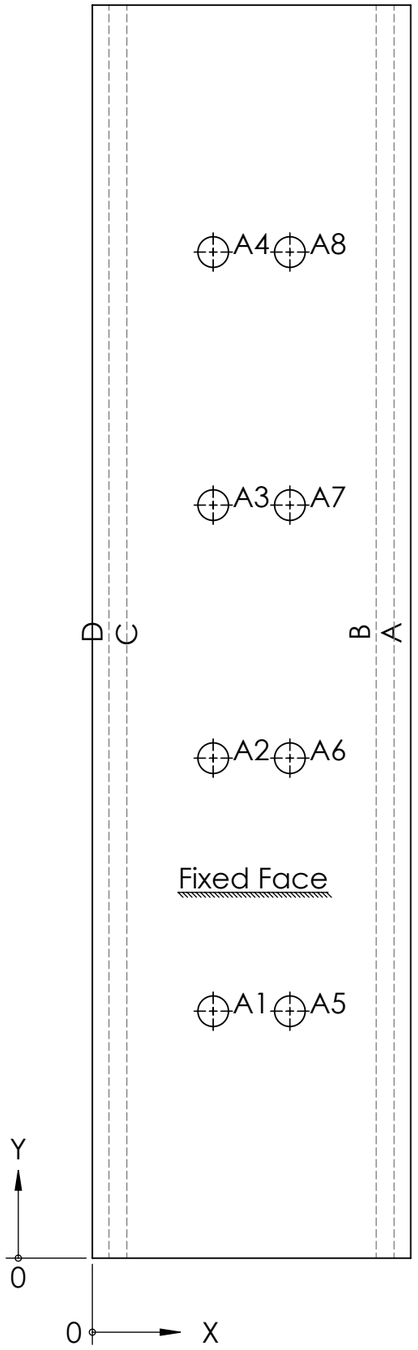

Tag	Direction	Angle	Inner Radius
A	DOWN	90°	3.2
B	DOWN	90°	3.2
C	DOWN	90°	3.2
D	DOWN	90°	3.2

TAG	X LOC	Y LOC	SIZE
A1	78.81	161	∅20 THRU
A2	78.81	326	
A3	78.81	491	
A4	78.81	656	
A5	128.81	161	
A6	128.81	326	
A7	128.81	491	
A8	128.81	656	

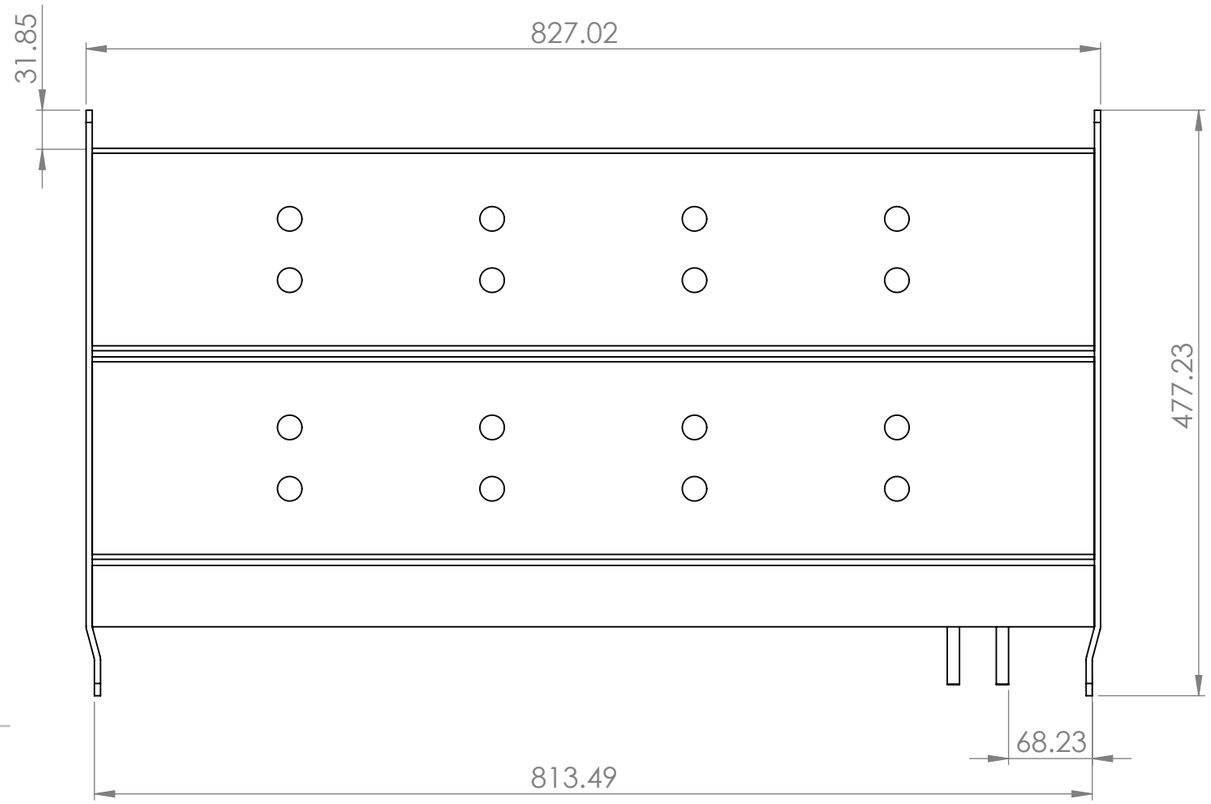
31.85
827.02
477.23
68.23
813.49

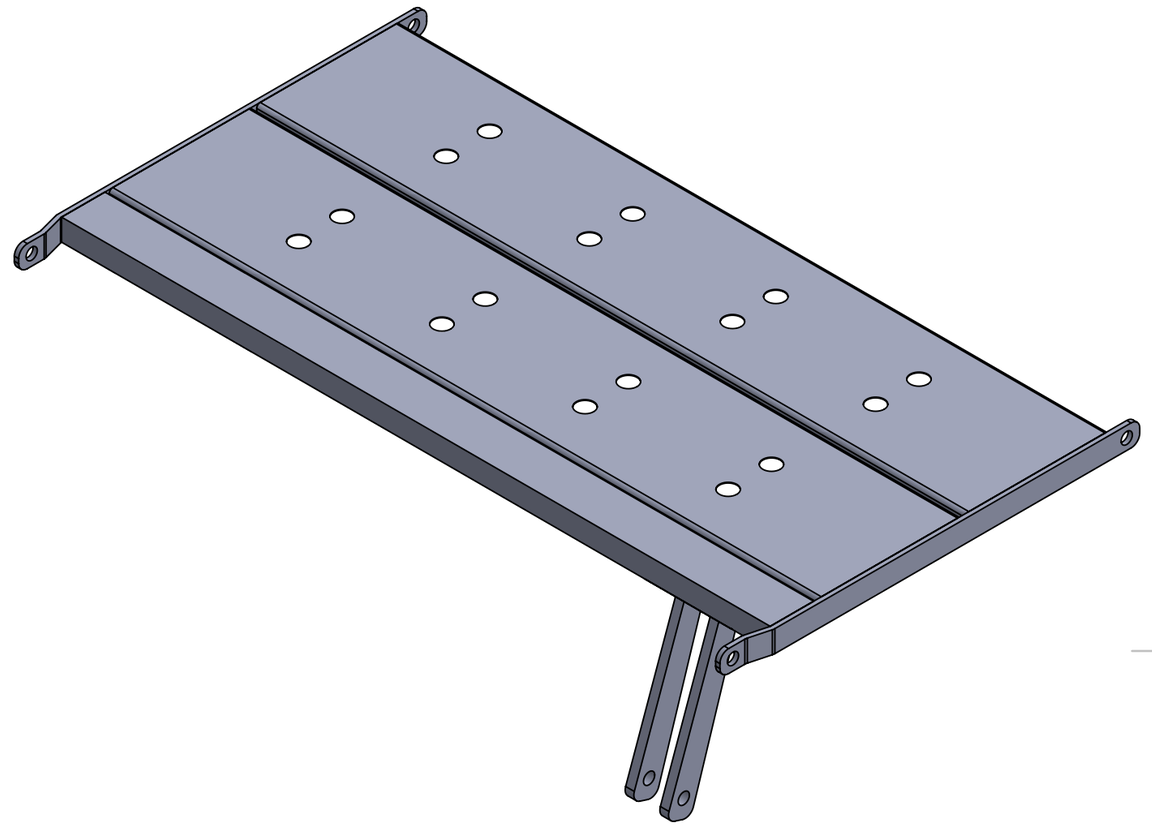

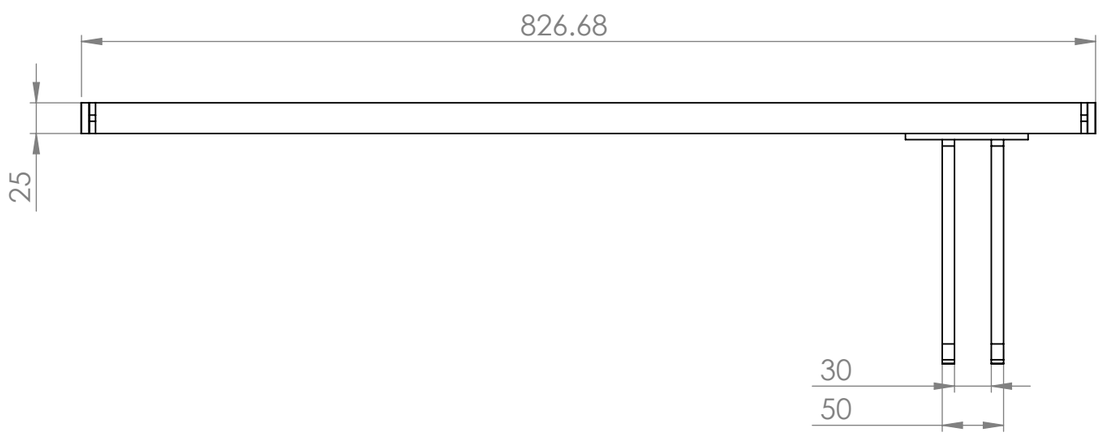
826.68
25
30
50

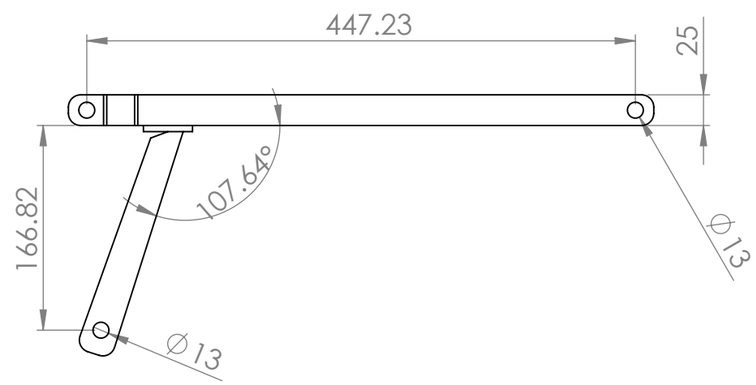
447.23
25
166.82
107.64°
Ø13
Ø13

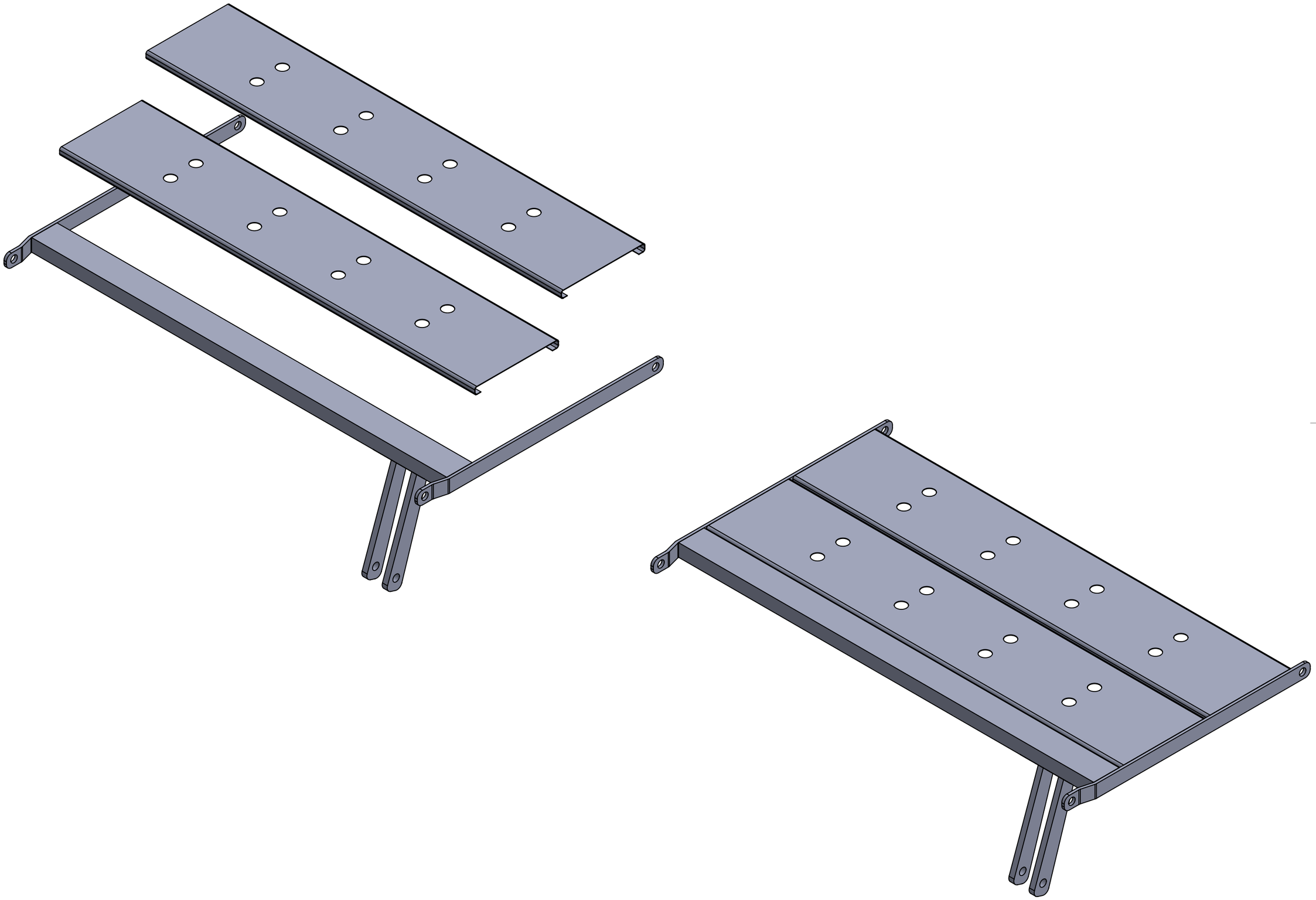

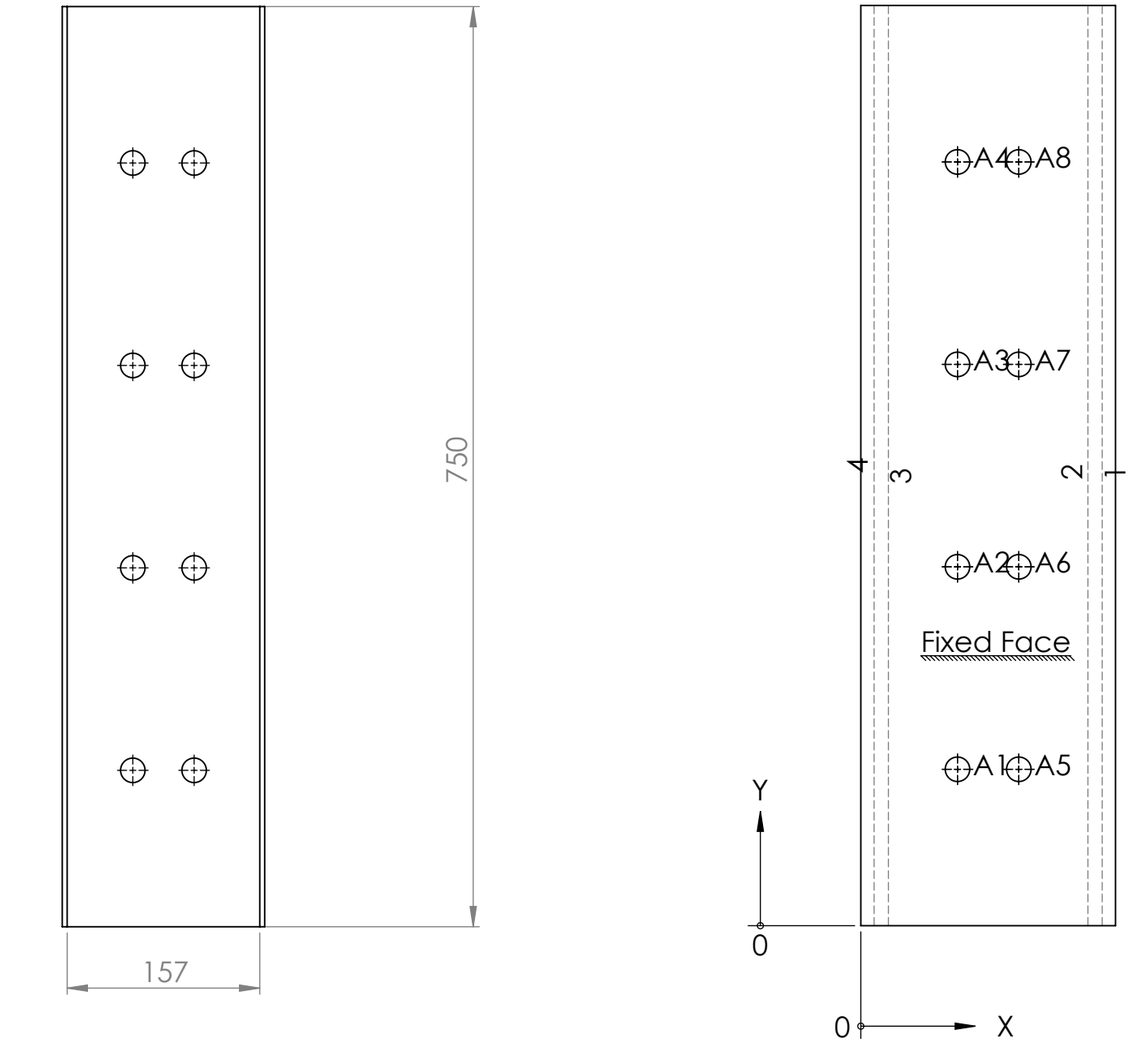

Tag	Direction	Angle	Inner Radius
1	DOWN	90°	3.2
2	DOWN	90°	3.2
3	DOWN	90°	3.2
4	DOWN	90°	3.2

TAG	X LOC	Y LOC	SIZE
A1	78.81	127.50	∅20 THRU
A2	78.81	292.50	
A3	78.81	457.50	
A4	78.81	622.50	
A5	128.81	127.50	
A6	128.81	292.50	
A7	128.81	457.50	
A8	128.81	622.50	

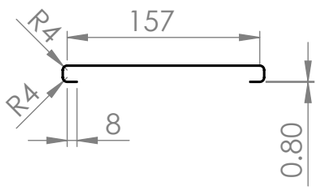

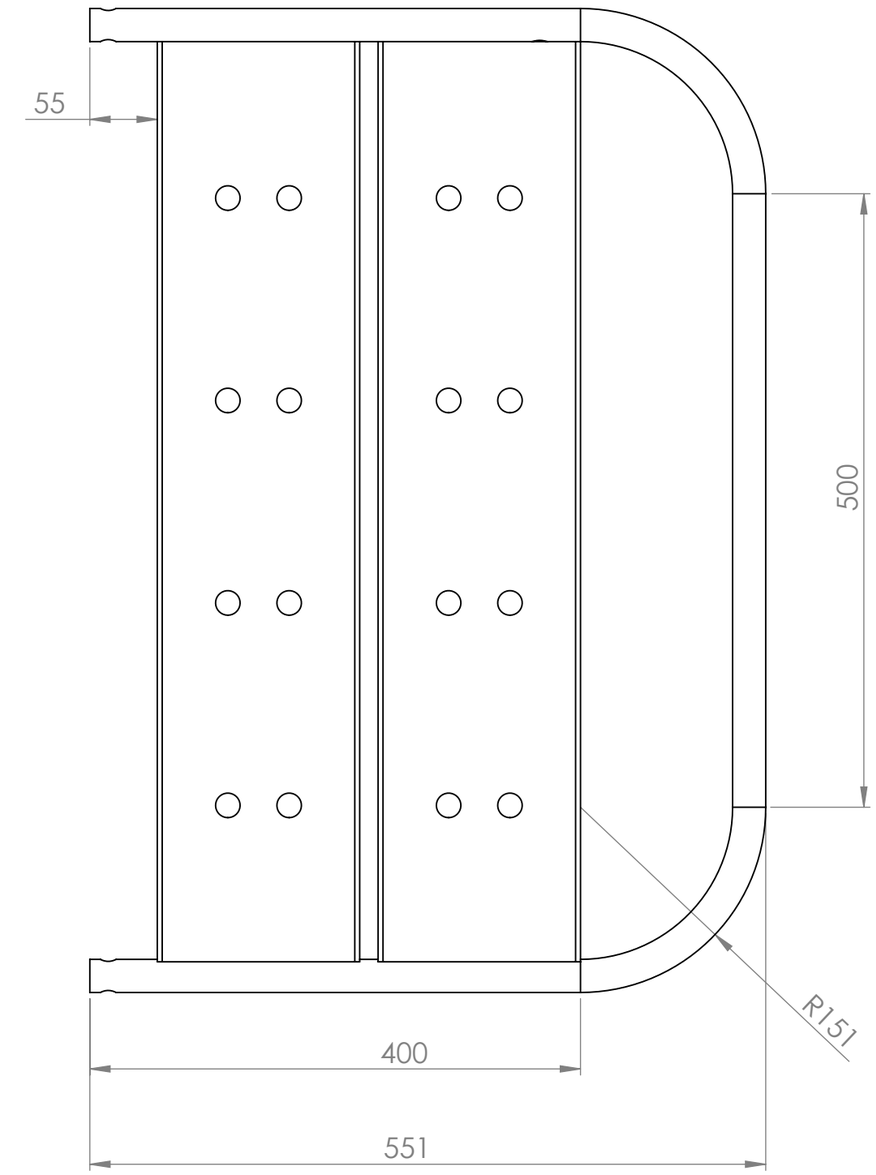
55
500
R151
400
551

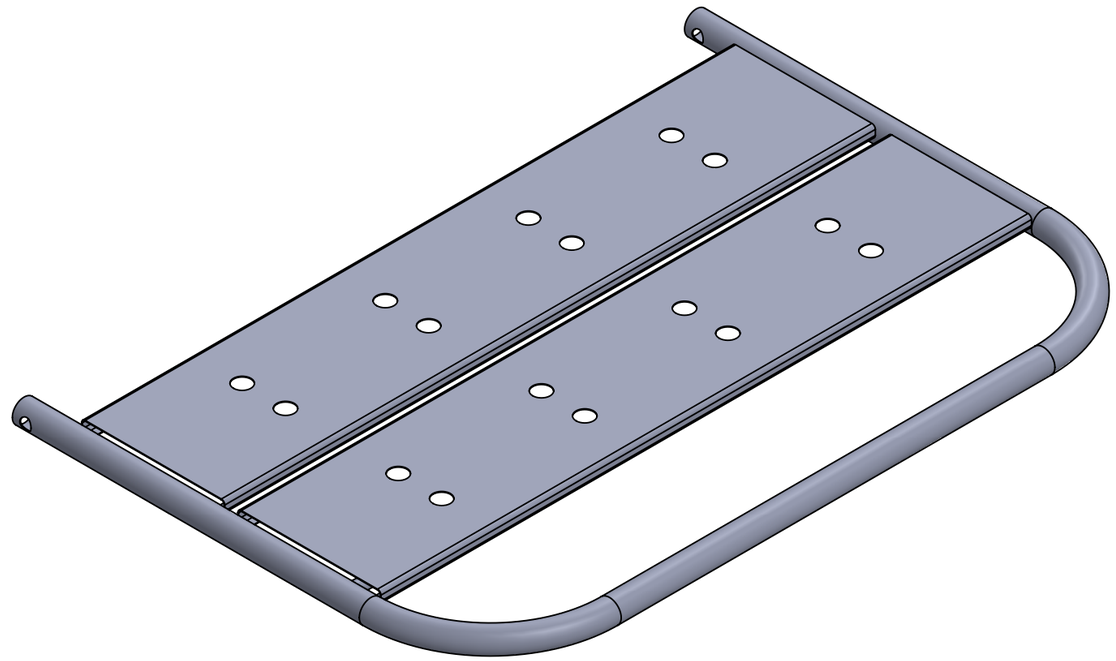

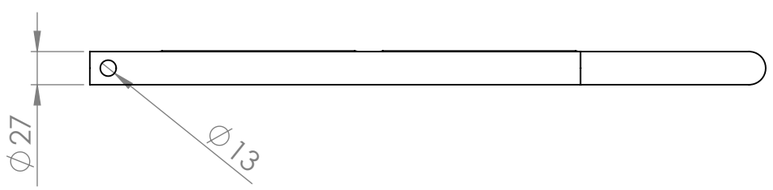
⌀27
⌀13

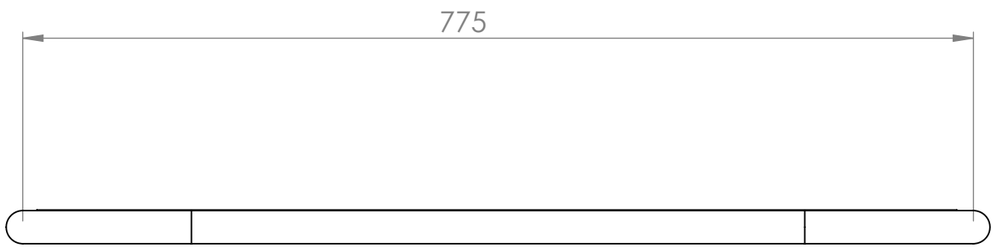
775

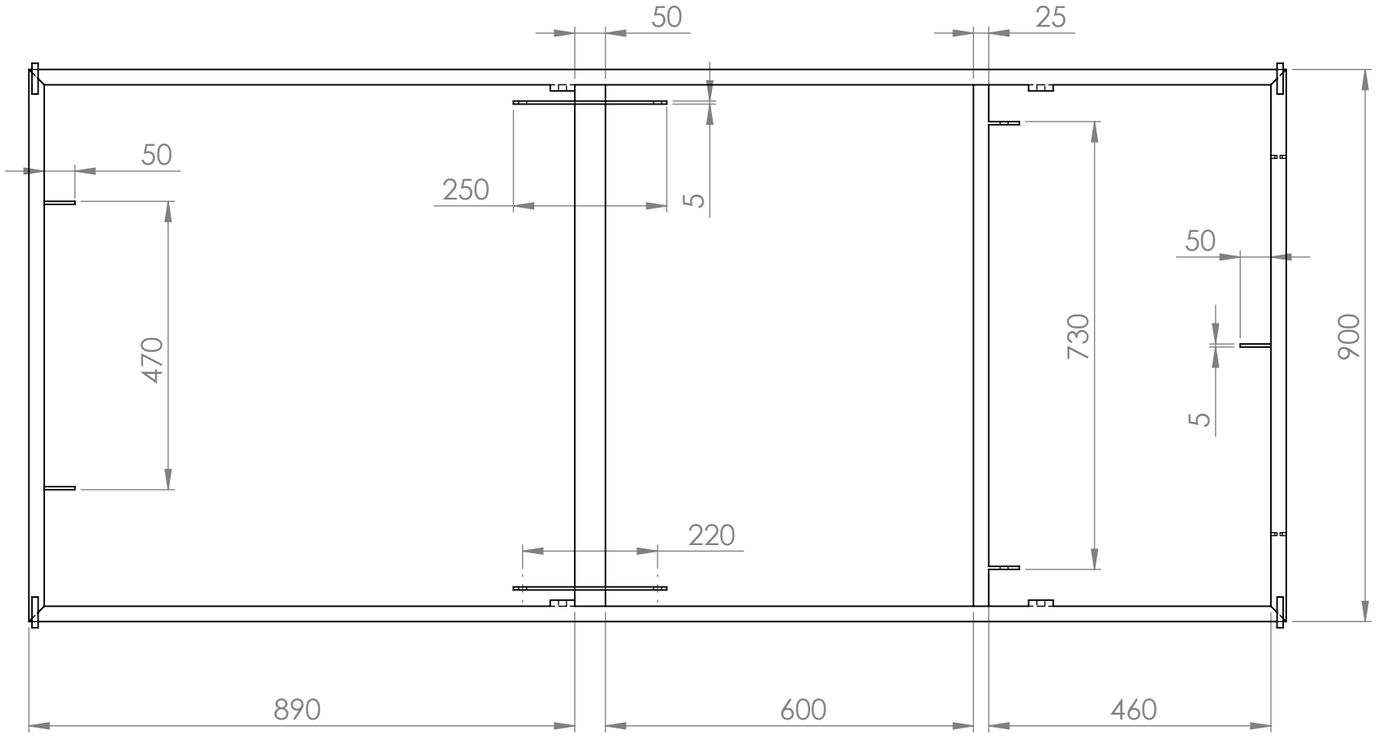

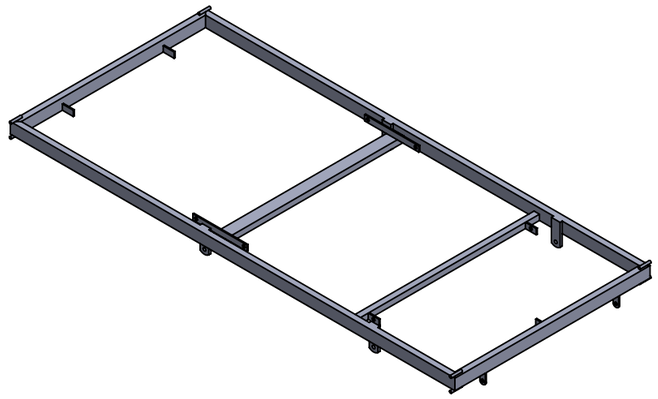

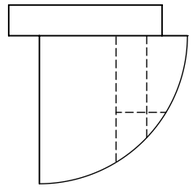

DETAIL A

SCALE 1 : 2

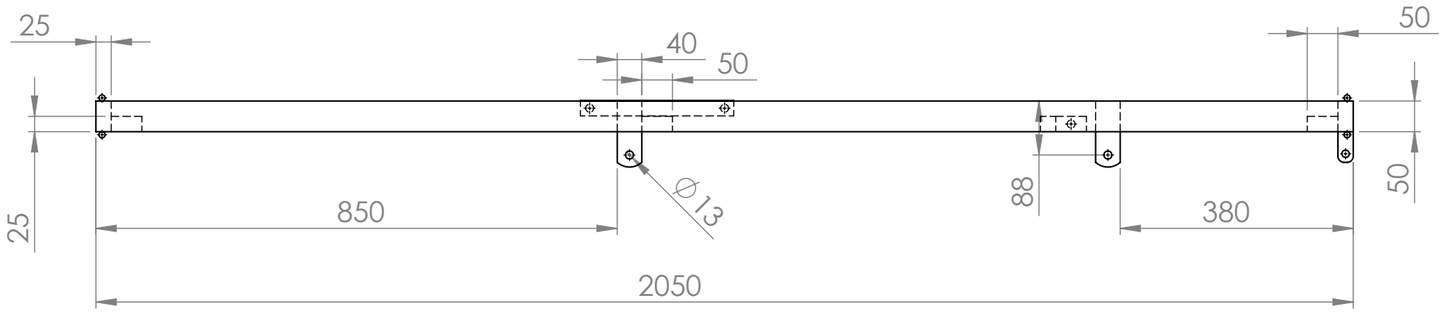

A

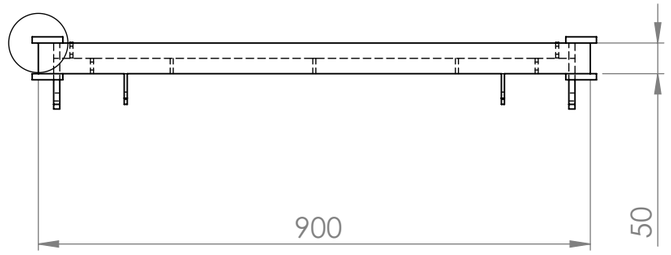

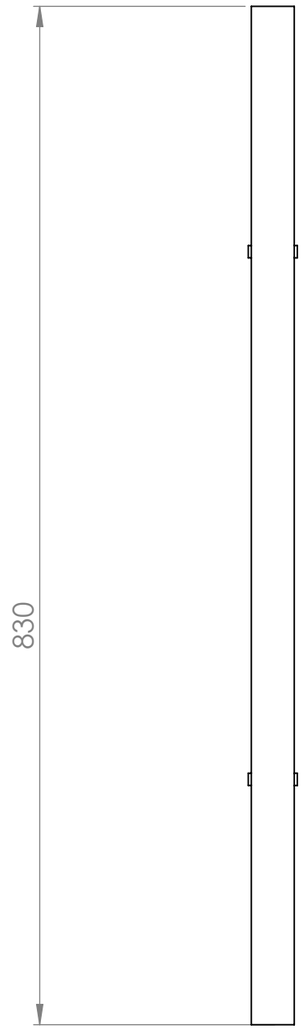
830

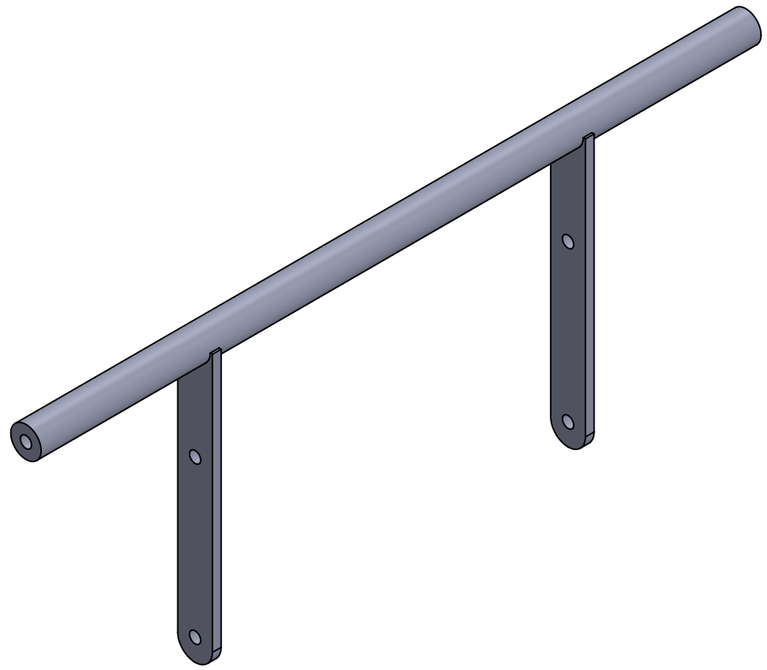

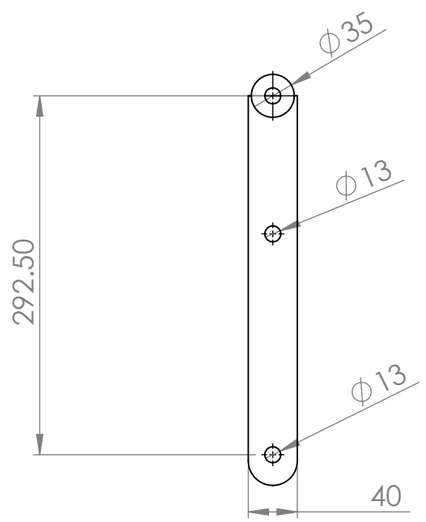
ϕ35
ϕ13
ϕ13
292.50
40

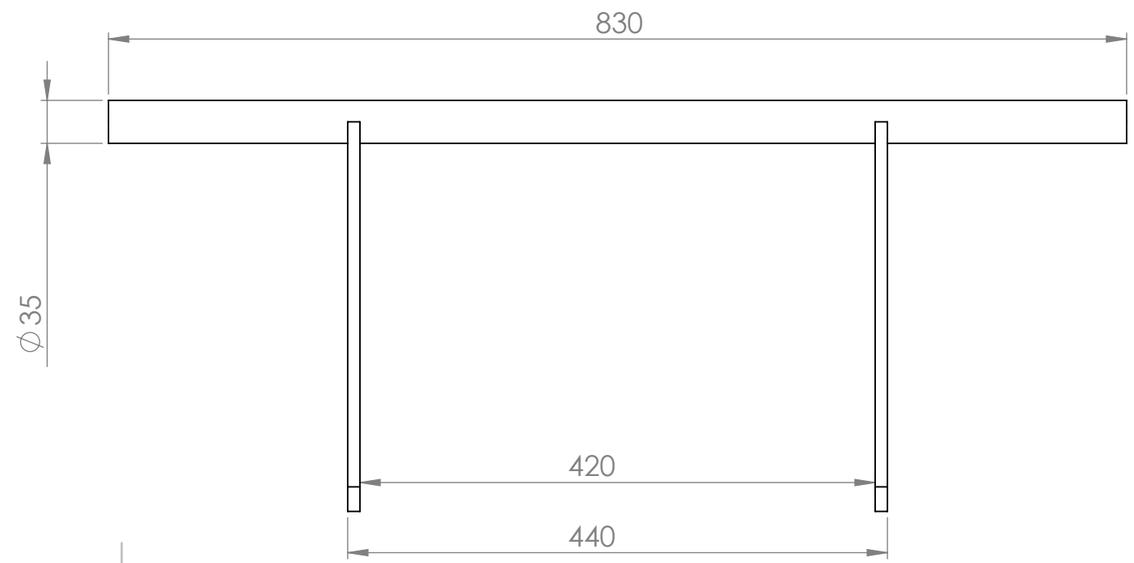
830
ϕ35
420
440

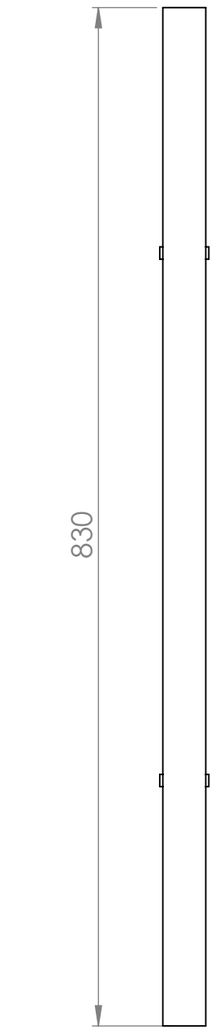
830

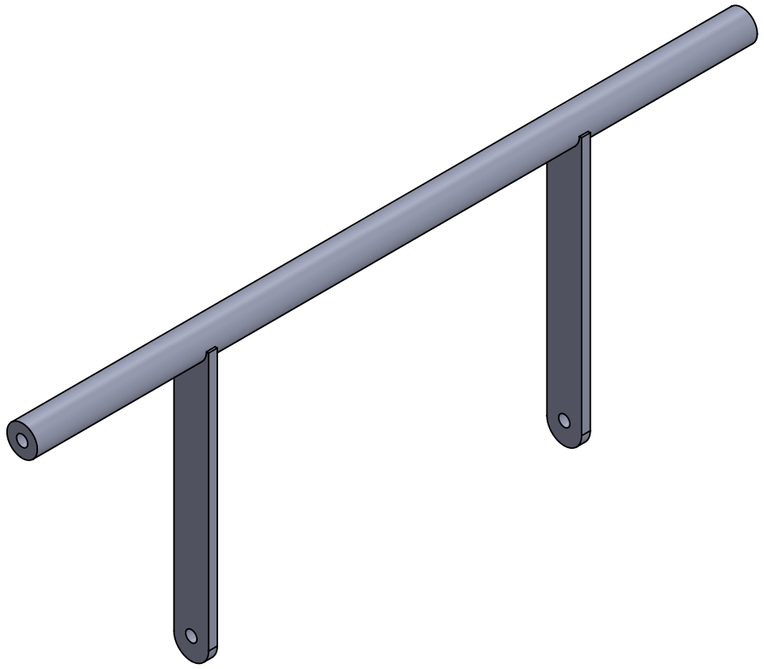

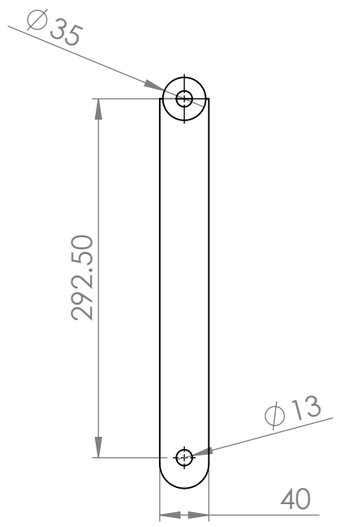
∅35
292.50
ϕ13
40

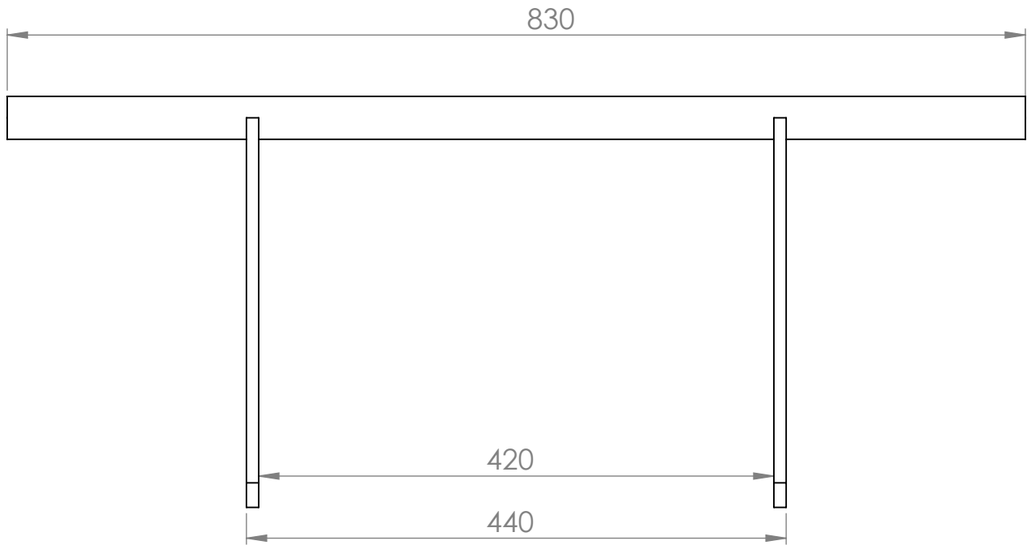
830
420
440

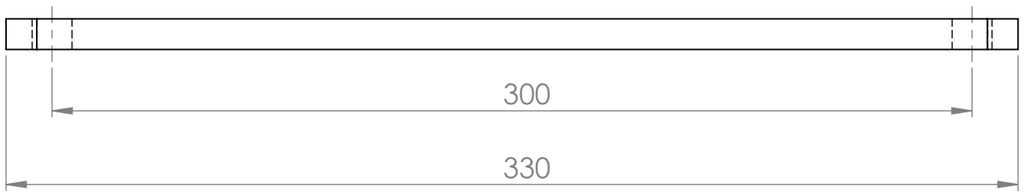
300
330

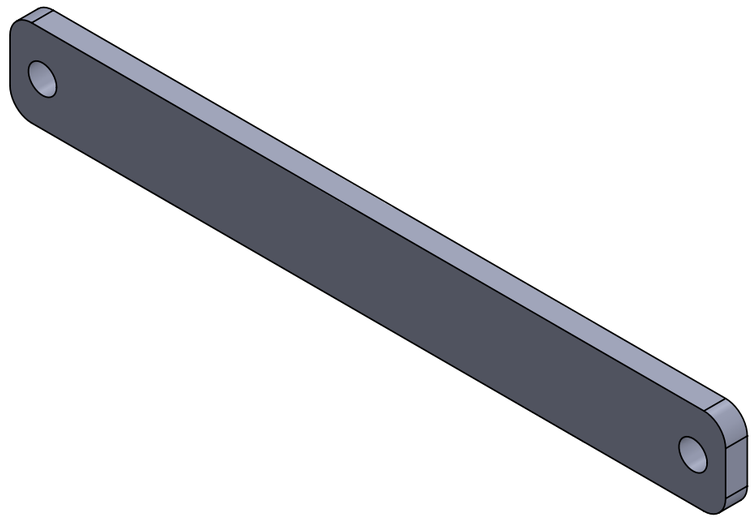

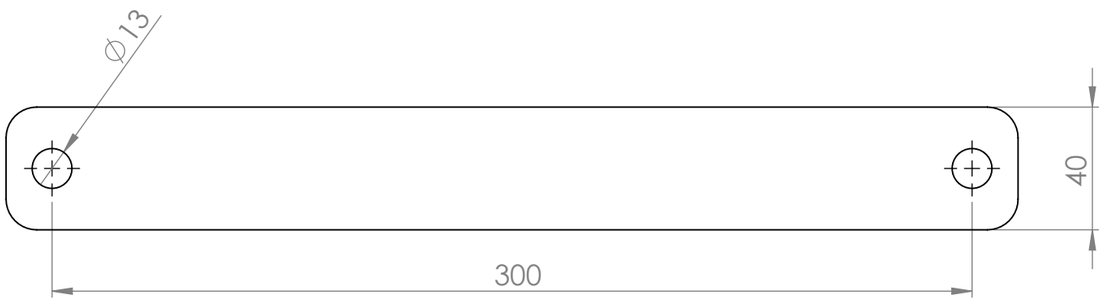
Ø13
40
300

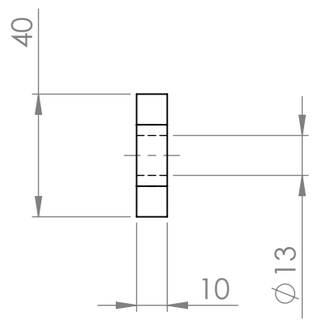
40
10
Ø13

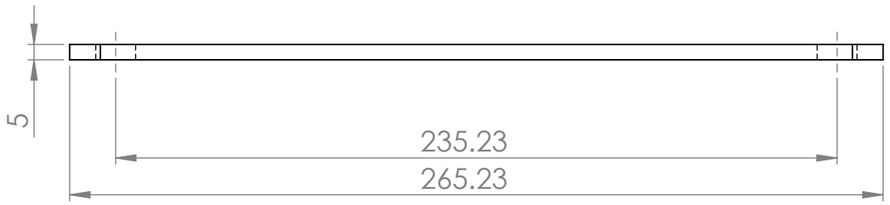
5
235.23
265.23

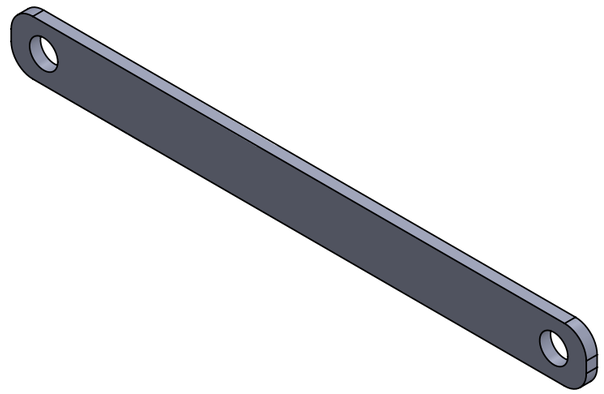

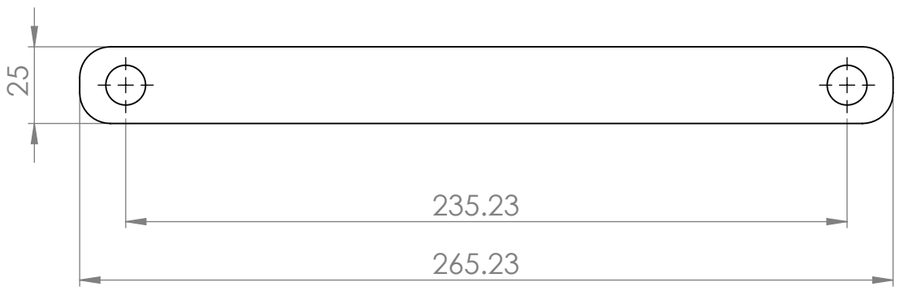
25
235.23
265.23

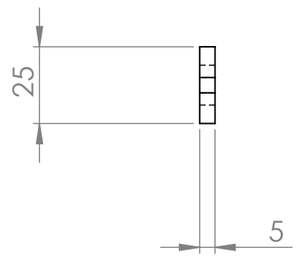
25
5

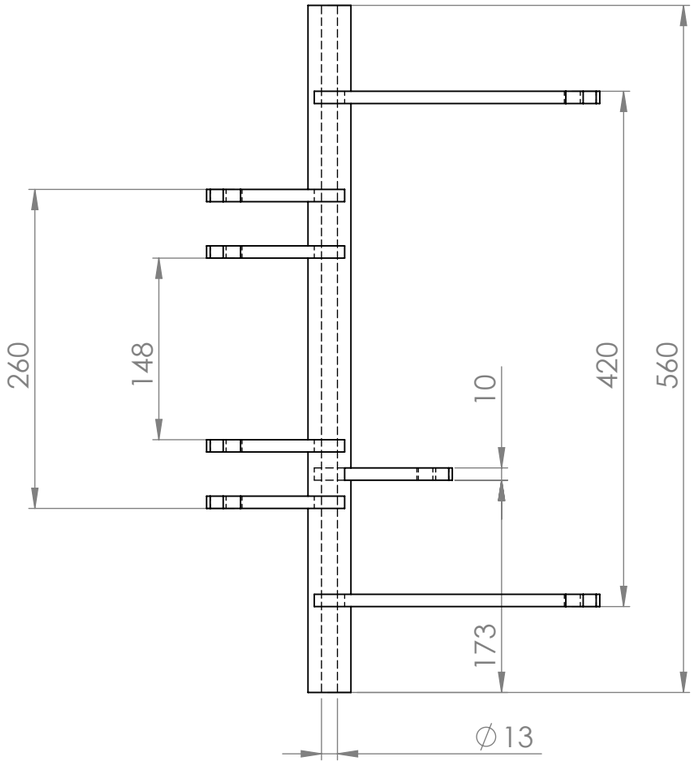
260
148
10
420
560
173
∅13

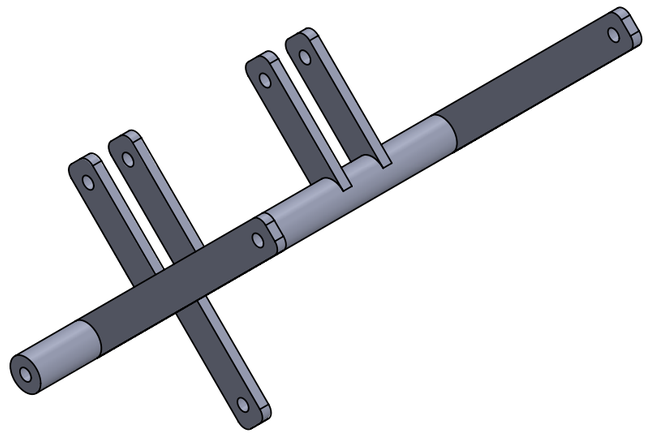

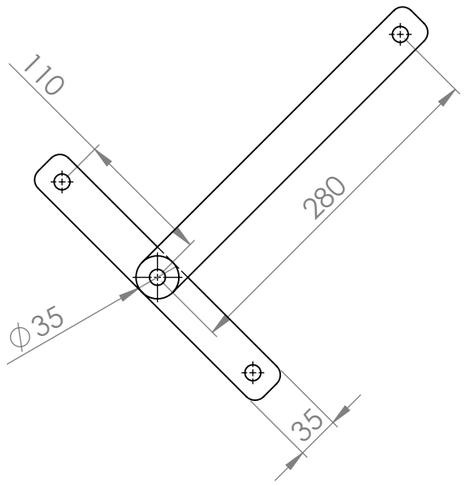
110
280
∅35
35

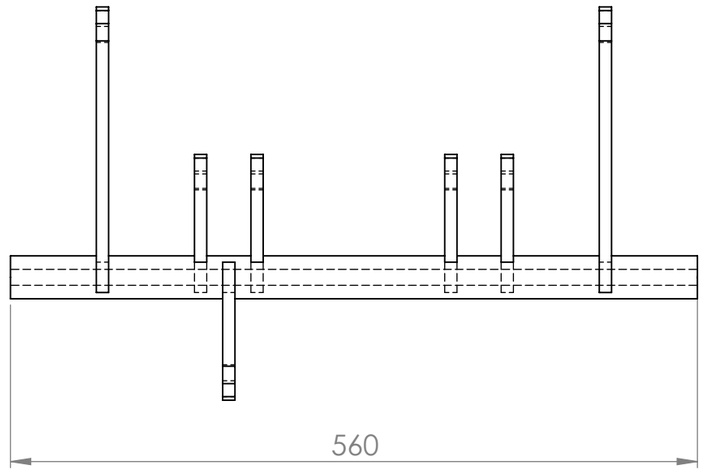
560

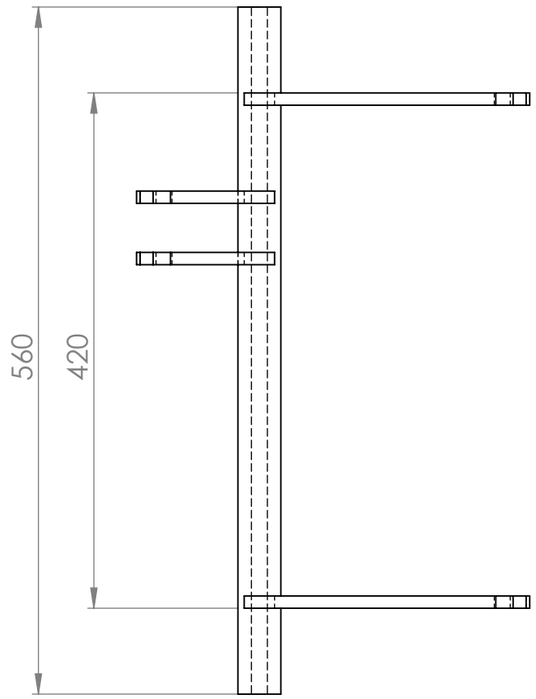
560
420

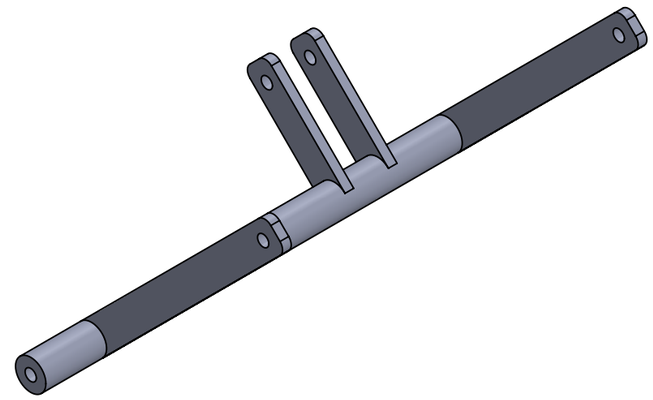

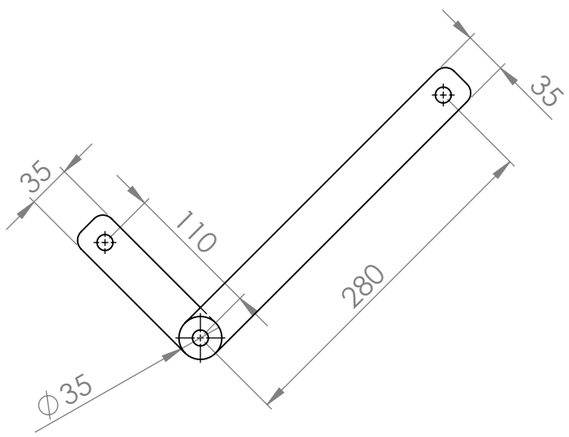
35
35
110
280
∅35

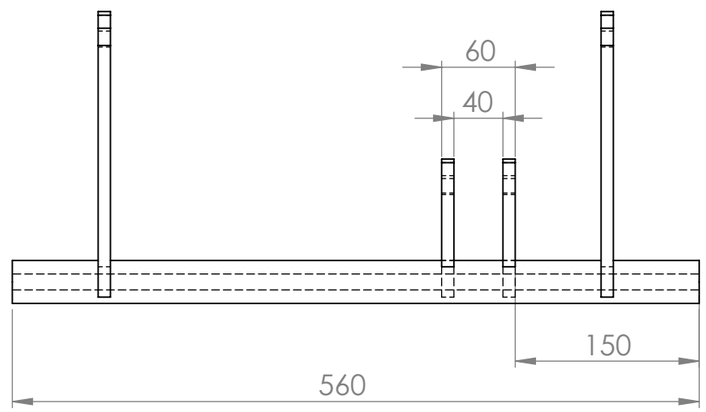
60
40
150
560

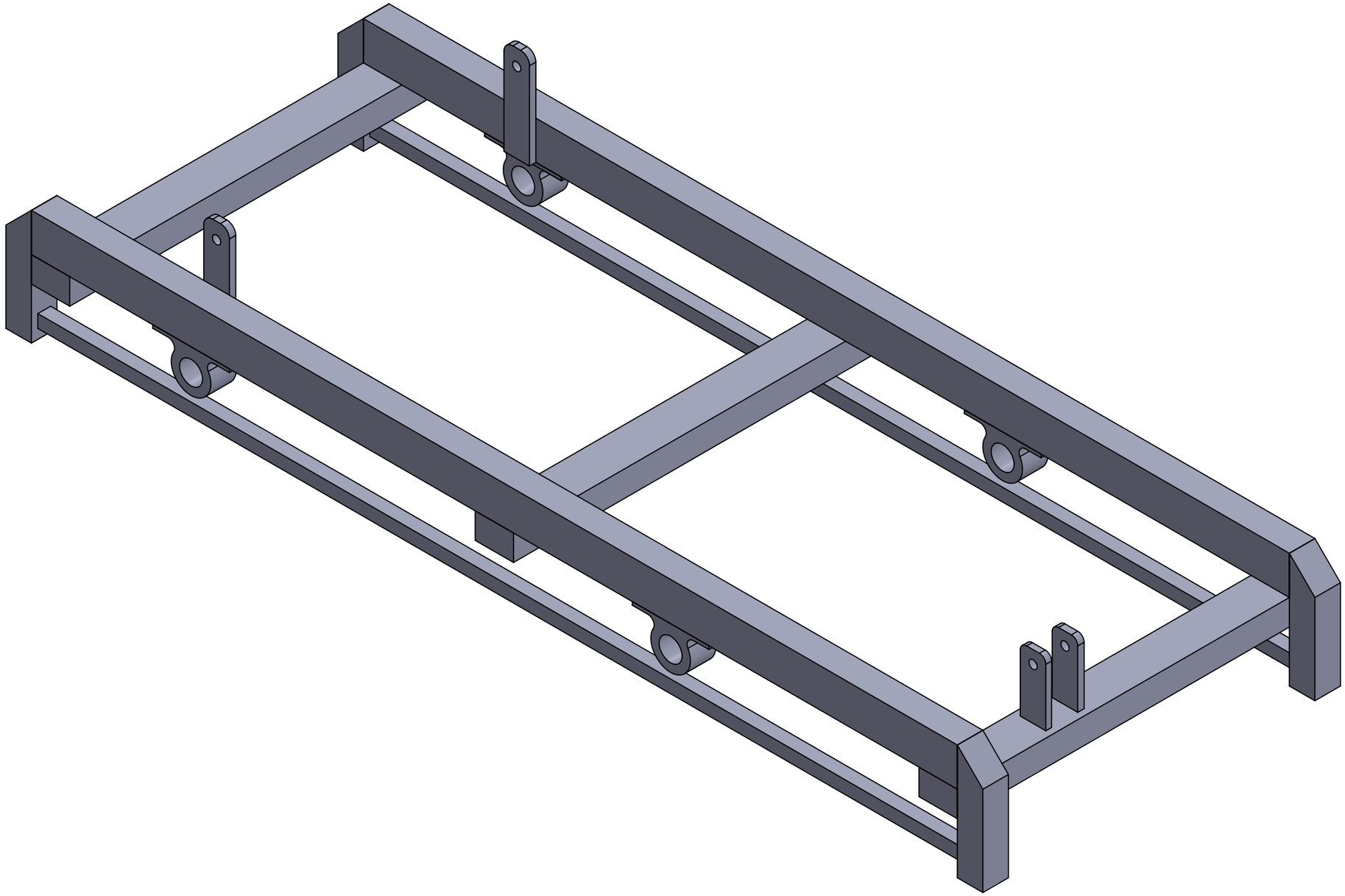

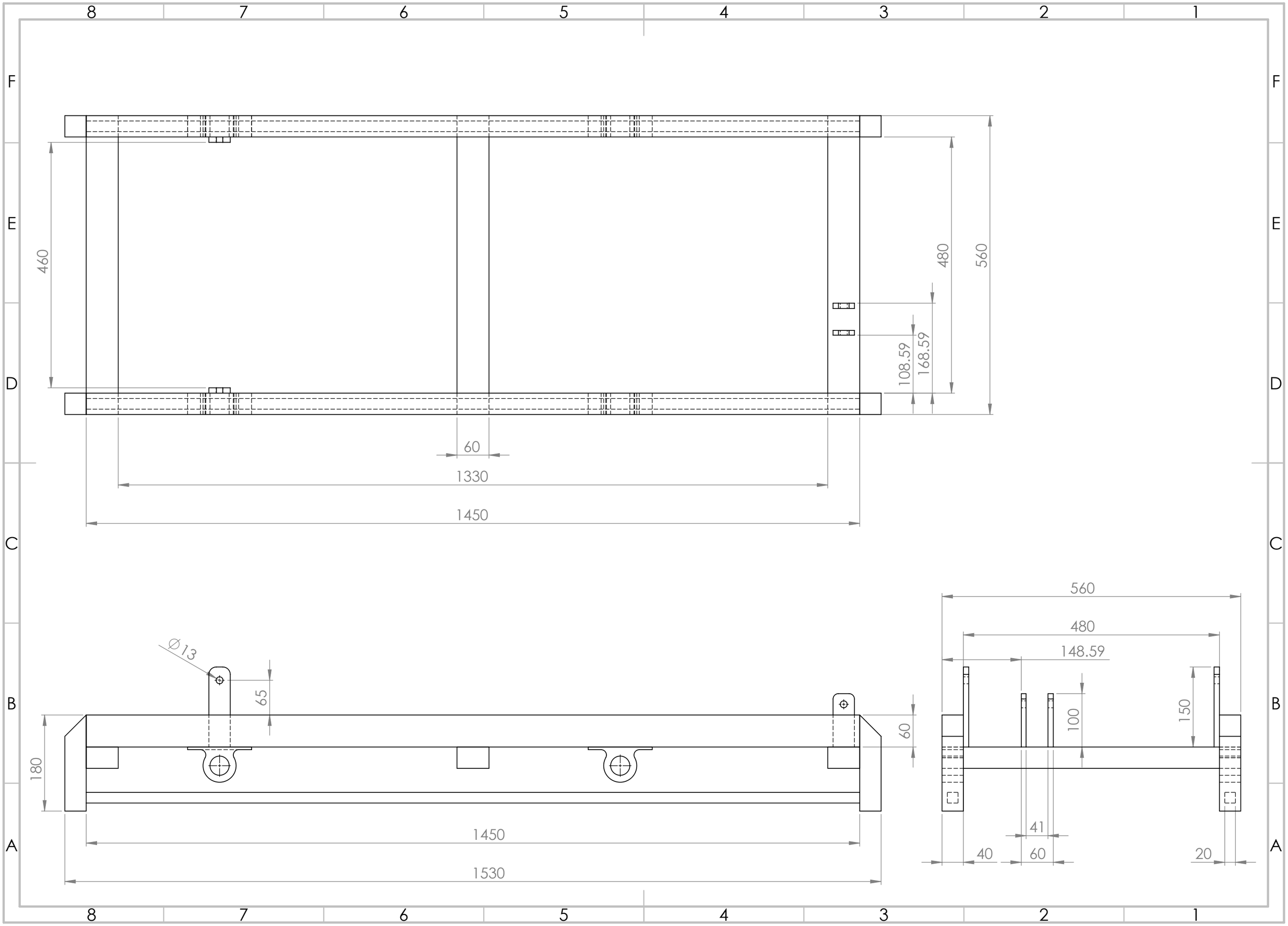
460
480
560
108.59
168.59
60
1330
1450
Ø13
65
180
60
1450
1530
560
480
148.59
100
150
41
40
60
20