Universidad de La Laguna

PRUEBAS DE ACCESO PARA MAYORES DE 25 Y 45 AÑOS
PAM 25-45 CURSO 2024–2025

MATERIA: FÍSICA

Vicerrectorado de Estudiantes
Universidad de La Laguna

Instrucciones: (si fuesen necesarias para la elección de preguntas o para la resolución del examen)

Realizar los dos problemas (4 puntos cada uno), y desarrollar una pregunta de teoría a escoger de entre las propuestas (2 puntos).

Problema 1 (4 puntos)

Un niño lanza una pelota hacia arriba con una velocidad de 15 m/s. Calcular:
a) la altura máxima que alcanza la pelota
b) el tiempo que tarda en volver a las manos del niño
c) Velocidad con la que llega a las manos.

Problema 2 (4 puntos)

Se tiene el circuito eléctrico de la figura. Determinar:
a) La resistencia equivalente del circuito
b) La corriente que circula por cada resistencia
c) La diferencia de potencial en los extremos de cada resistencia
d) La potencia suministrada por la fuente de potencial y la disipada por cada resistencia.

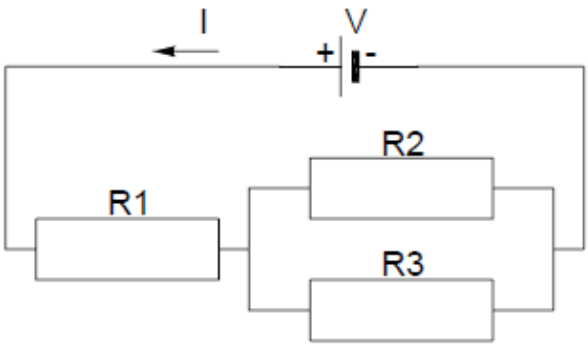

Datos

V = 10 V

R1 = 10 Ω

R2 = 5 Ω

R3 = 15 Ω

TEORIA
Pregunta 1 (2 puntos)
Enunciar las leyes de Newton de la dinámica de una partícula**.**
Pregunta 2 (2 puntos)
Enunciar la ley de Coulomb para dos cargas eléctricas.
Comentar como es el sentido de la fuerza dependiendo del signo de las cargas.