Vicerrectorado de Estudiantes
Universidad de La Laguna

PRUEBA DE ACCESO A LA UNIVERSIDAD (PAM-25/45)

CURSO 2025-2026

MATERIA: F Í S I C A

Instrucciones: Realizar los dos problemas (4 puntos cada uno), y desarrollar una pregunta de teoría a escoger de entre las propuestas (2 puntos).

Problema 1 (4 puntos)

Se lanza desde el suelo una pelota hacia arriba con una velocidad de 15 m/s. Calcular:
a) la altura máxima que alcanza la pelota
b) el tiempo que tarda en volver al suelo
c) Velocidad con la que llega al suelo
d) Energía cinética inicial y energía potencial en el punto más alto. Si la masa de la pelota es 0,1 kg.

Problema 2 (4 puntos)

Se tiene el circuito eléctrico de la figura. Determinar:
a) La resistencia equivalente del circuito
b) La corriente que circula por cada resistencia
c) La diferencia de potencial en los extremos de cada resistencia
d) La potencia suministrada por la fuente de potencial y la disipada por cada resistencia.

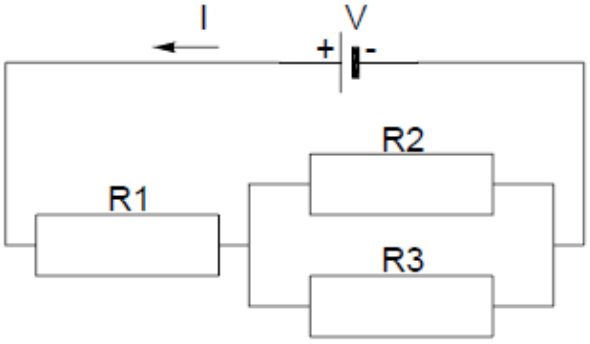

Datos

V = 10 V

R1 = 10 Ω

R2 = 5 Ω

R3 = 15 Ω

TEORIA
Pregunta 1 (2 puntos)
Enunciar las leyes de Newton de la dinámica de una partícula**.**
Pregunta 2 (2 puntos)
Enunciar la ley de Coulomb para dos cargas eléctricas.
Comentar como es el sentido de la fuerza dependiendo del signo de las cargas.