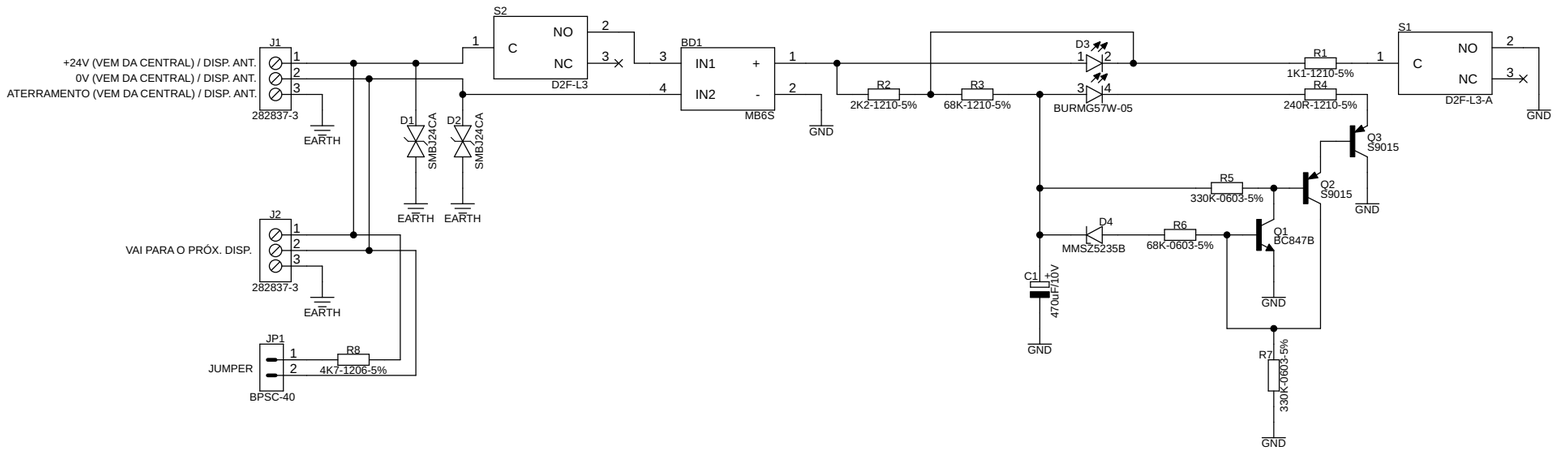

PROJETO: CENTRALA (CONVENCIONAL)			
TIPO DE PROJETO: ESQUEMÁTICO	STATUS DO PROJETO: EM ELABORAÇÃO		
TÍTULO DO PROJETO: ACIONADOR MANUAL TIPO A			
PROJETADO: JEFFERSON P.	DESENHADO: JEFFERSON P.		
VERIFICADO:	APROVADO:		
EMISSÃO INICIAL DO PROJETO: 17/07/2025 22:55	CÓDIGO DO PROJETO:	ESCALA: 1:1	FOLHA: 1 DE 1	REVISÃO: 32.0.0

A3