a			
b			
c			
č.	text změny - odůvodnění	datum	podpis

Název stavby: **I/3 Votice - Oldřichovec oprava povrchu a odvodnění komunikace**	Číslo objektu: **102**

Objednatel stavby: ŘEDITELSTVÍ SILNIC A DÁLNIC **ŘEDITELSTVÍ SILNIC A DÁLNIC s. p.** Čerčanská 2023/12, 140 00 Praha 4 - Krč	*Razítko:* *Kontroloval:* *Datum:* *Podpis:*
Zhotovitel stavby: M-SILNICE **M - SILNICE a.s.** Husova 1697, Bílé Předměstí, 530 03 Pardubice	*Razítko:* M - SILNICE a.s. Pardubice, Husova 1697 IČO 421 96 868 oblastní závod UIH Trabantská 290/31, 190 15 Praha 9 *Kontroloval:* *Datum:* *Podpis:*
Koordinátor RDS: M - PROJEKCE **M - PROJEKCE s.r.o.** Resslova 956/13, 500 02 Hradec Králové	*Razítko:* *Kontroloval:* *Datum:* *Podpis:*

KONCEPT

Souřadnicový systém S-JTSK, Výškový systém Bpv

Navrhl/vypracoval: Karel Láska *Podpis:*	*Zodpovědný projektant:* Karel Láska *Podpis:*	*Generální ředitel:* *ING. PETR HÁJEK*	*Zhotovitel:* M - PROJEKCE M - PROJEKCE s.r.o. Resslova 956/13, 500 02 Hradec Králové
Technická kontrola: DAVID SENOHRÁBEK, DiS *Podpis:*	*Hlavní inženýr projektu:* Karel Láska *Podpis:*	*Ředitel ateliéru Liberec:* *ING. JIŘÍ EHRENBERGER*	

Kraj: STŘEDOČESKÝ KRAJ		*Čís. zakázky:*	26-024-02
Katast. úz.: Votice, Hostišov, Kouty u Smilkova		*Čís. akce:*	-
Objednatel: M - SILNICE a.s., Husova 1697, Bílé Předměstí, 530 03 Pardubice		*Datum:*	03/2026
Objekt: **SO 102 Oprava propustků**		*Formát:*	13x A4
		Měřítko:	-
		Stupeň: **RDS**	*Souprava:*
Příloha: **Technická zpráva**		*Čís. přílohy:* **1.**	

Obsah

1 Identifikační údaje ... 3
1.1 Stavba ... 3
1.2 Místo stavby ... 3
1.3 Objednatel stavby ... 3
1.4 Zhotovitel stavby: ... 3
1.5 Zhotovitel dokumentace ... 3
1.6 Následná správce SO ... 4
1.7 Stupeň dokumentace ... 4
2 Použité podklady pro zpracování RDS ... 5
3 Změny oproti PDPS ... 5
4 Změny oproti konceptu RDS ... 5
5 Projednání projektové dokumentace ... 5
6 Splnění zadávacích podmínek ... 5
7 Všeobecné údaje ... 6
8 SO 102 – Oprava propustků ... 6
9 Vybavení pozemních komunikací: ... 12
10 Návrh dopravního značení ... 12
11 Řešení přístupu osob s omezenou schopností pohybu a orientace ... 12
12 Seznam příloh technické zprávy ... 12

1 IDENTIFIKAČNÍ ÚDAJE

1.1 Stavba

Název stavby:	**I/3 Votice – Oldřichovec oprava povrchu a odvodnění komunikace**
Stavební objekt:	SO 102 - Oprava propustků
Druh stavby:	rekonstrukce

1.2 Místo stavby

Kraj:	CZ 020 Středočeský
Katastrální území:	Votice (785041), Hostišov (615251), Kouty u Smilkova (750956)

1.3 Objednatel stavby

Název investora:	**Ředitelství silnic a dálnic s.p.**
Adresa investora:	Čerčanská 2023/12, Krč, 140 00 Praha 4
	IČO: 65993390
Zakázku zajišťuje:	**Ředitelství silnic a dálnic s.p.**
	Správa Praha
	Vyskočilova 1566 140 00 Praha 4
	IČO: 65993390
Nadřízený orgán:	**Ministerstvo dopravy**
	nábř. L. Svobody 1222/12, 110 15 Praha 1
Technický dozor stavby:	**Josef Čermák**
	Quality Management
	nám. Soukenné 669/2a, 460 01 Liberec

1.4 Zhotovitel stavby:

Název:	**M – SILNICE a.s.**
Adresa:	Husova 1697, 530 03 Pardubice

1.5 Zhotovitel dokumentace

Koordinátor RDS:	**M – Projekce s.r.o.**
	Resslova 956/136, 500 02 Hradec Králové
Projektant SO:	**M – Projekce s.r.o.**
	Resslova 956/136, 500 02 Hradec Králové
Hlavní inženýr projektu:	Karel Láska
Zpracovatel objektu:	Karel Láska

1.6 Následná správce SO

Název: **Ředitelství silnic a dálnic s.p.**

Správa Praha

1.7 Stupeň dokumentace

Realizační dokumentace stavby – RDS

2 POUŽITÉ PODKLADY PRO ZPRACOVÁNÍ RDS

- Dokumentace PDPS (M-PROJEKCE s.r.o., 2025)
- mapové podklady – katastrální mapa, základní mapa ČR
- fotodokumentace
- související platné ČSN, TP, TKP, ZTKP
- podrobná pochůzka a průzkum v terénu
- požadavky investora
- zaměření stávajícího stavu včetně ověření stávajících inženýrských sítí
- zákresy stávajících inženýrských sítí jsou pouze informativní a před zahájením stavby je nutné jejich vytyčení
- diagnostika vozovky

Z místního šetření a z informací od zástupce objednatele vyplývá, že část propustků byla v minulosti opravena. Tyto propustky budou zachovány, bude provedeno pouze jejich pročištění, sanace čel a jímek. Stávající propustky, jejichž vtok či výtok je v nevyhovujícím stavu, budou pročištěny a bude provedena obnova vtokového / výtokového objektu. V případě havarijního stavu bude propustek proveden nový.

3 ZMĚNY OPROTI PDPS

- bez změn

4 ZMĚNY OPROTI KONCEPTU RDS

- bude doplněno

5 PROJEDNÁNÍ PROJEKTOVÉ DOKUMENTACE

- bude doplněno

6 SPLNĚNÍ ZADÁVACÍCH PODMÍNEK

<u>Prohlášení o shodě RDS a PDPS</u>
- Změny RDS oproti PDPS jsou uvedeny v odstavci 3 této technické zprávy.

<u>Obchodní podmínky staveb pozemních komunikací</u>
- Splněny

<u>Zvláštní obchodní podmínky</u>
- Splněny

<u>Technické kvalitativní podmínky</u>
- Splněny

<u>Zvláštní technické a kvalitativní podmínky</u>
- Splněny

<u>Podmínky stavebního povolení</u>
- Splněny

7 VŠEOBECNÉ ÚDAJE

Oprava silnice I/3 bude provedena v úseku Votice - Oldřichovec.

Jedná se o opravu stávajících propustků na silnici I/3 v rámci opravy silnice v úseku Votice – Oldřichovec v celkové délce cca 4592 m (cca 32,765 – 37,357 provozního staničení).

Z místního šetření a z informací od zástupce objednatele vyplývá, že část propustků byla v minulosti opravena. Tyto propustky budou zachovány, bude provedeno pouze jejich pročištění, sanace čel a jímek. Stávající propustky, jejichž vtok či výtok je v nevyhovujícím stavu, budou pročištěny a bude provedena obnova vtokového / výtokového objektu. V případě havarijního stavu bude propustek proveden nový.

8 SO 102 – OPRAVA PROPUSTKŮ

Propustek P1 v km 33,342

Cca v km 33,342 provozního staničení se nachází stávající propustek DN 500 (P1). Propustek délky cca 18 m bude pročištěn. Na vtoku se nachází vtoková jímka, která bude zachována. Dojde pouze k pročištění a sanaci stávající vtokové jímky. Vtoková jímka bude očištěna tlakovou vodou, bude provedena reprofilace cementovou maltou tl. 10 mm, nanesena sjednocující stěrka tl. 2 mm a ochranný nátěr typu S2 (vnitřní stěny jímky), resp. S4 (horní povrch římsy / jímky). Stávající zábradlí na vtokové jímce bude zachováno. Na výtoku se nachází stávající ŽB čelo v nevyhovujícím stavu, které bude vybouráno a nahrazeno novým ŽB čelem. Na výtoku je navrženo nové ŽB čelo z betonu C25/30-XF3 dl. 3,5 m, o celkové výšce cca 3,0 m. ŽB monolitická římsa je navržena z betonu C30/37-XF4. Čelo bude vyztuženo KARI sítí 100x100/8, římsa bude spojena s dříkem pomocí ocelových trnů. Čelo propustku bude uloženo na podkladním betonu C12/15-X0 tl. 100 mm. Betonové části čela propustku budou v místech kontaktu s okolním terénem opatřeny nátěry (1x NP + 2x NA). Výtok propustku bude pročištěn. Na výtoku bude provedeno odláždění terénu lomovým kamenem tl. 200 mm do betonového lože C20/25nXF3 tl. 200 mm. Po stranách čela a v místě za římsou bude vydlážděn 0,50 m široký skluz z lomového kamene tl. 200 mm do betonového lože C20/25nXF3 tl. 200 mm proti vymílání zeminy v okolí čela. Lomový kámen bude vyspárován cementovou maltou M25-XF4. Odláždění lomovým kamenem bude ukončeno betonovým prahem z betonu C30/37-XF4. V rámci realizace čela na výtoku bude pokácen 1 strom, který se nachází v blízkosti čela. Na výtokové straně bude osazeno nové ocelové svodidlo úrovně zadržení H1 o celkové délce 84 m. Na čele propustku bude osazeno zábradlí s vodorovnými madly výšky 1,1 m a délky 3,2 m. Zábradlí bude ukotveno pomocí patních desek do římsy čela propustku. V případě potřeby bude při realizaci čela odstraněn jeden díl potrubí propustku DN500 a nahrazen novým z PP. Nové PP potrubí bude napojeno na stávající propustek. Čelo propustku bude realizováno s pomocí pažení.

Propustek P2 v km 33,377

Cca v km 33,377 provozního staničení se nachází stávající propustek DN 1000 (P2). Propustek délky cca 16,5 m bude pročištěn. Na vtoku se nachází vtoková jímka s mříží, která bude zachována. Dojde pouze k pročištění a sanaci stávající vtokové jímky. Vtoková jímka bude očištěna tlakovou vodou, bude provedena reprofilace cementovou maltou tl. 10 mm, nanesena sjednocující stěrka tl. 2 mm a ochranný nátěr typu S2 (vnitřní stěny

jímky), resp. S4 (horní povrch římsy / jímky). Stávající mříž na vtokové jímce bude zachována. Na výtoku se nachází stávající ŽB čelo v nevyhovujícím stavu, které bude vybouráno a nahrazeno novým ŽB čelem. Na výtoku je navrženo nové ŽB čelo z betonu C25/30-XF3 dl. 4,5 m, o celkové výšce cca 2,8 m. ŽB monolitická římsa je navržena z betonu C30/37-XF4. Čelo bude vyztuženo KARI sítí 100x100/8, římsa bude spojena s dříkem pomocí ocelových trnů. Čelo propustku bude uloženo na podkladním betonu C12/15-X0 tl. 100 mm. Betonové části čela propustku budou v místech kontaktu s okolním terénem opatřeny nátěry (1x NP + 2x NA). Výtok propustku bude pročištěn. Na výtoku bude provedeno odláždění terénu lomovým kamenem tl. 200 mm do betonového lože C20/25nXF3 tl. 200 mm. Po stranách čela a v místě za římsou bude vydlážděn 0,50m široký skluz z lomového kamene tl. 200 mm do betonového lože C20/25nXF3 tl. 200 mm proti vymílání zeminy v okolí čela. Lomový kámen bude vyspárován cementovou maltou M25-XF4. Odláždění lomovým kamenem bude ukončeno betonovým prahem z betonu C30/37-XF4. Na výtokové straně bude osazeno nové ocelové svodidlo úrovně zadržení H1 o celkové délce 84 m. Na čele propustku bude osazeno zábradlí s vodorovnými madly výšky 1,1 m a délky 4,2 m. Zábradlí bude ukotveno pomocí patních desek do římsy čela propustku. V případě potřeby bude při realizaci čela odstraněn jeden díl potrubí propustku DN1000 a nahrazen novým z PP. Nové PP potrubí bude napojeno na stávající propustek. Čelo propustku bude realizováno s pomocí pažení.

Propustek P3 v km 33,838

Cca v km 33,838 provozního staničení se nachází stávající propustek DN 1000 (P3). Propustek délky cca 17,5 m bude pročištěn. Na vtoku se nachází vtoková jímka, která bude zachována. Dojde pouze k pročištění a sanaci stávající vtokové jímky. Vtoková jímka bude očištěna tlakovou vodou, bude provedena reprofilace cementovou maltou tl. 10 mm, nanesena sjednocující stěrka tl. 2 mm a ochranný nátěr typu S2 (vnitřní stěny jímky), resp. S4 (horní povrch římsy / jímky). Stávající zábradlí na vtokové jímce bude zachováno. Na výtoku se nachází stávající ŽB čelo v nevyhovujícím stavu, které bude vybouráno a nahrazeno novým ŽB čelem. Na výtoku je navrženo nové ŽB čelo z betonu C25/30-XF3 dl. 4,5 m, o celkové výšce cca 3,45 m. ŽB monolitická římsa je navržena z betonu C30/37-XF4. Čelo bude vyztuženo KARI sítí 100x100/8, římsa bude spojena s dříkem pomocí ocelových trnů. Čelo propustku bude uloženo na podkladním betonu C12/15-X0 tl. 100 mm. Betonové části čela propustku budou v místech kontaktu s okolním terénem opatřeny nátěry (1x NP + 2x NA). Výtok propustku bude pročištěn. Na výtoku bude provedeno odláždění terénu lomovým kamenem tl. 200 mm do betonového lože C20/25nXF3 tl. 200 mm. Po stranách čela a v místě za římsou bude vydlážděn 0,50m široký skluz z lomového kamene tl. 200 mm do betonového lože C20/25nXF3 tl. 200 mm proti vymílání zeminy v okolí čela. Lomový kámen bude vyspárován cementovou maltou M25-XF4. Odláždění lomovým kamenem bude ukončeno betonovým prahem z betonu C30/37-XF4. Na čele propustku bude osazeno zábradlí s vodorovnými madly výšky 1,1 m a délky 4,2 m. V případě potřeby bude při realizaci čela odstraněn jeden díl potrubí propustku DN1000 a nahrazen novým z PP. Nové PP potrubí bude napojeno na stávající propustek. Čelo propustku bude realizováno s pomocí pažení.

Propustek P4 v km 34,229

Cca v km 34,229 provozního staničení se nachází stávající propustek DN 1000 (P4). Propustek délky cca 16,5 m bude pročištěn. Na vtoku se nachází vtoková jímka, která bude zachována. Dojde pouze k pročištění a sanaci stávající vtokové jímky. Vtoková jímka bude očištěna tlakovou vodou, bude provedena reprofilace cementovou maltou tl. 10 mm, nanesena sjednocující stěrka tl. 2 mm a ochranný nátěr typu S2 (vnitřní stěny jímky), resp. S4 (horní povrch římsy / jímky). Stávající zábradlí na vtokové jímce bude zachováno, bude pouze provedeno očištění a nátěr stávajícího zábradlí. Dále bude na vtokovou jímku osazena plastová mříž. Na výtoku se nachází stávající ŽB čelo v nevyhovujícím stavu, které bude vybouráno a nahrazeno novým ŽB čelem. Na výtoku je navrženo nové ŽB čelo z betonu C25/30-XF3 dl. 4,5 m o celkové výšce cca 3,45 m. ŽB monolitická římsa je navržena z betonu C30/37-XF4. Čelo bude vyztuženo KARI sítí 100x100/8, římsa bude spojena s dříkem pomocí ocelových trnů. Čelo propustku bude uloženo na podkladním betonu C12/15-X0 tl. 100 mm. Betonové části čela propustku budou v místech kontaktu s okolním terénem opatřeny nátěry (1x NP + 2x NA). Výtok propustku bude pročištěn. Na výtoku bude provedeno odláždění terénu lomovým kamenem tl. 200 mm do betonového lože C20/25nXF3 tl. 200 mm. Po stranách čela a v místě za římsou bude vydlážděn 0,50m široký skluz z lomového kamene tl. 200 mm do betonového lože C20/25nXF3 tl. 200 mm proti vymílání zeminy v okolí čela. Lomový kámen bude vyspárován cementovou maltou M25-XF4. Odláždění lomovým kamenem bude ukončeno betonovým prahem z betonu C30/37-XF4. Na čele propustku bude osazeno zábradlí s vodorovnými madly výšky 1,1 m a délky 4,2 m. V případě potřeby bude při realizaci čela odstraněn jeden díl potrubí propustku DN1000 a nahrazen novým z PP. Nové PP potrubí bude napojeno na stávající propustek. Čelo propustku bude realizováno s pomocí pažení.

Propustek P5 v km 34,432

Cca v km 34,432 provozního staničení se nachází stávající propustek DN 1000 (P5). Propustek délky cca 18,5 m bude pročištěn. Na vtoku se nachází vtoková jímka s mříží, která bude zachována. Dojde pouze k pročištění a sanaci stávající vtokové jímky. Vtoková jímka bude očištěna tlakovou vodou, bude provedena reprofilace cementovou maltou tl. 10 mm, nanesena sjednocující stěrka tl. 2 mm a ochranný nátěr typu S2 (vnitřní stěny jímky), resp. S4 (horní povrch římsy / jímky). Stávající mříž na vtokové jímce bude zachována. Na výtoku se nachází stávající ŽB čelo, které bude zachováno. Bude provedena pouze sanace stávajícího čela. ŽB čelo na výtoku bude očištěno tlakovou vodou, bude provedena reprofilace cementovou maltou tl. 10 mm, nanesena sjednocující stěrka tl. 2 mm a ochranný nátěr typu S2 (čelo a boční strany), resp. S4 (horní povrch římsy). Zábradlí na výtokovém čele bude zachováno.

Propustek P6 v km 35,052

Cca v km 35,052 provozního staničení se nachází stávající propustek DN 1200 (P6). Propustek délky cca 27,8 m bude pročištěn. Na vtoku se nachází vtoková jímka s mříží, která bude zachována. Dojde pouze k pročištění a sanaci stávající vtokové jímky. Vtoková jímka bude očištěna tlakovou vodou, bude provedena reprofilace cementovou maltou tl. 10 mm, nanesena sjednocující stěrka tl. 2 mm a ochranný nátěr typu S2 (vnitřní stěny jímky), resp. S4 (horní povrch římsy / jímky). Stávající mříž na vtokové jímce bude zachována. Na výtoku se nachází stávající ŽB čelo, které bude zachováno. Bude provedena pouze sanace stávajícího čela. ŽB čelo na výtoku bude

očištěno tlakovou vodou, bude provedena reprofilace cementovou maltou tl. 10 mm, nanesena sjednocující stěrka tl. 2 mm a ochranný nátěr typu S2 (čelo a boční strany), resp. S4 (horní povrch římsy). Zábradlí na výtokovém čele bude zachováno.

Propustek P7 v km 35,389

Cca v km 35,389 provozního staničení se nachází stávající propustek DN 1000 (P7). Propustek délky cca 30 m bude pročištěn. Vtok propustku se nachází na soukromém pozemku. Stávající vtokové čelo je v nevyhovujícím stavebnětechnickém stavu. Čelo bude vybouráno a nahrazeno novým šikmým čelem. Šikmé čelo bude obloženo lomovým kamenem tl. 200 mm do bet. lože C20/25nXF3 tl. 200 mm. Lomový kámen bude vyspárován cementovou maltou M25-XF4. Obložení z lomového kamene bude ukončeno betonovým prahem z betonu C30/37-XF4 o rozměrech 0,8x0,3x4,0 m. Potrubí je v rámci realizace šikmého čela navrženo PE HD DN 600, SN 16. Potrubí bude uloženo do bet. lože C12/15-X0 tl. 150 mm s KARI sítí 150/150/6 a bude obetonováno betonem C12/15-X0 tl. 150 mm. Potrubí bude uloženo na betonovém prahu z betonu C25/30-XF3. Potrubí bude napojeno na stávající propustek DN 300. Stávající příkop bude pročištěn. Okolní terén čela propustku bude odlážděn lomovým kamenem tl. 200 mm do betonového lože C20/25nXF3 tl. 200 mm. Na výtoku se nachází stávající ŽB čelo v nevyhovujícím stavu, které bude vybouráno a nahrazeno novým šikmým čelem. Na výtoku bude provedeno odláždění terénu lomovým kamenem tl. 200 mm do betonového lože C20/25nXF3 tl. 200 mm. Lomový kámen bude vyspárován cementovou maltou M25-XF4. Odláždění lomovým kamenem bude ukončeno betonovým prahem z betonu C30/37-XF4. Stávající zábradlí nad čelem propustku bude odstraněno. V případě potřeby bude při realizaci čela odstraněn jeden díl potrubí propustku DN1000 a nahrazen novým z PP. Nové PP potrubí bude napojeno na stávající propustek.

Propustek P8 v km 35,592

Cca v km 35,592 provozního staničení se nachází stávající propustek DN 1200 (P8). Propustek délky cca 33 m bude pročištěn. Na vtoku se nachází čelo s vtokovou jímkou, která bude zachována. Dojde pouze k pročištění a sanaci stávající vtokové jímky a čela na vtoku. Vtoková jímka a čelo budou očištěny tlakovou vodou, bude provedena reprofilace cementovou maltou tl. 10 mm, nanesena sjednocující stěrka tl. 2 mm a ochranný nátěr typu S2 (vnitřní stěny jímky). Na stávající jímku bude osazena mříž o rozměrech 1,3x1,9 m. Na výtoku se nachází stávající ŽB čelo v nevyhovujícím stavu, které bude vybouráno a nahrazeno novým ŽB čelem. Na výtoku je navrženo nové ŽB čelo z betonu C25/30-XF3 dl. 4,5 m. ŽB monolitická římsa je navržena z betonu C30/37-XF4. Čelo bude vyztuženo KARI sítí 100x100/8, římsa bude spojena s dříkem pomocí ocelových trnů. Čelo propustku bude uloženo na podkladním betonu C12/15-X0 tl. 100 mm. Betonové části čela propustku budou v místech kontaktu s okolním terénem opatřeny nátěry (1x NP + 2x NA). Výtok propustku bude pročištěn. Na výtoku bude provedeno odláždění terénu lomovým kamenem tl. 200 mm do betonového lože C20/25nXF3 tl. 200 mm. Po stranách čela a v místě za římsou bude vydlážděn 0,50 m široký skluz z lomového kamene tl. 200 mm do betonového lože C20/25nXF3 tl. 200 mm proti vymílání zeminy v okolí čela. Lomový kámen bude vyspárován cementovou maltou M25-XF4. Odláždění lomovým kamenem bude ukončeno betonovým prahem z betonu C30/37-XF4. Stávající zábradlí nad čelem propustku bude odstraněno. V případě potřeby bude při realizaci čela

odstraněn jeden díl potrubí propustku DN1200 a nahrazen novým z PP. Nové PP potrubí bude napojeno na stávající propustek. Čelo propustku bude realizováno v otevřeném výkopu.

Propustek P9 v km 35,749

Cca v km 35,749 provozního staničení se nachází stávající propustek DN 300 (P9). Propustek délky cca 28,5 m bude pročištěn. Na vtoku se nachází vtoková jímka s mříží, která bude zachována. Dojde pouze k pročištění a sanaci stávající vtokové jímky. Vtoková jímka bude očištěna tlakovou vodou, bude provedena reprofilace cementovou maltou tl. 10 mm, nanesena sjednocující stěrka tl. 2 mm a ochranný nátěr typu S2 (vnitřní stěny jímky), resp. S4 (horní povrch římsy / jímky). Stávající mříž na vtokové jímce bude zachována. Na výtoku se nachází stávající ŽB čelo, které bude zachováno. Bude provedena pouze sanace stávajícího čela. ŽB čelo na výtoku bude očištěno tlakovou vodou, bude provedena reprofilace cementovou maltou tl. 10 mm, nanesena sjednocující stěrka tl. 2 mm a ochranný nátěr typu S2 (čelo a boční strany), resp. S4 (horní povrch římsy). Na čele propustku bude osazeno nové zábradlí s vodorovnými madly výšky 1,1 m a délky 2,4 m. Zábradlí bude ukotveno pomocí patních desek do římsy čela propustku.

Propustek P10 v km 35,814

Cca v km 35,814 provozního staničení se nachází stávající propustek DN 600 (P10). Propustek délky cca 20,5 m bude pročištěn. Na vtoku se nachází vtoková jímka s mříží, která bude zachována. Dojde pouze k pročištění a sanaci stávající vtokové jímky. Vtoková jímka bude očištěna tlakovou vodou, bude provedena reprofilace cementovou maltou tl. 10 mm, nanesena sjednocující stěrka tl. 2 mm a ochranný nátěr typu S2 (vnitřní stěny jímky), resp. S4 (horní povrch římsy / jímky). Stávající mříž na vtokové jímce bude zachována. Na výtoku se nachází stávající ŽB čelo, které bude zachováno. Bude provedena pouze sanace stávajícího čela. ŽB čelo na výtoku bude očištěno tlakovou vodou, bude provedena reprofilace cementovou maltou tl. 10 mm, nanesena sjednocující stěrka tl. 2 mm a ochranný nátěr typu S2 (čelo a boční strany), resp. S4 (horní povrch římsy). Na čele propustku bude osazeno nové zábradlí s vodorovnými madly výšky 1,1 m a délky 2,4 m. Zábradlí bude ukotveno pomocí patních desek do římsy čela propustku.

Propustek P11 v km 36,156

Cca v km 36,156 provozního staničení se nachází stávající propustek 2x DN 1000 (P11). Propustek délky cca 16,3 m bude pročištěn. Na vtoku se nachází vtoková jímka s mříží, která bude zachována. Dojde pouze k pročištění a sanaci stávající vtokové jímky. Vtoková jímka bude očištěna tlakovou vodou, bude provedena reprofilace cementovou maltou tl. 10 mm, nanesena sjednocující stěrka tl. 2 mm a ochranný nátěr typu S2 (vnitřní stěny jímky), resp. S4 (horní povrch římsy / jímky). Stávající mříž na vtokové jímce bude zachována. Na výtoku se nachází stávající ŽB čelo, které bude zachováno. Bude provedena pouze sanace stávajícího čela. ŽB čelo na výtoku bude očištěno tlakovou vodou, bude provedena reprofilace cementovou maltou tl. 10 mm, nanesena sjednocující stěrka tl. 2 mm a ochranný nátěr typu S2 (čelo a boční strany), resp. S4 (horní povrch římsy). Na čele propustku bude osazeno nové zábradlí s vodorovnými madly výšky 1,1 m a délky 2,4 m. Zábradlí bude ukotveno pomocí patních desek do římsy čela propustku.

Propustek P13 v km 36,589

Cca v km 36,589 provozního staničení se nachází stávající trubní / klenbový propustek DN 600 / 1,6 m (P13). Na vtoku se nachází stávající kamenné čelo klenbového propustku, které bude vybouráno. Stávající železobetonové čelo v místě odtoku bude vybouráno, včetně římsy a betonového základu. Na vtoku bude vytvořena nová vtoková jímka z železobetonu C 25/30 XF3 s odlážděným dnem z lomového kamene tl. 0,15m vyspárovaným cementovou maltou M25 XF4 do betonového lože C 25/30 XF3 tl. 0,10m. Na jímce bude osazeno zábradlí s vodorovnými madly výšky 1,1 m a délky 4,2 m. Zábradlí bude ukotveno pomocí patních desek. Do stávajícího klenbového propustku bude vloženo potrubí z PE HD, SN 12, DN800 na betonové lože C12/15-X0, tl. 0,10m, zbývající prostor v místě klenby bude vyplněn cementopopílkovou suspenzí pevnosti min. 1,0MPa. Místo odtoku bude odlážděno lomovým kamenem tl. 0,20m vyspárovaným cementovou maltou M25 XF4 do betonového lože C 20/25 XF3. Terén v místě vtoku i v místě odtoku bude zpevněn odlážděním lomovým kamenem tl. 0,20 m vyspárovaným cementovou maltou M25 XF4 do betonového lože C 20/25 XF3. Odláždění bude ukončeno betonovými prahy C30/37 XF4.

Propustek P14 v km 35,123

Cca v km 35,123 provozního staničení se nachází stávající podélný trubní propustek DN 800 (P14). Na vtoku i odtoku se nachází železobetonová čela, která jsou v nevyhovujícím stavebnětechnickém stavu a budou vybourána. Čela budou vybourána a nahrazena novými šikmými čely. Šikmé čelo bude obloženo lomovým kamenem tl. 200 mm do bet. lože C20/25nXF3 tl. 200 mm. Lomový kámen bude vyspárován cementovou maltou M25-XF4. Obložení z lomového kamene bude ukončeno betonovým prahem z betonu C30/37-XF4 o rozměrech 0,8x0,3x1,0 m. Potrubí je z důvodu realizace šikmého čela navrženo PE HD DN 800, SN 16. Potrubí bude uloženo do bet. lože C12/15-X0 tl. 150 mm s KARI sítí 150/150/6 a bude obetonováno betonem C12/15-X0 tl. 150 mm. Potrubí bude uloženo na betonovém prahu z betonu C25/30-XF3. Potrubí bude napojeno na stávající propustek DN 800. Stávající příkop bude pročištěn. Okolní terén čela propustku bude odlážděn lomovým kamenem tl. 200 mm do betonového lože C20/25nXF3 tl. 200 mm.

Propustek P15 v km 36,183

Cca v km 36,183 provozního staničení se nachází stávající podélný trubní propustek DN 800 (P15). Na vtoku i odtoku se nachází železobetonová čela, která jsou v nevyhovujícím stavebnětechnickém stavu a budou vybourána. Čela budou nahrazena novými šikmými čely. Šikmé čelo bude obloženo lomovým kamenem tl. 200 mm do bet. lože C20/25nXF3 tl. 200 mm. Lomový kámen bude vyspárován cementovou maltou M25-XF4. Obložení z lomového kamene bude ukončeno betonovým prahem z betonu C30/37-XF4 o rozměrech 0,8x0,3x1,0 m. Potrubí je z důvodu realizace šikmého čela navrženo PE HD DN 800, SN 16. Potrubí bude uloženo do bet. lože C12/15-X0 tl. 150 mm s KARI sítí 150/150/6 a bude obetonováno betonem C12/15-X0 tl. 150 mm. Potrubí bude uloženo na betonovém prahu z betonu C25/30-XF3. Potrubí bude napojeno na stávající propustek DN 800. Stávající příkop bude pročištěn. Okolní terén čela propustku bude odlážděn lomovým kamenem tl. 200 mm do

betonového lože C20/25nXF3 tl. 200 mm. V místě sjezdu budou obnoveny konstrukční asfaltové vrstvy. Bude provedena vrstva z ŠD 0/32 v tl. 150 mm, dále vrstva ACL 16S tl. 50 mm a vrstva ACO 11+ tl. 40 mm. Dále bude provedeno zpevnění krajnic z R-mat v tl. 150mm.

9 VYBAVENÍ POZEMNÍCH KOMUNIKACÍ:

V rámci stavby je navrženo osazení silničního zábradlí a svodidla u vybraných propustků. Horní madlo silničních zábradlí bude ve výšce 1,1 m nad přilehlým povrchem a zábradlí bude provedeno v souladu s TP 186. Dále bude na výtokové straně propustků P1 a P2 doplněno silniční svodidlo úrovně zadržení H1 v celkové délce 132 m, součást SO 101.2.

10 NÁVRH DOPRAVNÍHO ZNAČENÍ

Stálé dopravní značení – vodorovné i svislé je předmětem SO 190.

11 ŘEŠENÍ PŘÍSTUPU OSOB S OMEZENOU SCHOPNOSTÍ POHYBU A ORIENTACE

V rámci objektu nejsou navrhovány žádné nové komunikace pro pěší (chodníky), schodiště, šikmé rampy, přechody pro chodce, zastávky MHD, apod..

Stavební objekt tedy nepodléhá posouzení ve vazbě na užívání osobami s omezenou schopností pohybu a orientace ve smyslu platného znění vyhlášky MMR č. 398/2009 Sb., o obecných technických požadavcích zabezpečujících bezbariérové užívání staveb.

12 SEZNAM PŘÍLOH TECHNICKÉ ZPRÁVY

- Vzorové schéma kotvení a vyztužení římsy propustku.

V Liberci, 03/2026 Karel Láska
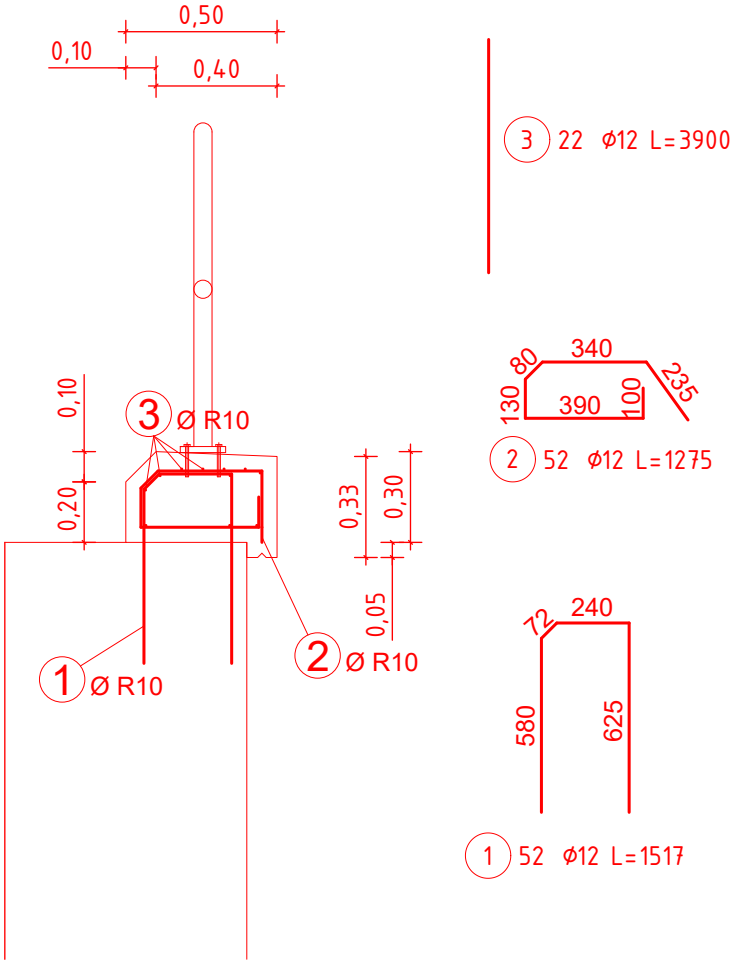
VYZTUŽENÍ ŘÍMSY M 1:25