Qté. :	2
COULEUR:	NON-PEINT
LOCAL:	OXY

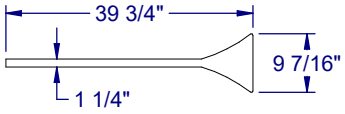

Local	ITEM	No. Pièce	No. Produit	Description	Dimensions	Dessin	Qté
	1	803100-1343	PLT100 2- 1/2	PLAQUE CHT-100 2- 1/2"	9 7/16 x 39 3/4	Oxy/Usi	1

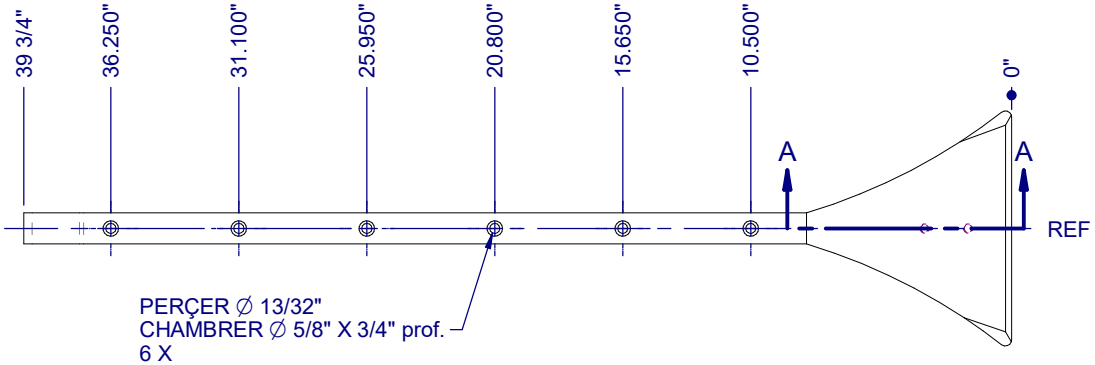

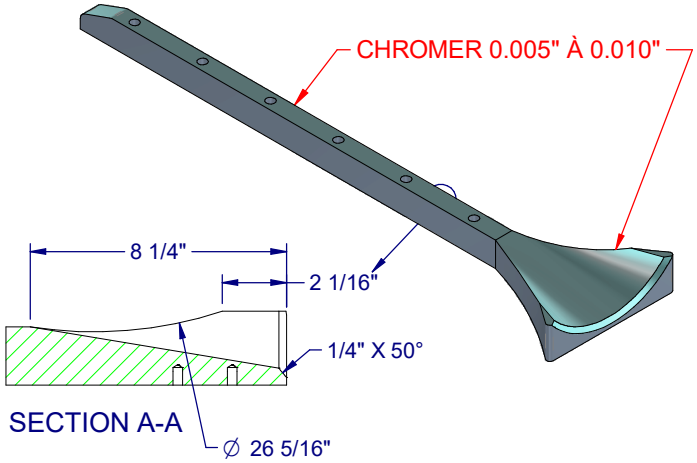

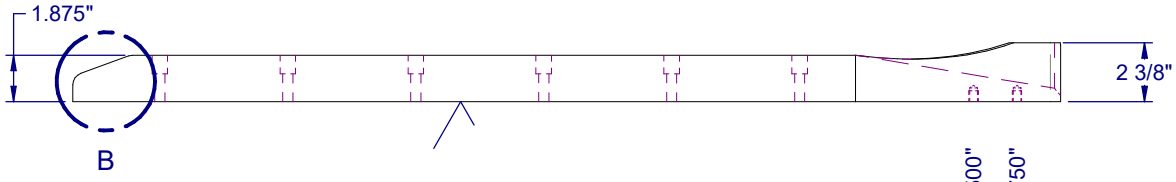

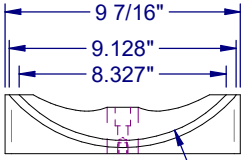

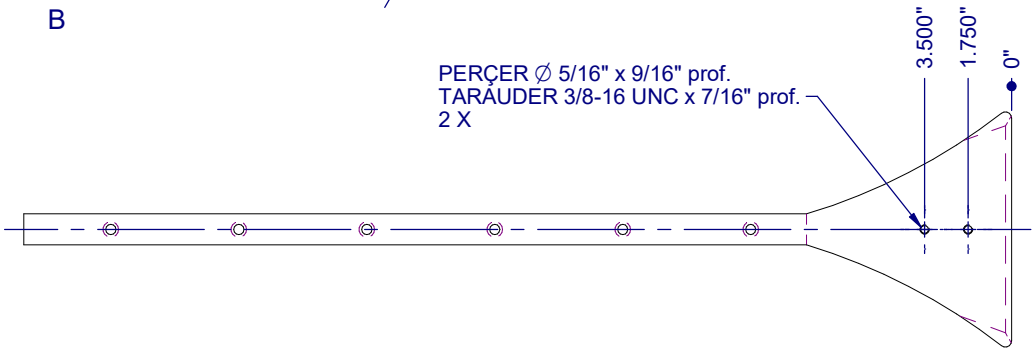

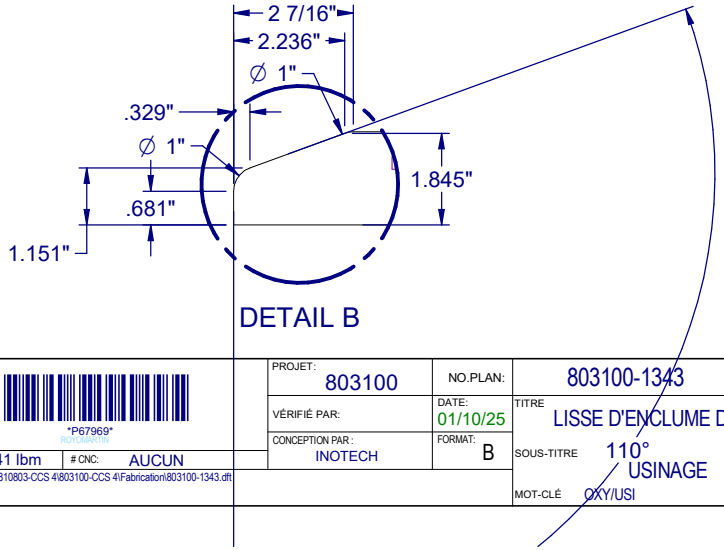

INOTECH
Fabrication industrielle - Mécanique - Contrôle
1142 Rue Nérée-Cloutier
Normandin, Qc
Canada G8M 4Y6
Tél:(418)-274-2282
Fax: (418)-274-5833
www.inotechcanada.com

Toutes les informations qui se retrouvent sur ce dessin est la propriété de Inotech Fabrication Inc. Toute reproduction ou copie sans le consentement de Inotech Fabrication Inc est interdite.

All information on this document are property of Inotech Fabrication Inc. All copy or reproduction without written authorization of Inotech Fabrication Inc is prohibited.

TOLÉRANCES GÉNÉRALES
SAUF CONTRE INDICATION

PRÉPARATION :	USINAGE :
1/X ..... +0" -1/16"	1/X ...± 1/16"
ASSEMBLAGE :	.xx ...± .005"
1/X ..... ±1/16"	.xxx ...± .002"
Angle ... ±0.5°	Angle ... ±0.5°

TOLÉRANCE GÉOMÉTRIQUE : ±0.002" X

T = ÉPAISSEUR LA PLUS MINCE

PROJECTION :

P67969
ROYOMARTIN

POIDS: 35.341 lbm
CNC: AUCUN
M:\ROYOMARTIN\Z810803-CCS 4\803100-CCS 4\Fabrication\803100-1343.dft

PROJET: 803100	NO.PLAN: 803100-1343	REV:	PAGE: 1 de 2
VÉRIFIÉ PAR:	DATE: 01/10/25		
CONCEPTION PAR : INOTECH	FORMAT: B		
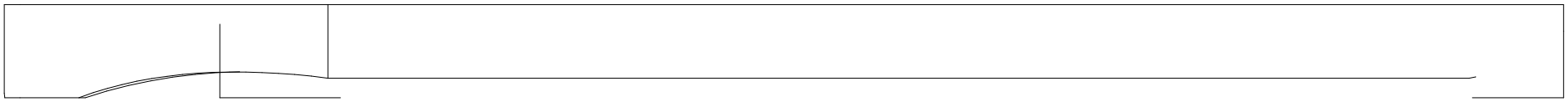
TITRE: LISSE D'ENCLUME DU BAS
SOUS-TITRE: 110° USINAGE
MOT-CLÉ: OXY/USI