Qté. :	2
COULEUR:	NON-PEINT
LOCAL:	

1x 803100-2401
1x 803100-2401_mir

Local	ITEM	No. Pièce	No. Produit	Description	Dimensions	Dessin	Qté
	1	803100-2401	PLT100 1	PLAQUE CHT-100 1"	10 x 14 7/16	Oxy/Usi	1

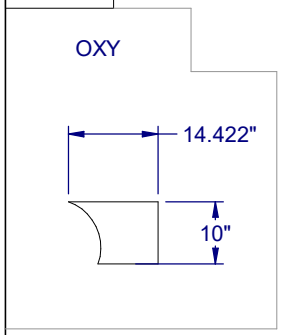

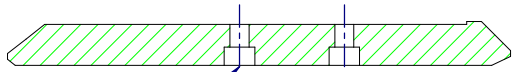

SECTION C-C

PERÇER ∅ 13/32"
CHAMBRER ∅ 21/32" X 25/64" prof.
4 X

PERÇER ∅ 11/16"
FRAISER ∅ 1 1/4" X 82°
4 PLACES

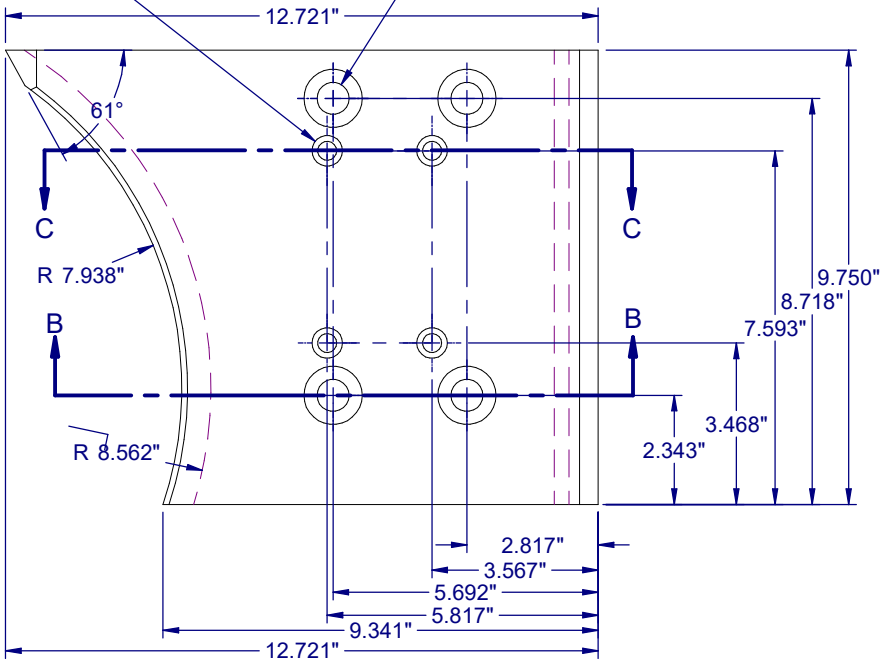

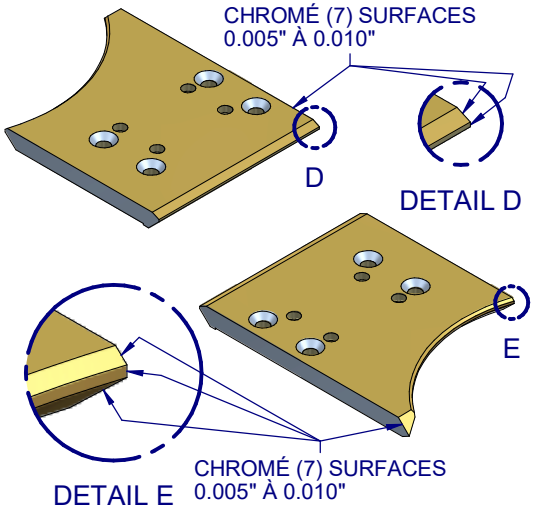

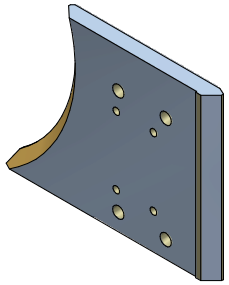

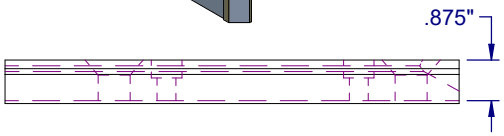

803100-2401_mir

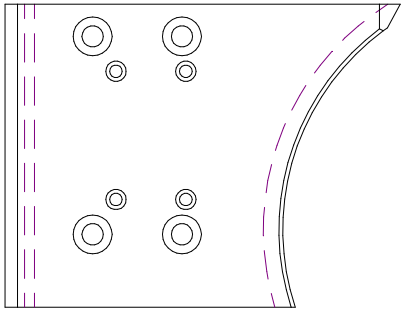

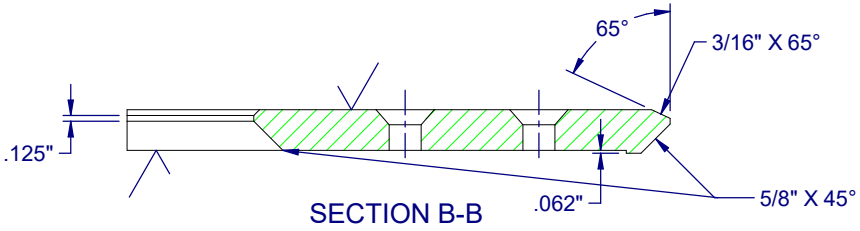

SECTION B-B

INOTECH
Fabrication industrielle - Mécanique - Contrôle
1142 Rue Nérée-Cloutier
Normandin, Qc
Canada G8M 4Y6
Tél:(418)-274-2282
Fax: (418)-274-5833
www.inotechcanada.com

Toutes les informations qui se retrouvent sur ce dessin est la propriété de Inotech Fabrication Inc. Toute reproduction ou copie sans le consentement de Inotech Fabrication Inc est interdite.

All information on this document are property of Inotech Fabrication Inc. All copy or reproduction without written authorization of Inotech Fabrication Inc is prohibited.

TOLÉRANCES GÉNÉRALES
SAUF CONTRE INDICATION

PRÉPARATION :	USINAGE :
1/X ..... +0" / -1/16"	1/X ...± 1/16"
	.xx ...± .005"
ASSEMBLAGE :	.xxx ...± .002"
1/X ..... ±1/16"	Angle ... ±0.5°
Angle ... ±0.5°	

TOLÉRANCE GÉOMÉTRIQUE : ±0.002" X

T = ÉPAISSEUR LA PLUS MINCE

PROJECTION :

* P67969 *
Matrix

POIDS: 13.437 lbm
CNC: Erreur : Aucune référence
M:\ROYOMARTIN\Z810803-CCS 4\803100-CCS 4\Fabrication\803100-2401.dft

PROJET: 803100	NO.PLAN:	803100-2401	REV: / PAGE: 1 de 2
VÉRIFIÉ PAR:	DATE: 01/10/25	TITRE: ENCLUME LATÉRALE DROITE	
CONCEPTION PAR: INOTECH	FORMAT: B	SOUS-TITRE: USINAGE	
		MOT-CLÉ: OXY/USI	