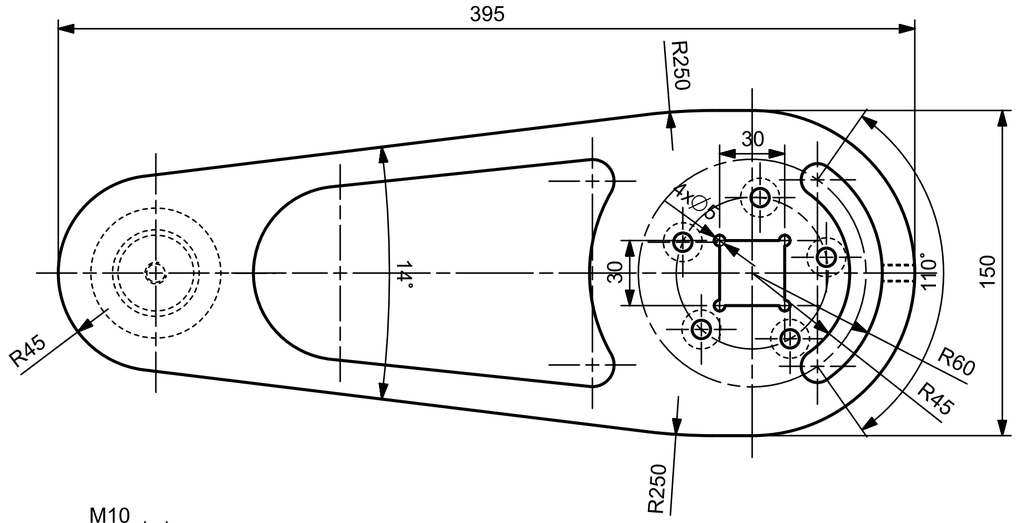

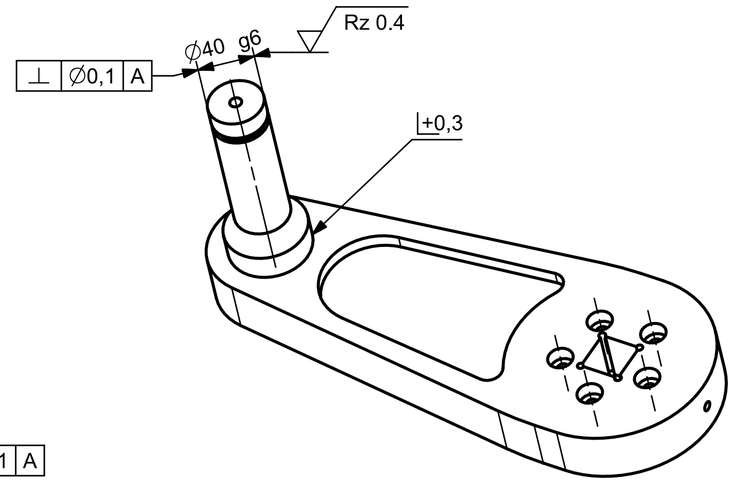

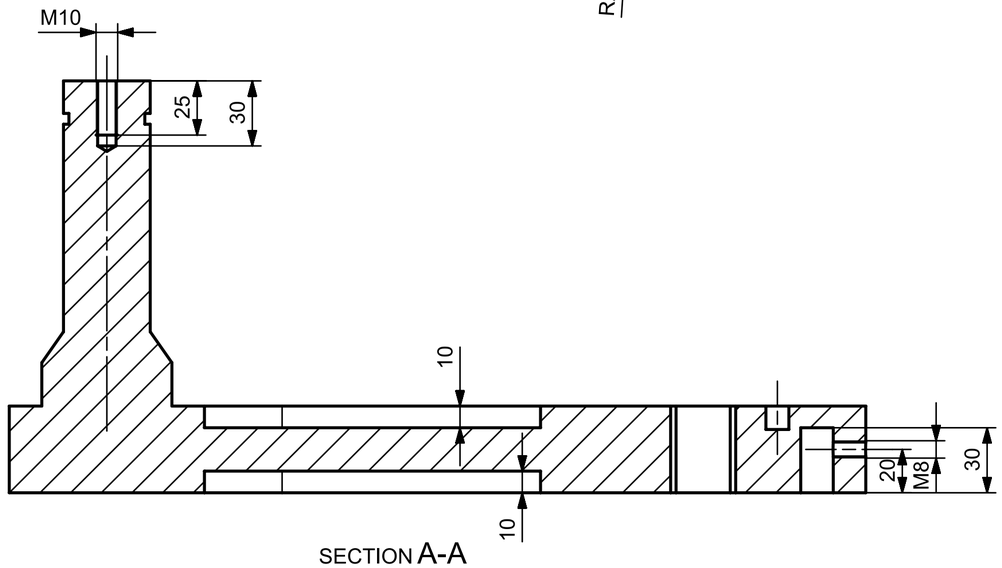

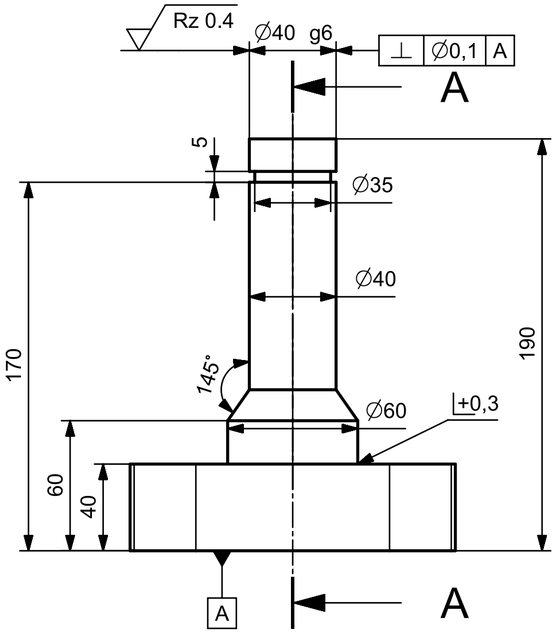

Passung, geometrische Tolerierung, Oberflächenbeschaffenheit und Kantenbruch wie in ISO-Ansicht dargestellt als PMI im 3D-Modell angeben.

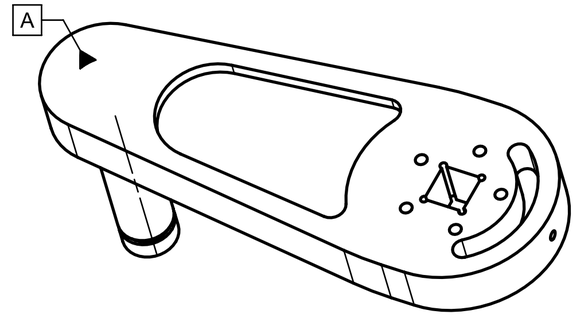

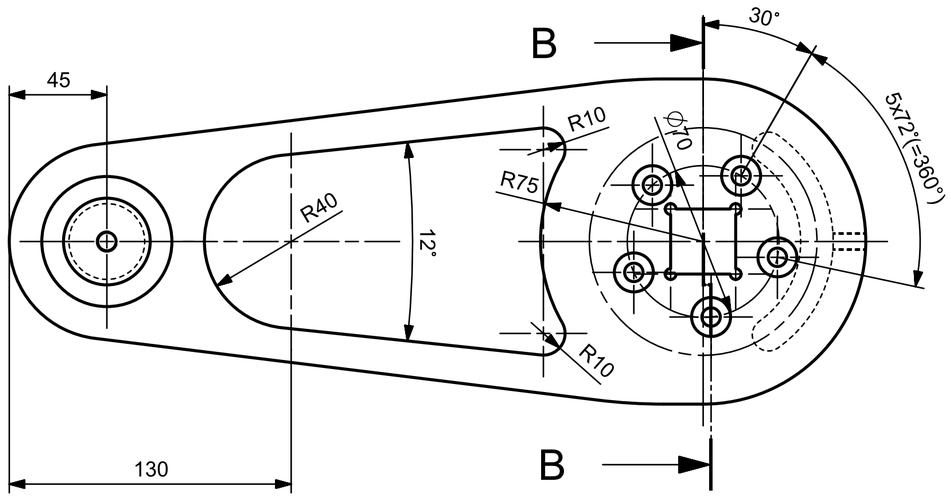

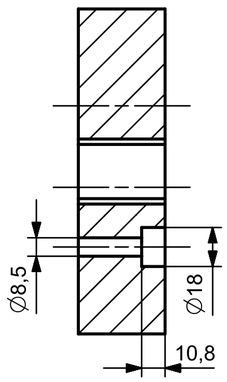

ALL DIMENSIONS IN mm

Allgemeintoleranz nach DIN ISO 2768-mK				
FIRST ISSUED		TITLE		
DRAWN BY		SPEED CAD		
CHECKED BY				
APPROVED BY		SIZE	DRG NO.	SHEET REV
Material	Steel	A2	Kurbel	A
Mass	13,1958 kg	SCALE 1:2		SHEET 1 OF 1