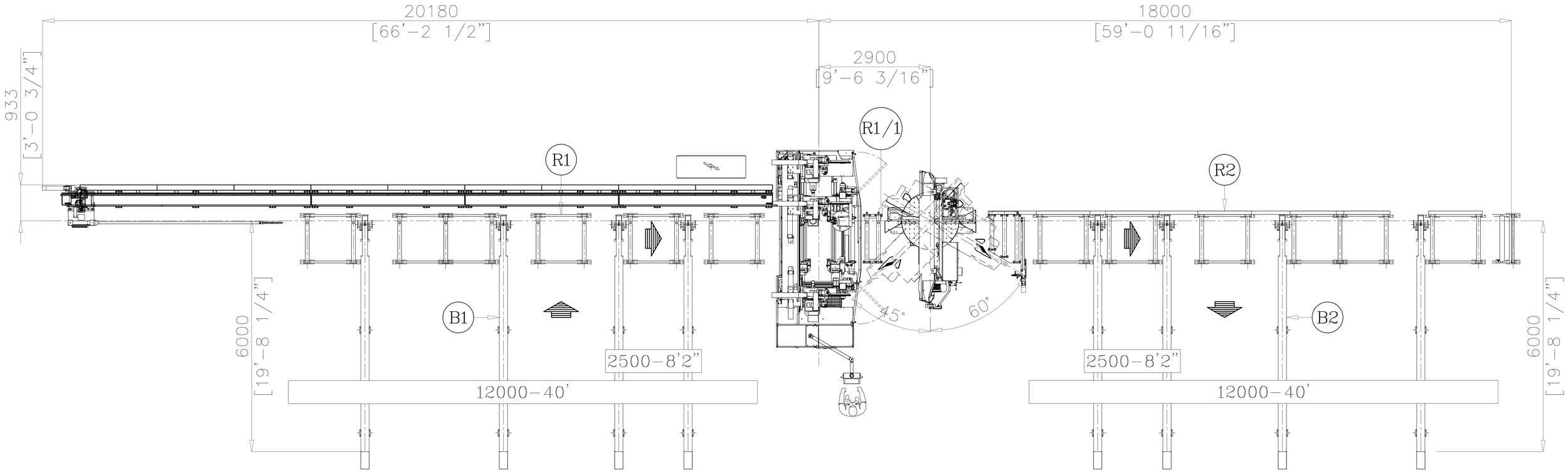

CARICO A
CHARGEMENT A
LOADING SIDE A
LADUNGSSEITE A

ALTEZZA DI LAVORO 865mm
WORKING LEVEL 865mm
HOHE DER ARBEITSFLACHE 865mm
HAUTEUR DE TRAVAIL 865mm
ALTURA DEL PLANO DE TRABAJO 865mm
WORKING LEVEL 2' 10'' 1/16

CAD DRAWING

LAYOUT VALIANT

MACCHINA 1003 VLB

MOD. – GRAND. –

FICEP S.p.A.

Gazzada Schianno 21045 – VARESE (ITALY)
TELEFONO (0332) – 876111
TELEFAX (0332) – 462459
EMAIL ficep@ficep.it

DISEGNO N.	AGGIORNAM.	TAVOLA
DES62669	. 1	1/2

SCALA	DISEGNATO	DATA
1:100	FALCETTI	24/10/24
SOST. IL DIS.	–	–
SOST. DAL DIS.	–	

AVVERTENZA! QUESTO DISEGNO E' DI NS. PROPRIETA'; PERTANTO CHI LO UTILIZZASSE A PROPRIO O ALTRUI PROFITTO E' PERSEGUIBILE A TERMINE DI LEGGE.

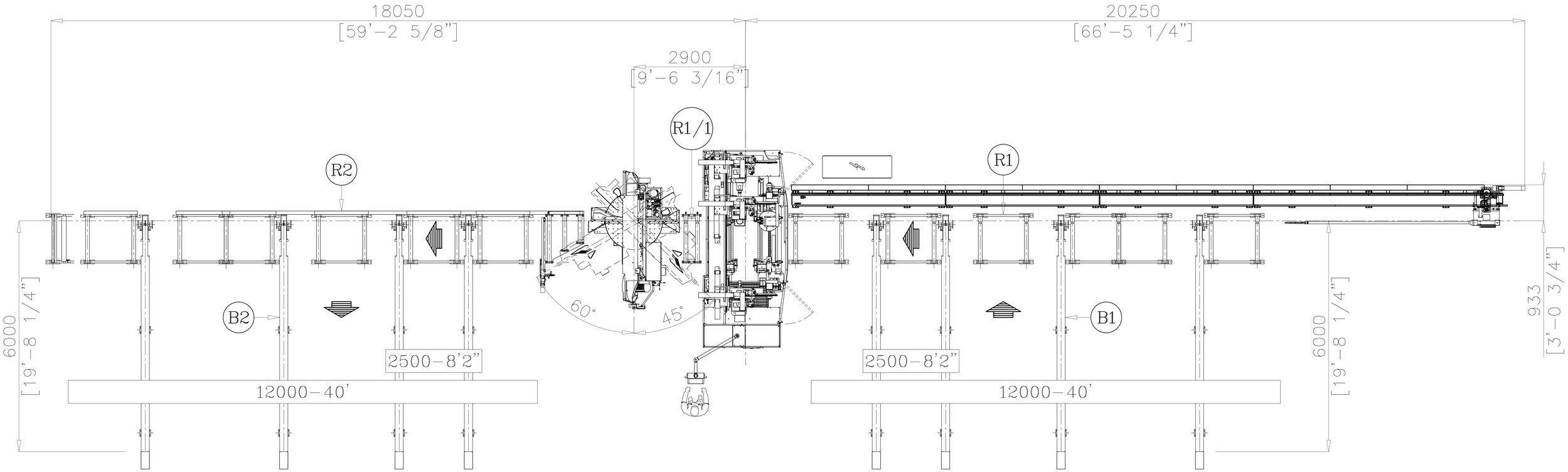

CARICO B
CHARGEMENT B
LOADING SIDE B
LADUNGSSEITE B

ALTEZZA DI LAVORO 865mm
WORKING LEVEL 865mm
HOHE DER ARBEITSFLACHE 865mm
HAUTEUR DE TRAVAIL 865mm
ALTURA DEL PLANO DE TRABAJO 865mm
WORKING LEVEL 2' 10'' 1/16

CAD DRAWING

LAYOUT VALIANT

MACCHINA 1003 VLB

MOD. – GRAND. –

FICEP S.p.A.
Gazzada Schianno 21045 – VARESE (ITALY)
TELEFONO (0332) – 876111
TELEFAX (0332) – 462459
EMAIL ficep@ficep.it

DISEGNO N.	AGGIORNAM.	TAVOLA
DES62669	. 1	2/2

SCALA	DISEGNATO	DATA
1:100	FALCETTI	24/10/24
SOST. IL DIS.	–	–
SOST. DAL DIS.	–	

AVVERTENZA! QUESTO DISEGNO E' DI NS. PROPRIETA'; PERTANTO CHI LO UTILIZZASSE A PROPRIO O ALTRUI PROFITTO E' PERSEGUIBILE A TERMINE DI LEGGE.