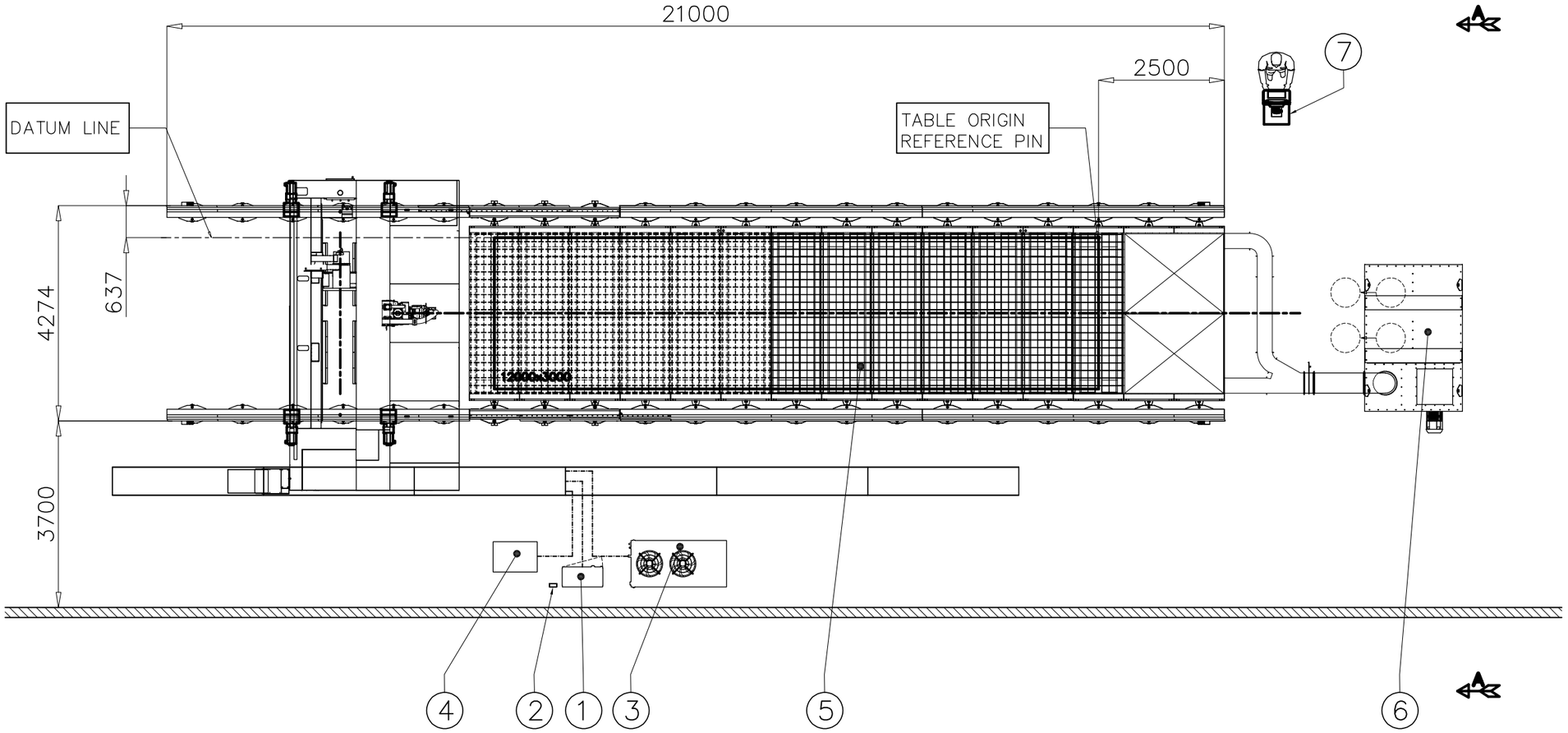

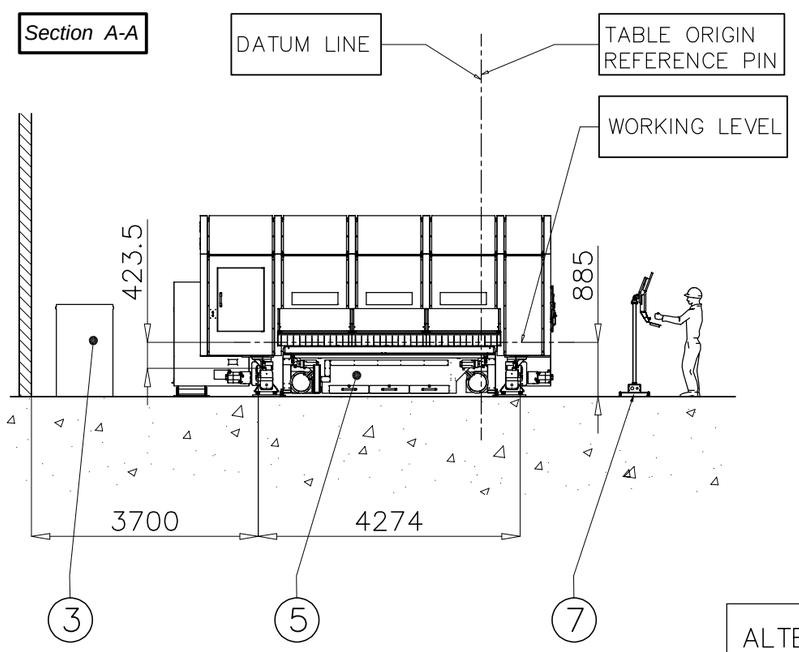

1. POWER DISTRIBUTION RACK
2. INTERFACE DISTRIBUTION RACK
3. CHILLER
4. HEAT EXCHANGER
5. CUTTING BENCH
6. EXHAUST SUCTION SYSTEM (OPTIONAL)
7. H.M.I.

ALTEZZA DI LAVORO 885 mm
WORKING LEVEL 885 mm

CAD DRAWING

LAYOUT
.
MACCHINA GEMINI
MOD. G32 HPE-L GRAND. –

FICEP S.p.A.
Gazzada Schianno – VARESE (ITALY)
TELEFONO (0332) – 876111
TELEX 380065
TELEFAX (0332) – 462459

DISEGNO N.	AGGIORNAM.	TAVOLA
DES66870	.–	1. 1

SCALA	DISEGNATO	DATA
1:100	MUNARETTO	20–05–25
SOST. IL DIS.	–	–
SOST. DAL DIS.	–	

AVVERTENZA! QUESTO DISEGNO E' DI NS. PROPRIETA'; PERTANTO CHI LO UTILIZZASSE A PROPRIOO ALTRUI PROFITTO E' PERSEGUIBILE A TERMINE DI LEGGE.