版 本	A1
物料编码	200106100968

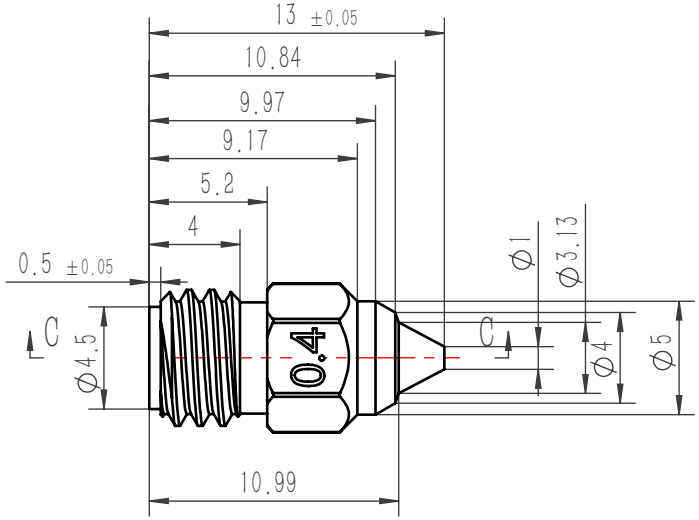

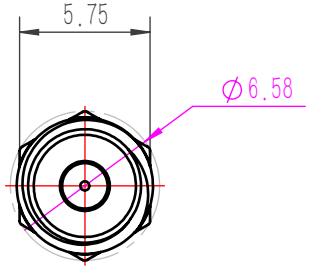

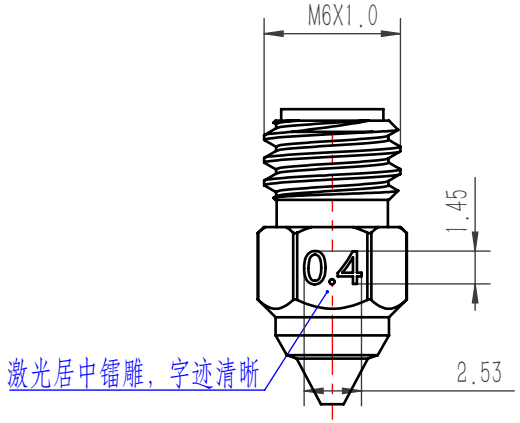

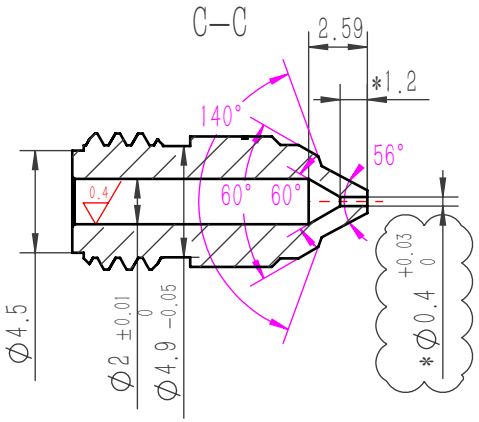

技术要求：
表面处理：本色

1.未注倒角C0.1，内孔Ra0.4，同心度0.02，未注圆角R0.2，居中镭雕刻字
2.表面光滑，无毛刺，无油污，刮花碰伤，螺纹无滑牙等不良现象
3.所有尺寸必须要符合图纸和装配要求，未注尺寸依照3D文档加工
4.未注线性公差按GB/T1804-F形位公差按GB/T1184-H执行，所有尺寸为产品最终成品尺寸
5.所有材料及相关工艺必须符合“ROHS”指令要求

序号	修订区域	变更内容	日期
A1	修订云	挤出孔公差变更	2025-2-12

线性公差按GB/T1804-m级执行，形位公差按GB/T1184-K级执行

线性基本尺寸分段的极限偏差数值	>6~30	>30~120	>120~400	>400~1000	>1000~2000	>2000~4000
	±0.2	±0.3	±0.5	±0.8	±1.2	±2
直线度和平面度的未注公差值	≤10	>10~30	>30~100	>100~300	>300~1000	>1000~3000
	0.05	0.1	0.2	0.4	0.6	0.8

设 计	RenSX	2025/2/12	捷鑫华科技有限公司				材料	黄铜
审 核							机型	MP4602
批 准			阶段标记	数量	重量	比例	图号	JXHMP4602-08050-a
	共1张	第1张	A1	1	0.0	3:1	名称	黄铜喷嘴