版 本	A3
物料编码	200101008623

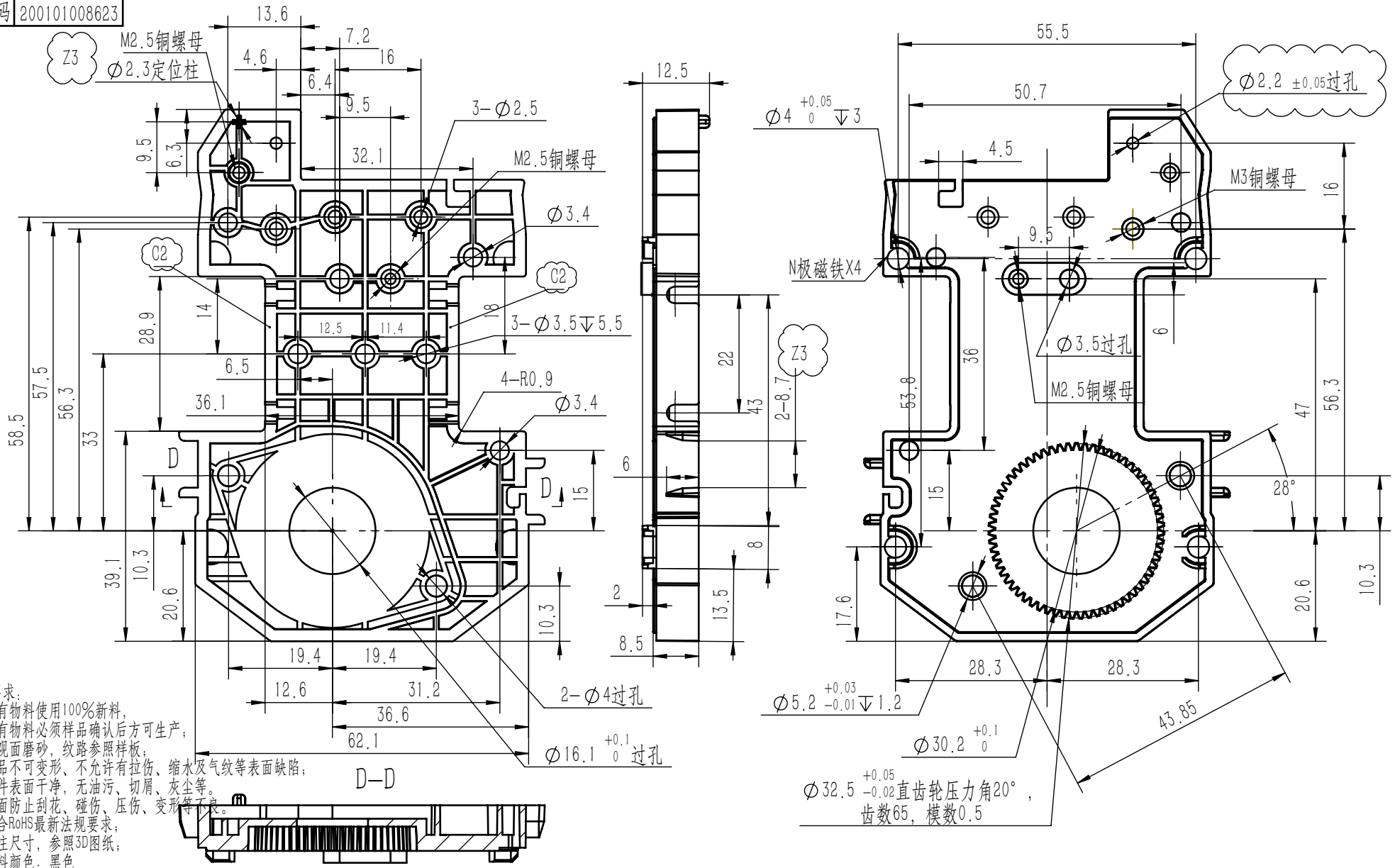

技术要求：
1、所有物料使用100%新料，
2、所有物料必须样品确认后方可生产；
3、外观面磨砂，纹路参照样板；
4、产品不可变形、不允许有拉伤、缩水及气纹等表面缺陷；
5、零件表面干净，无油污、切屑、灰尘等。
6、表面防止刮花、碰伤、压伤、变形等不良。
7、符合RoHS最新法规要求；
8、未注尺寸，参照3D图纸；
9、材料颜色：黑色
10、防火等级：材料阻燃,离开明火后10秒内自动熄灭；
11、磁铁装配后不得有松动脱落，且磁铁高度差为±0.1mm.磁极需要与喷头外罩配合相吸引。

版本	标记	变更内容	日期
A3	Z3	新增边缘导向骨、限位开关固定螺孔及定位柱	2024.12.26
A2		1.修改2处尺寸；	2024.5.27
A1		1.修改一处尺寸；	2024.4.8

线性公差按GB/T1804-m级执行；形位公差按GB/T1184-K级执行

线性基本尺寸分段的极限偏差数值	>6~30	>30~120	>120~400	>400~1000	>1000~2000	>2000~4000
	±0.2	±0.3	±0.5	±0.8	±1.2	±2
直线度和平面度的未注公差值	≤10	>10~30	>30~100	>100~300	>300~1000	>1000~3000
	0.05	0.1	0.2	0.4	0.6	0.8

设 计	RenSX	2025/1/15	捷鑫华科技有限公司			材料	PA66+30GF
审核						机型	SV05P
批 准			阶段标记	数量	重量	比例	图号	JXHSV05P-06008-d
	共1张	第1张		1		1:1	名称	喷头安装板