版 本	A1.1
物料编码	200199100555

其余 3.2

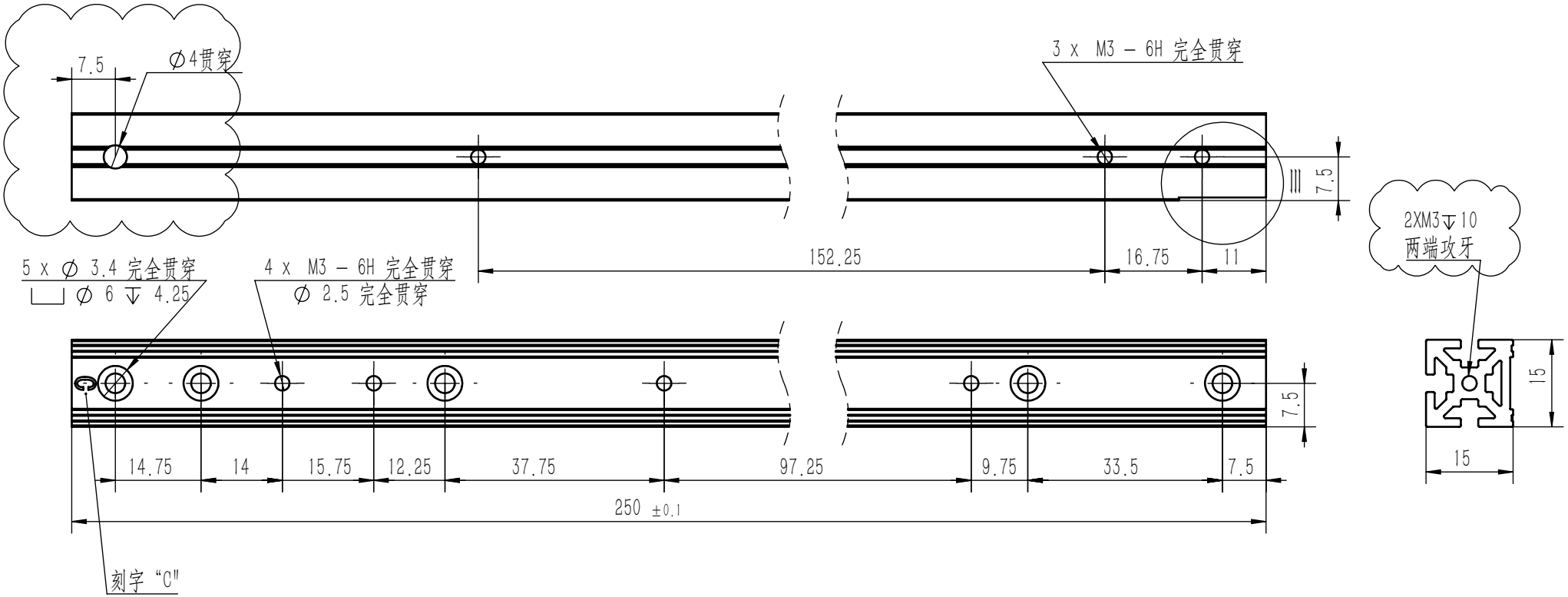

技术要求：
表面处理：喷砂氧化阳极氧化，黑色；
1.去毛刺，锐角倒钝；
2.未注倒角C0.2；
3.带*号的尺寸为重点尺寸；
4.未注尺寸参照3D图；
5.表面防止刮花、碰伤、压伤、变形等不良。

Ⅲ
2 : 1

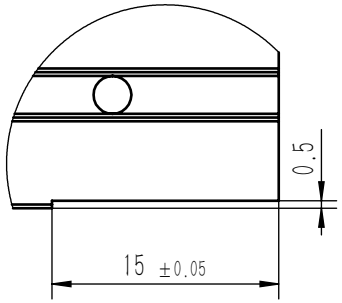

版本	修订线	1、增加过孔，1个；2、端面增加螺纹孔	2024.12.5
版本	标记	变更内容	日期

线性公差按GB/T1804-m级执行；形位公差按GB/T1184-K级执行

线性基本尺寸分段的极限偏差数值	>6~30	>30~120	>120~400	>400~1000	>1000~2000	>2000~4000
	±0.2	±0.3	±0.5	±0.8	±1.2	±2
直线度和平面度的未注公差值	≤10	>10~30	>30~100	>100~300	>300~1000	>1000~3000
	0.05	0.1	0.2	0.4	0.6	0.8

设 计	陈冠安	2025/1/16	捷鑫华科技有限公司					材料	6063-O，挤压棒材(SS)
审核								机型	MP4602
批 准			阶段标记		数量	重量	比例	图号	JXHMP4602-03019-a
	共1张	第1张			1	0.1	1:5	名称	后下立柱