版 本	A1.3
物料编码	200101100952

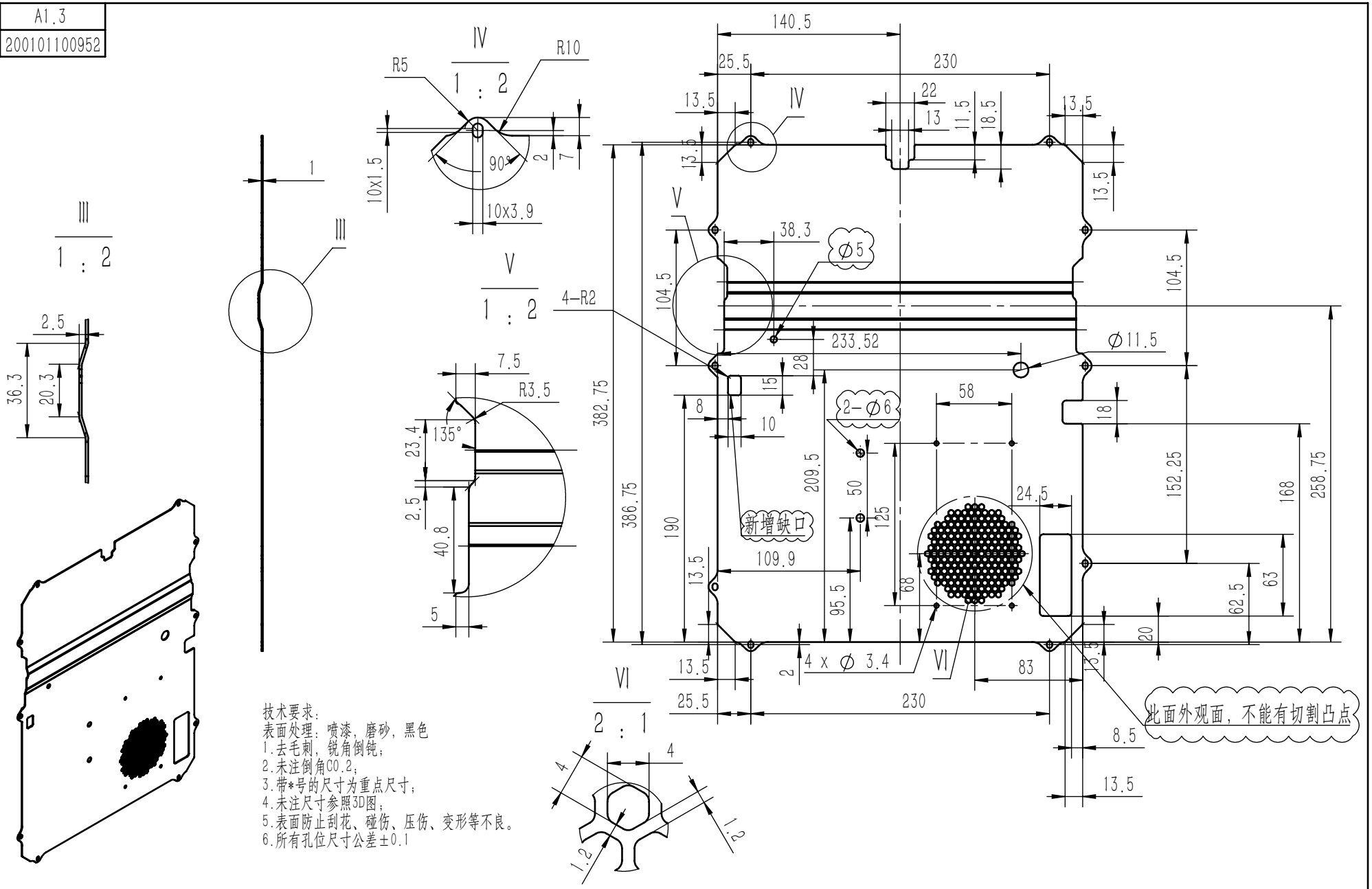

技术要求：
表面处理：喷漆，磨砂，黑色
1.去毛刺，锐角倒钝；
2.未注倒角C0.2；
3.带*号的尺寸为重点尺寸；
4.未注尺寸参照3D图；
5.表面防止刮花、碰伤、压伤、变形等不良。
6.所有孔位尺寸公差±0.1

版本	标记	变更内容	日期
A1.3	修订线	新增4个避让孔	2025.2.12
A1.1	修订线	1.孔位偏移1mm，2：增加外观面要求，不能有激光凸点	2024.12.5

线性公差按GB/T1804-m级执行；形位公差按GB/T1184-K级执行

线性基本尺寸分段的极限偏差数值	>6~30	>30~120	>120~400	>400~1000	>1000~2000	>2000~4000
	±0.2	±0.3	±0.5	±0.8	±1.2	±2
直线度和平面度的未注公差值	≤10	>10~30	>30~100	>100~300	>300~1000	>1000~3000
	0.05	0.1	0.2	0.4	0.6	0.8

设 计	RenSX	2025/2/12	捷鑫华科技有限公司				材料	SPCC
审核							机型	MP4602
批 准			阶段标记	数量	重量	比例	图号	JXHMP4602-11059-b
	共1张	第1张		1	0.8	1:4	名称	外壳封板2