版 本	A0
物料编码	200208100960

其余 3.2

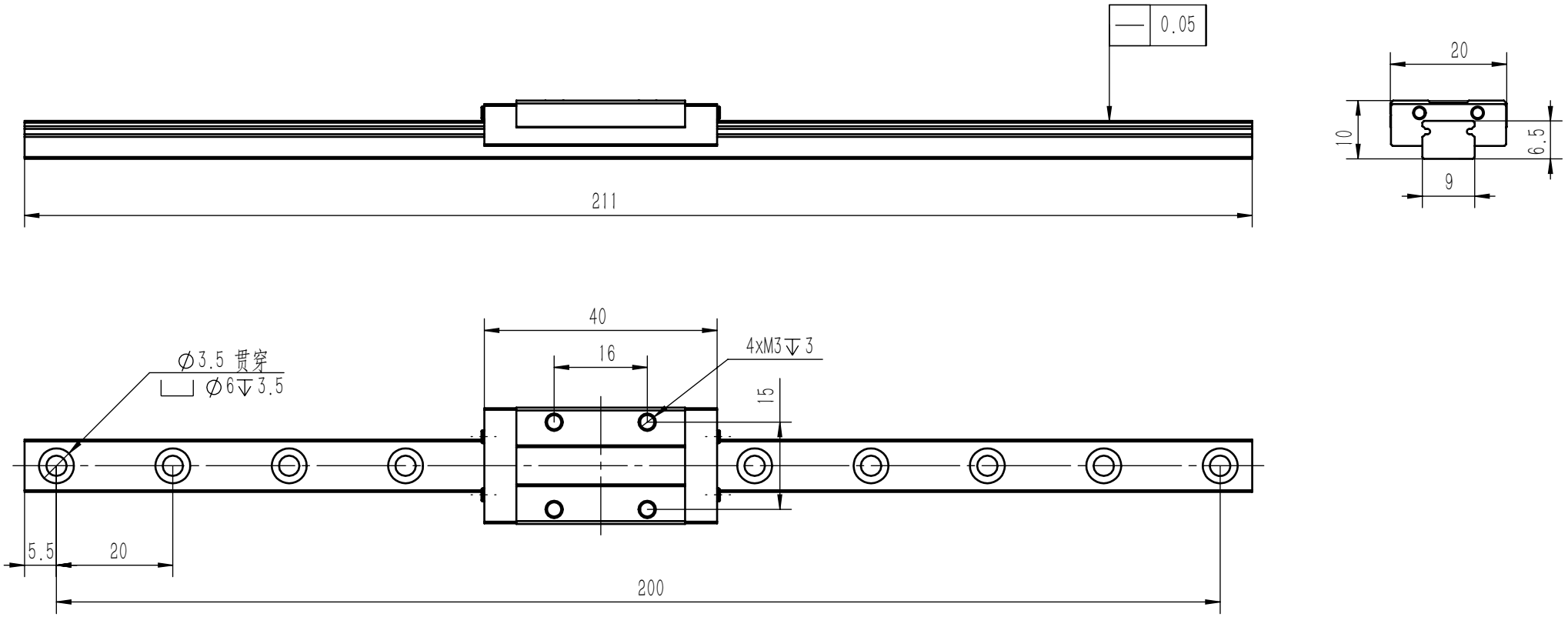

技术要求:
表面处理:表面镀层,要求盐雾测试12小时,无生锈;;
1.去毛刺,锐角倒钝;
2.未注倒角C0.2;
3.图纸所有孔位公差尺寸±0.1mm;
4.未注尺寸参照3D图;
5.表面防止刮花、碰伤、压伤、变形等不良。
6.导轨配合顺畅,无卡顿;

版本	标记	变更内容	日期

线性公差按GB/T1804-m级执行;形位公差按GB/T1184-K级执行

线性基本尺寸分段的极限偏差数值	>6~30	>30~120	>120~400	>400~1000	>1000~2000	>2000~4000
	±0.2	±0.3	±0.5	±0.8	±1.2	±2
直线度和平面度的未注公差值	≤10	>10~30	>30~100	>100~300	>300~1000	>1000~3000
	0.05	0.1	0.2	0.4	0.6	0.8

设 计	王恩达	2025/1/16	捷鑫华科技有限公司				材料	轴承钢
审核							机型	MP4602
批 准			阶段标记	数量	重量	比例	图号	MGN9H1R211Z0
	共1张	第1张		1		1:1	名称	直线滑轨