版 本	A1
物料编码	700400101148

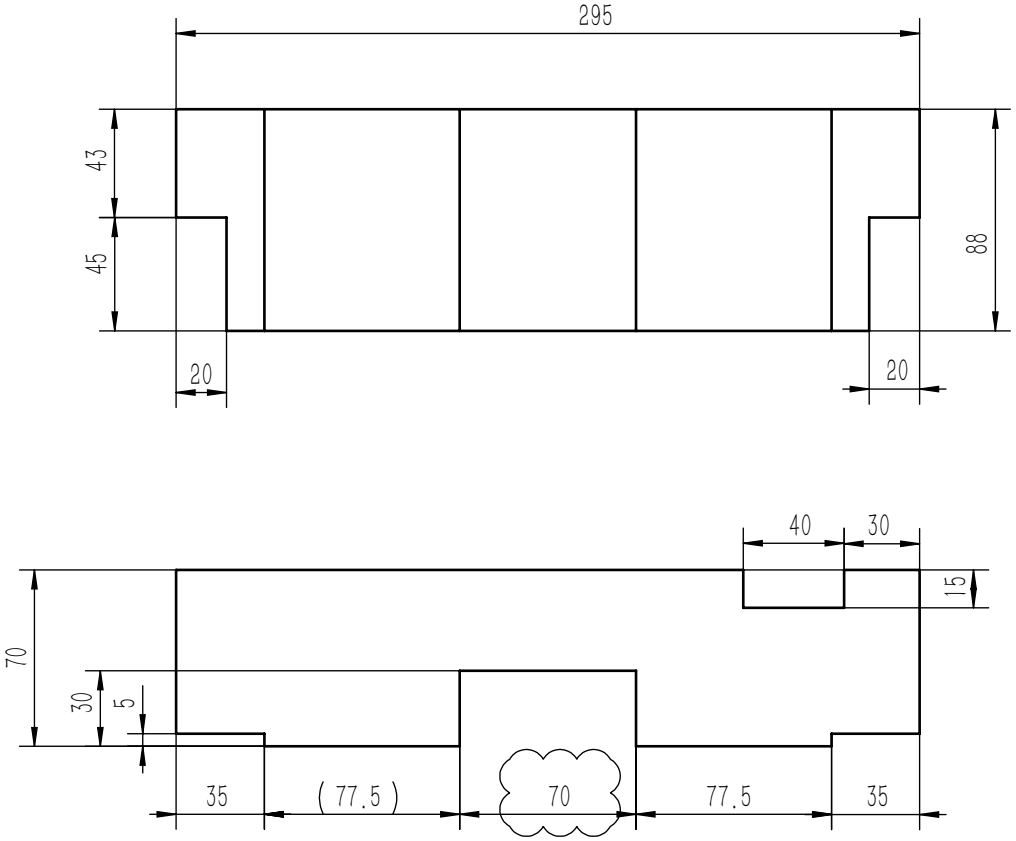

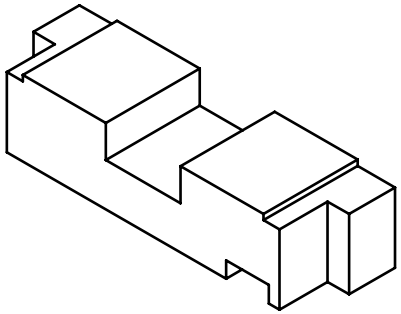

技术要求：
1.外形尺寸：300*88*70mm，黑色加密珍珠棉,18Kg/m³；
2.泡棉粘接牢固、美观、胶丝无外露等现象，断层泡棉贴合面请用胶水粘死。
3.所有尺寸按照图纸加工、表面无脏污，无杂质，无破损，无毛边。
4.加工误差+5mm；（相近尺寸可忽略）
5.底层与倒数第二层一定要用胶粘牢。

版本	标记	变更内容	日期
A1	修订云	喷头槽尺寸由80改成70mm	2025-1-18

线性公差按GB/T1804-m级执行；形位公差按GB/T1184-K级执行

线性基本尺寸分段的极限偏差数值	>6~30	>30~120	>120~400	>400~1000	>1000~2000	>2000~4000
	±0.2	±0.3	±0.5	±0.8	±1.2	±2
直线度和平面度的未注公差值	≤10	>10~30	>30~100	>100~300	>300~1000	>1000~3000
	0.05	0.1	0.2	0.4	0.6	0.8

设 计	RenSX	2025/1/18	捷鑫华科技有限公司	材料	珍珠泡棉（黑色）
审核				机型	MP4602
批 准			阶段标记 / 数量 / 重量 / 比例	图号	JXHMP4602-13004-h
	共1张	第1张	1 / 1:5	名称	限位泡棉