版 本	A0
物料编码	200402100925

其余 3.2

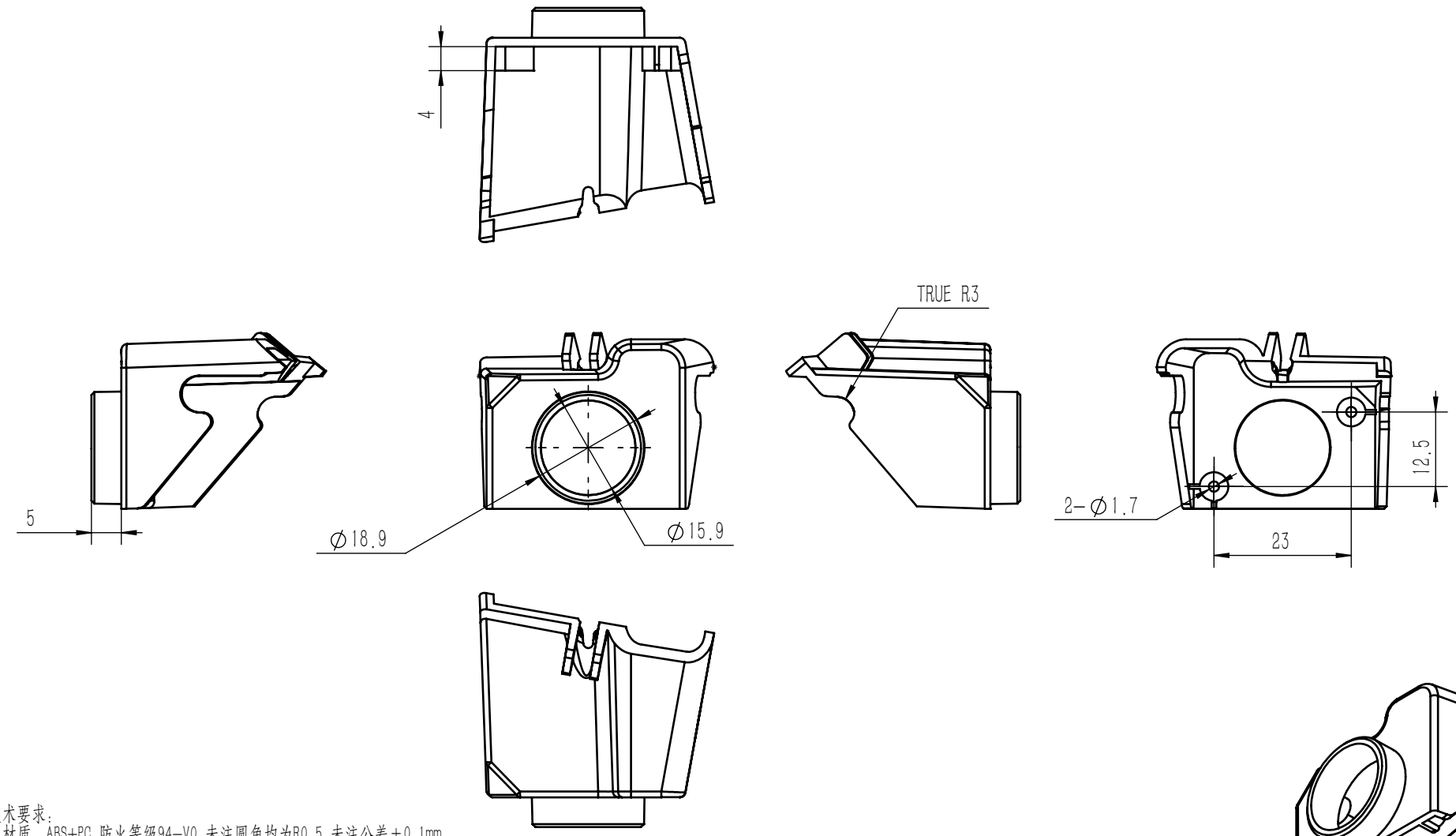

技术要求:
1.材质: ABS+PC,防火等级94-V0.未注圆角均为R0.5,未注公差±0.1mm;
2.未注拔模斜度为1.0度;
3.表面不能有缩水、批锋、气纹、夹水纹和缺胶等不良现象;
4.浇口、顶针位置须与设计者商定;且标识模号以作区分;
5.顶针及浇口痕迹低于零件表面;
6.该塑胶件需与所在实际装配的型材位置试装。
7.部品必须符合ROHS环保要求;

				线性公差按GB/T1804-m级执行，形位公差按GB/T1184-K级执行						
				线性基本尺寸分段的极限偏差数值	>6~30	>30~120	>120~400	>400~1000	>1000~2000	>2000~4000
					±0.2	±0.3	±0.5	±0.8	±1.2	±2
A0		初始发布	2024-12-12	直线度和平面度的未注公差值	≤10	>10~30	>30~100	>100~300	>300~1000	>1000~3000
版本	标记	变更内容	日期		0.05	0.1	0.2	0.4	0.6	0.8

设 计	RenSX	2025/1/15	捷鑫华科技有限公司					材料	PA66+30%GF
审核								机型	MP4602
批 准			阶段标记		数量	重量	比例	图号	JXHMP4602-09081-d
	共1张	第1张			1		1:1	名称	摄像头盖板