版 本	A0
物料编码	

其余 3.2

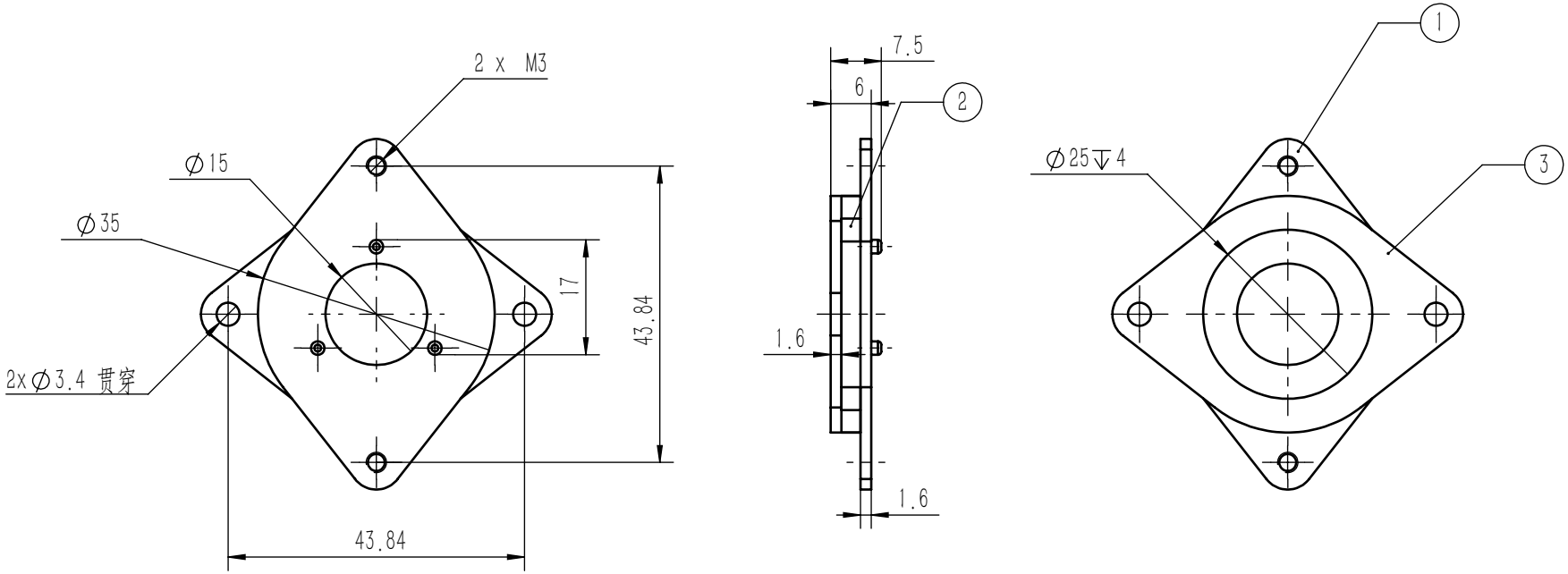

技术要求：
1.材料SECC厚度1.6mm注）1.①、③是钣金材质为：SECC厚度：t=1.6±0.1
②是防震橡胶材质为：NBR橡胶硬度：45±0.5° HS
2.橡胶注入口的橡胶高度不得高于钣金端面
3.橡胶无剥落和裂痕橡胶端部与钣金接触的倒角为R0.3以下
4.减震板放在130° C空气中放置30分钟后在F方向施加一个490N(50kgf)的力5秒钟内不能有剥落或者裂纹现象发生常温下，使减震板橡胶剥落或裂开的张力在980N(100kgf以上

版本	标记	变更内容	日期

线性公差按GB/T1804-m级执行；形位公差按GB/T1184-K级执行

线性基本尺寸分段的极限偏差数值	>6~30	>30~120	>120~400	>400~1000	>1000~2000	>2000~4000
	±0.2	±0.3	±0.5	±0.8	±1.2	±2

直线度和平面度的未注公差值	≤10	>10~30	>30~100	>100~300	>300~1000	>1000~3000
	0.05	0.1	0.2	0.4	0.6	0.8

设 计	王恩达	2024/11/20	捷鑫华科技有限公司					材料	材质 <未指定>
审核								机型	
批 准			阶段标记		数量	重量	比例	图号	JXHMP4602-03091-f
	共1张	第1张			1		1:1	名称	电机减震垫