版 本	A0
物料编码	

其余 3.2

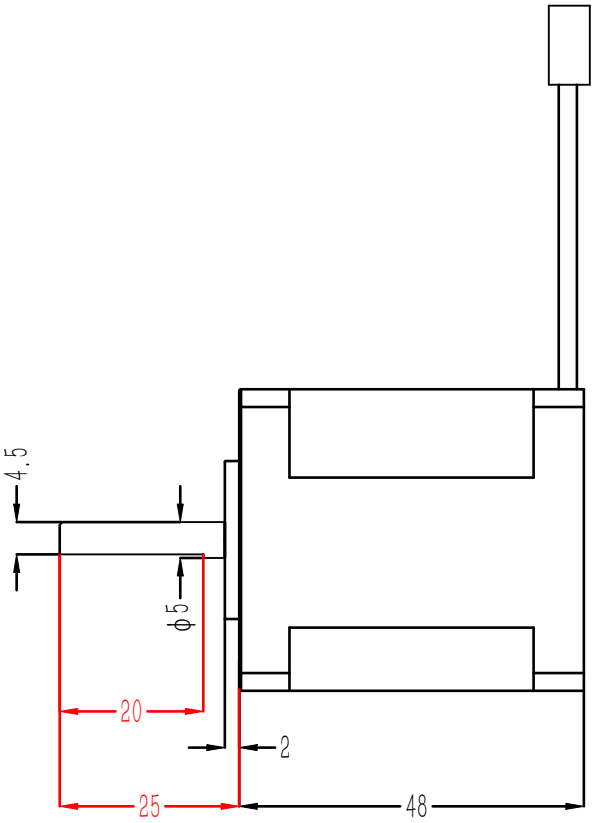

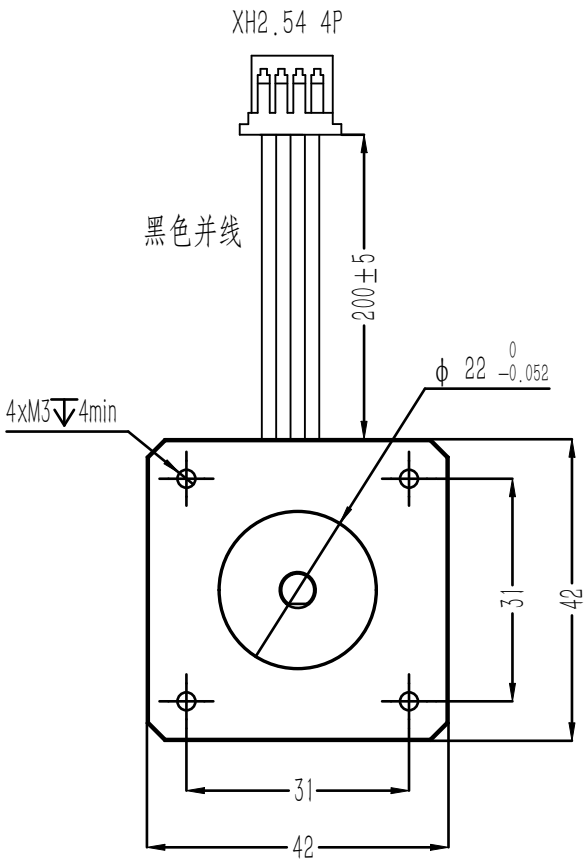

电机电气参数按42BYGH3025-3M-26D

版本	标记	变更内容	日期

线性公差按GB/T1804-m级执行；形位公差按GB/T1184-K级执行

线性尺寸分段的极限偏差数值	>6~30	>30~120	>120~400	>400~1000	>1000~2000	>2000~4000
基本尺寸分段的极限偏差数值	±0.2	±0.3	±0.5	±0.8	±1.2	±2
直线度和平面度的未注公差值	≤10	>10~30	>30~100	>100~300	>300~1000	>1000~3000
	0.05	0.1	0.2	0.4	0.6	0.8

设 计	陈冠安	2024/10/17	捷鑫华科技有限公司					材料	
审核								机型	MP4602
批 准			阶段标记		数量	重量	比例	图号	JXHMP4602-03041-f
	共1张	第1张			1		1:1	名称	A电机