版 本	A0
物料编码	200410100955

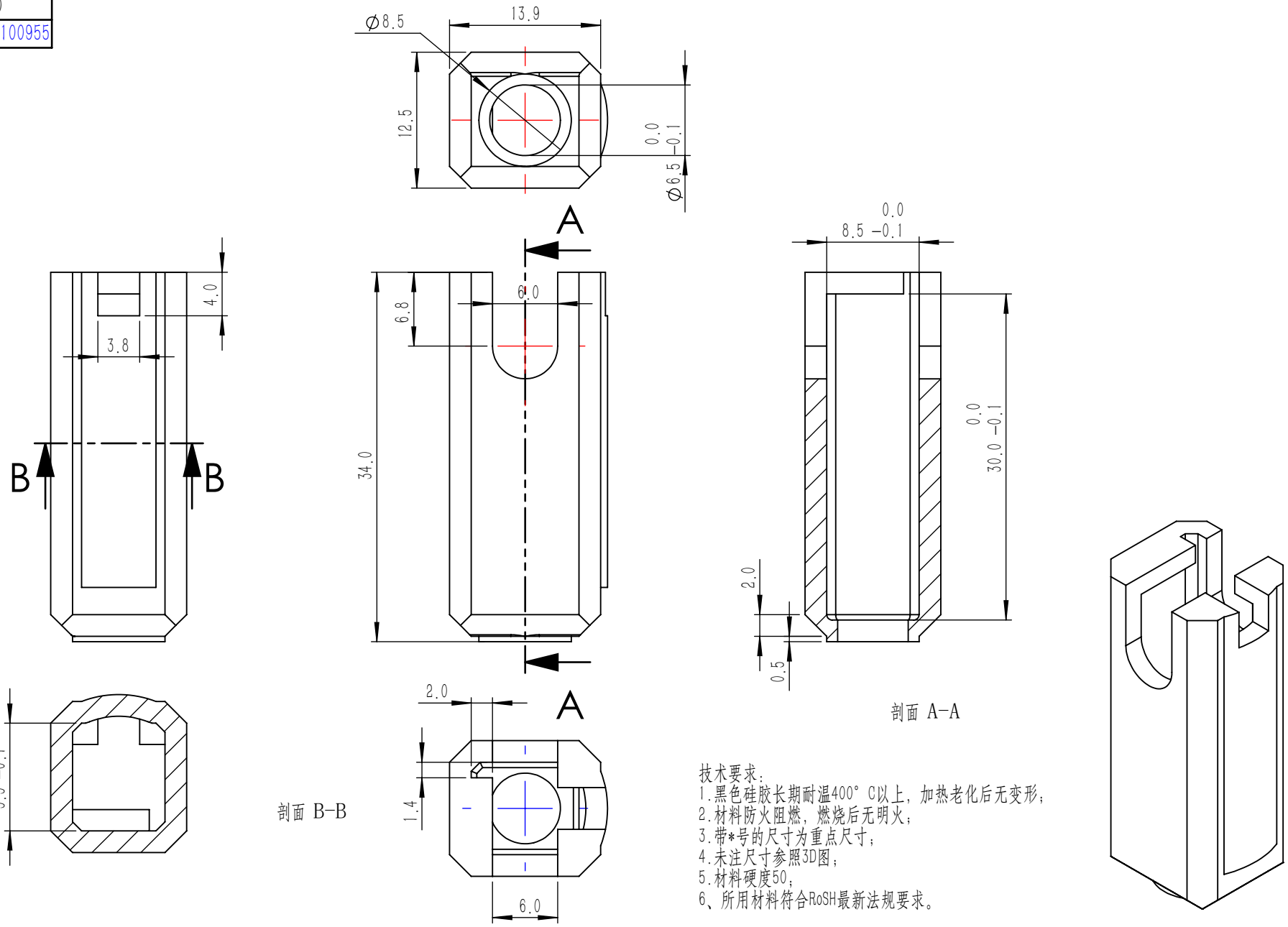

剖面 B-B

剖面 A-A

技术要求：
1.黑色硅胶长期耐温400° C以上，加热老化后无变形；
2.材料防火阻燃，燃烧后无明火；
3.带*号的尺寸为重点尺寸；
4.未注尺寸参照3D图；
5.材料硬度50；
6、所用材料符合RoSH最新法规要求。

版本	标记	变更内容	日期

线性公差按GB/T1804-m级执行；形位公差按GB/T1184-K级执行

线性基本尺寸分段的极限偏差数值	>6~30	>30~120	>120~400	>400~1000	>1000~2000	>2000~4000
	±0.2	±0.3	±0.5	±0.8	±1.2	±2
直线度和平面度的未注公差值	≤10	>10~30	>30~100	>100~300	>300~1000	>1000~3000
	0.05	0.1	0.2	0.4	0.6	0.8

设 计	王恩达	2025/1/18	捷鑫华科技有限公司				材料	硅胶（黑色）
审核							机型	MP4602
批 准			阶段标记	数量	重量	比例	图号	JXHMP4602-06004-f
	共1张	第1张		1	2.59	2:1	名称	硅胶套