版 本	A0
物料编码	700400101146

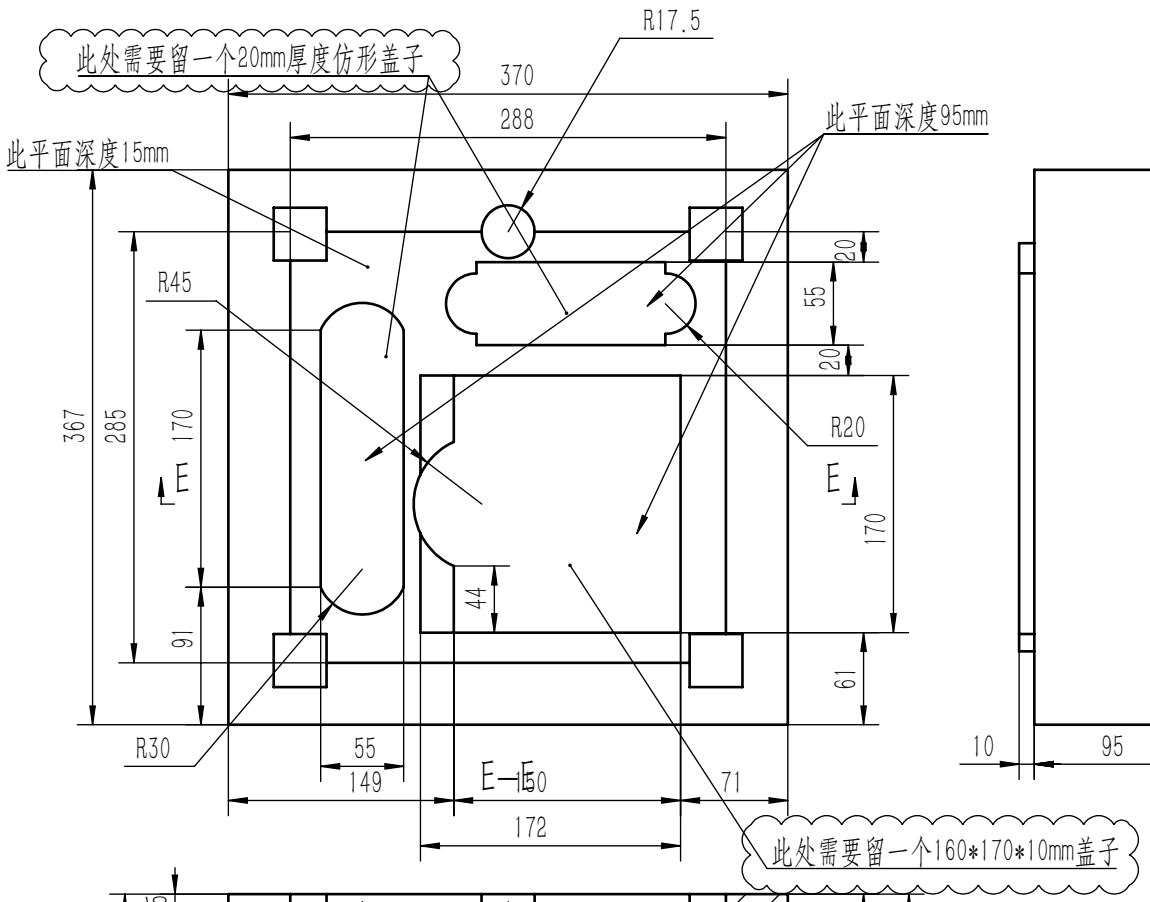

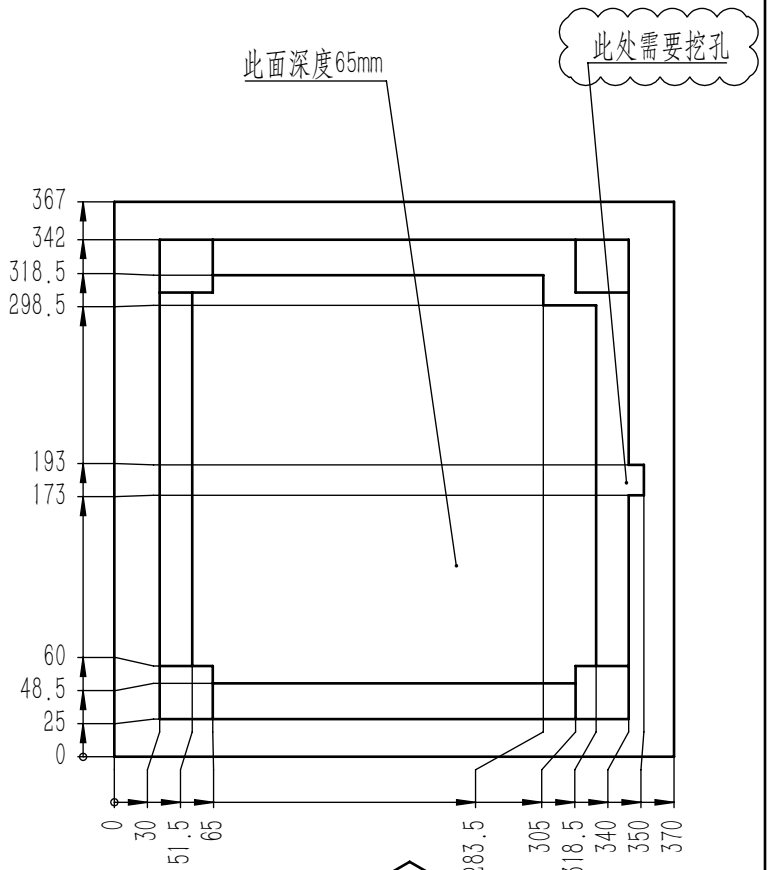

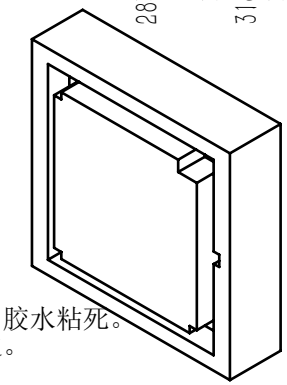

技术要求：
1. 外形尺寸：367*370*105mm，黑色加密珍珠棉，18Kg/m³；
2. 泡棉粘接牢固、美观、胶丝无外露等现象，断层泡棉贴合面请用胶水粘死。
3. 所有尺寸按照图纸加工、表面无脏污，无杂质，无破损，无毛边。
4. 加工误差+5mm；（相近尺寸可忽略）
5. 底层与倒数第二层一定要用胶粘牢。

版本	标记	变更内容	日期

线性公差按GB/T1804-m级执行；形位公差按GB/T1184-K级执行

线性基本尺寸分段的极限偏差数值	>6~30	>30~120	>120~400	>400~1000	>1000~2000	>2000~4000
	±0.2	±0.3	±0.5	±0.8	±1.2	±2
直线度和平面度的未注公差值	≤10	>10~30	>30~100	>100~300	>300~1000	>1000~3000
	0.05	0.1	0.2	0.4	0.6	0.8

设 计	肖泽芃	2025/1/16	捷鑫华科技有限公司				材料	珍珠泡棉（黑色）
审核							机型	MP4602
批 准			阶段标记	数量	重量	比例	图号	JXHMP4602-13002-h
	共1张	第1张		1		1:5	名称	顶部泡棉