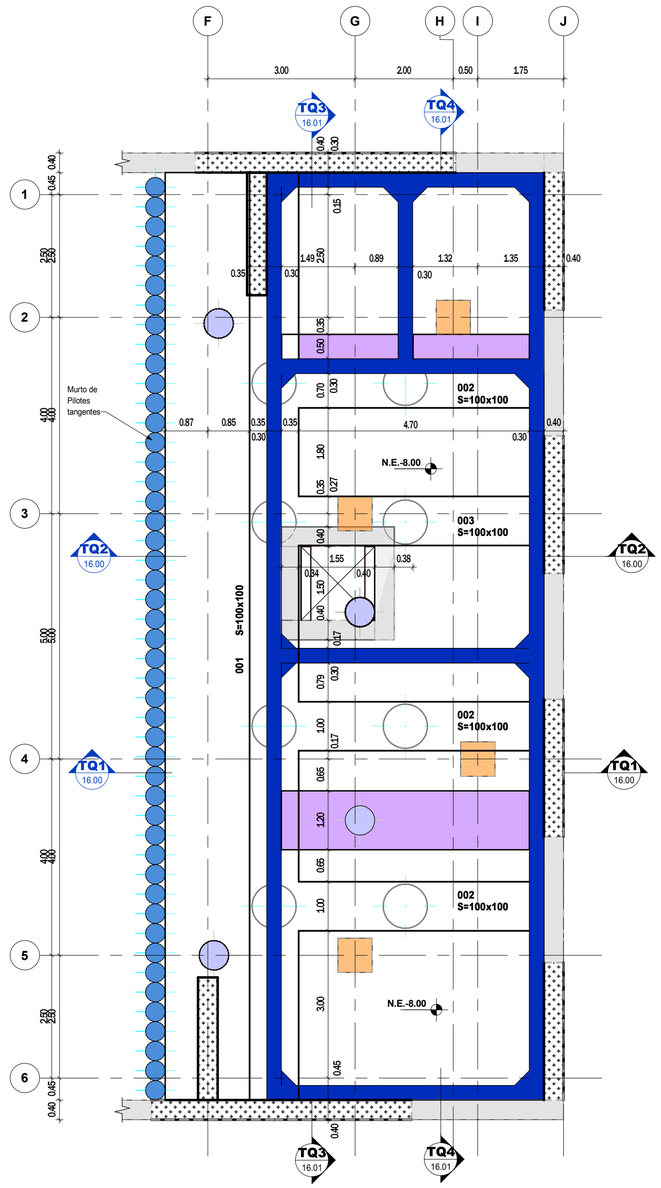

PLANTA TANQUE DE AGUA
Escala 1 : 75

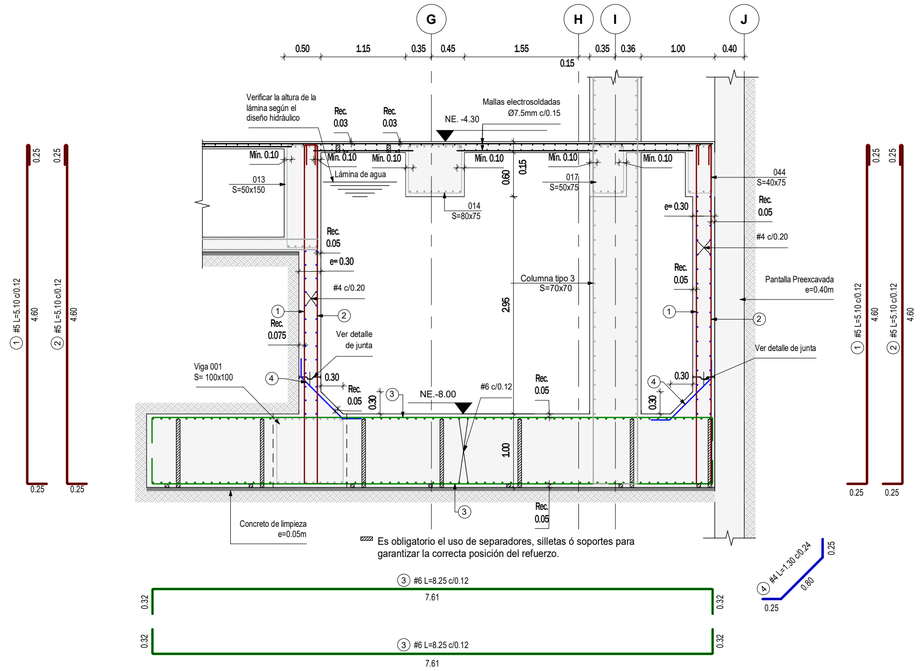

CORTE TQ-1
Escala 1 : 50

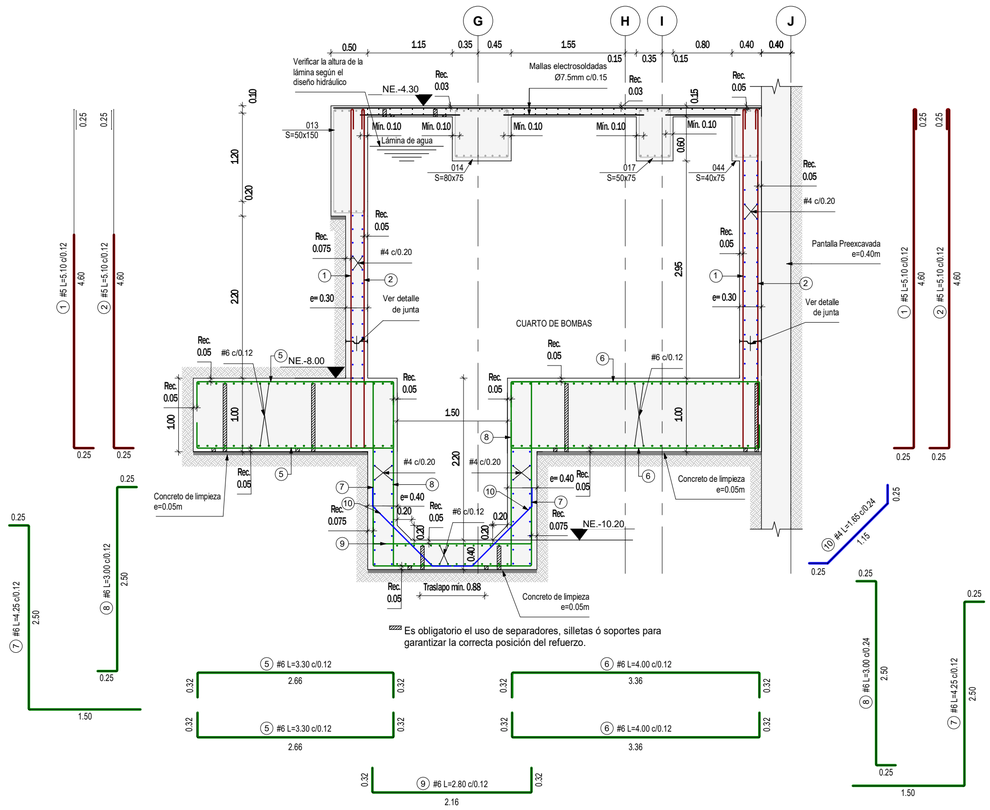

CORTE TQ-2
Escala 1 : 50

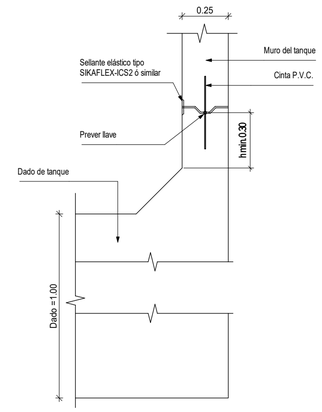

DETALLE DE JUNTA
Escala 1 : 20

CONCRETO

PILOTES	DADOS	TANQUE
f'c=28 MPa	f'c=35 MPa	f'c=35 MPa
f'c=280 kg/cm²	f'c=350 kg/cm²	f'c=350 kg/cm²
f'c=4000 psi	f'c=5000 psi	f'c=5000 psi

CONVENCIONES

- Indica pantalla ubicación de cárcamo
- Indica pilotes
- Indica pilotes tangentes
- Indica pilotes constructivos
- Indica muros de tanque
- Indica columnas
- Indica barretes

NOTAS

1. Ver detalles generales en el PL. N° 01.02 y PL. N° 01.03
2. Ver planta de localización de pilotes plano PL. N°02.00
3. Ver secuencia constructiva en PL° 03.00 a PL° 03.11
4. Ver planta de tanque en PL N°16.00
5. Ver despieces de vigas de tanque en PL N°16.02

NOTA:
El diseño hidráulico del tanque deberá ser revisado por el ingeniero hidrosanitario.

V°B° DISEÑADOR HIDROSANITARIO

NOTA:
Este plano debe ser revisado y aprobado por el Ingeniero de suelos.

V°B° INGENIERO DE SUELOS

VERSIÓN : 0

PLANO N° 16.00

Aycardi Estructural

GERENTE DE PROYECTO
LUIS ENRIQUE AYCARDI F.
MAT. 2520212794 CND

INGENIERO
DANIEL E. QUICANO C.

MODELADOR
INGRID LARA

MODIFICACIONES	FECHA
Emisión Inicial	28-01-2026

HUMANISE STUDIO

EAN-0519- AES-01-EST

Calle 71 #9-84

PLANTA TANQUE DE AGUA

EAN-0519 -AES-01-EST-B2-PL-118 16.00

REVISOR ESTRUCTURAL
JULIO CESAR SANMIGUEL CAMACHO
MAT. 25202-57738 CND

PLANO N° 16.00 VERSIÓN : 0