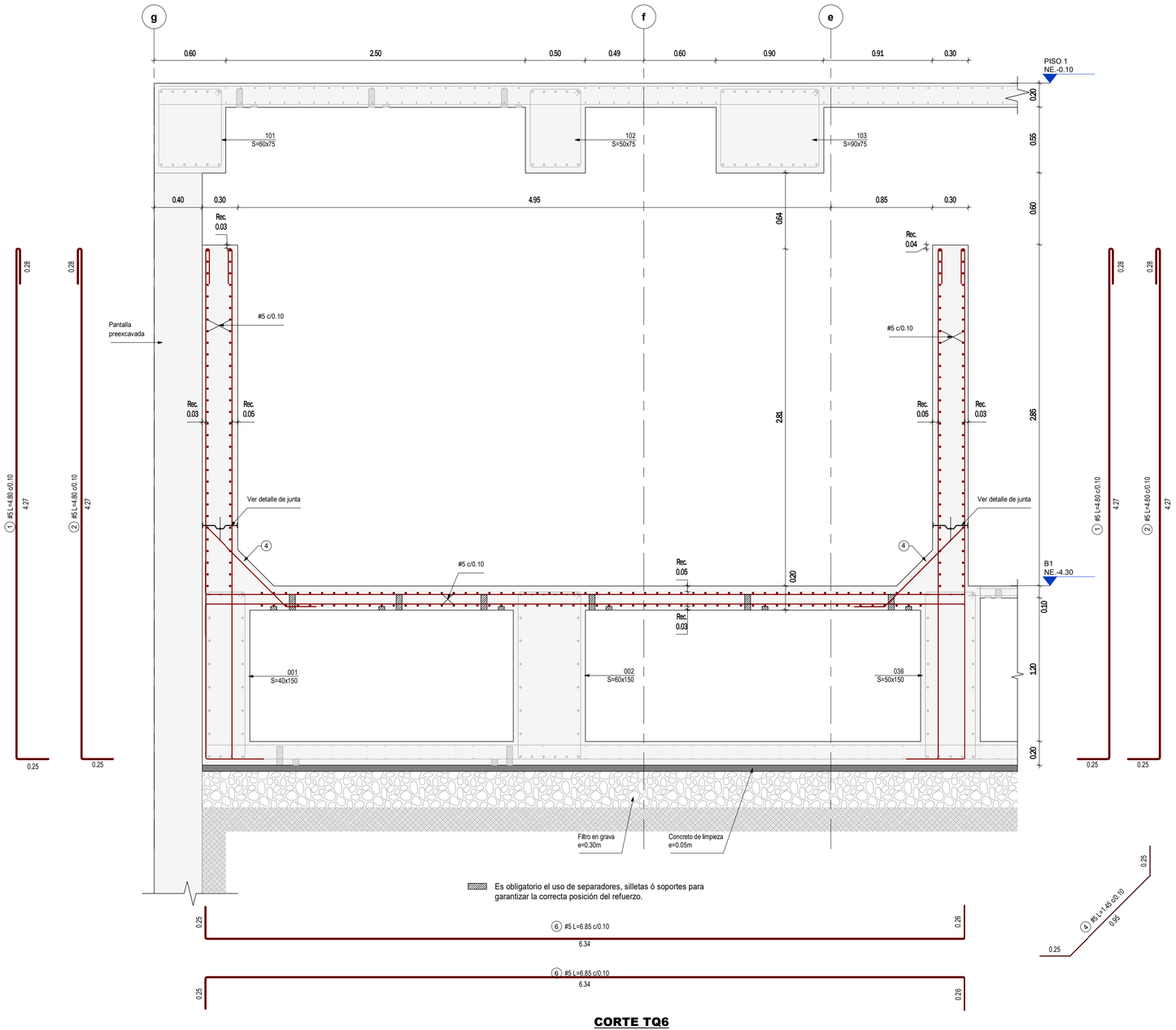

CORTE TQ6
Escala 1 : 25

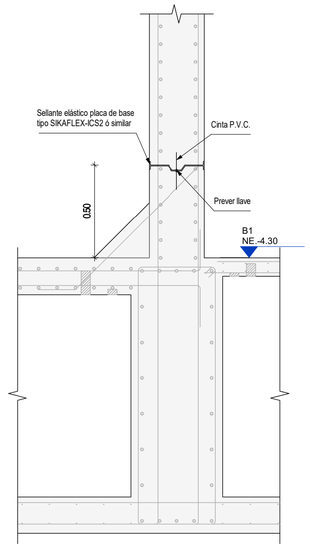

DETALLE JUNTA DE MUROS
Escala 1 : 20

CONCRETO:

f'c=35 MPa
f'c=350 kg/cm²
f'c=5000 psi

CALIDAD DE CONCRETO:

- **f'c=5000 Psi**
- Relación A/C<0.45
- Curado intensivo por lo menos durante 15 dias.

NOTAS:

1. Ver detalles generales en PL. N° 01.02 y 01.03
2. Ver planta de cimentación en PL. N° 06.00

NOTA:
El diseño hidráulico del tanque deberá ser revisado por el ingeniero hidrosanitario.

V°B° DISEÑADOR HIDROSANITARIO

VERSIÓN : 0

PLANO N° 16.04

Aycardi Estructural

GERENTE DE PROYECTO
LUIS ENRIQUE AYCARDI F.
MAT. 2520212794 CND

INGENIERO
DANIEL E. QUICANO C.

MODELADOR
PAULA ANDREA MONTOYA RENDÓN

MODIFICACIONES	FECHA
Emisión Inicial	21-11-2025

HUMANISE STUDIO

EAN-0519- AES-01-EST

Calle 71 #9-84

CORTES TANQUE DE AGUA ENTRE EJES 1 Y 2

EAN-0519 -AES-01-EST-B2-PL-584 16.04

REVISOR ESTRUCTURAL
JULIO CESAR SANMIGUEL CAMACHO
MAT. 25202-57738 CND

PLANO N° 16.04 VERSIÓN : 0