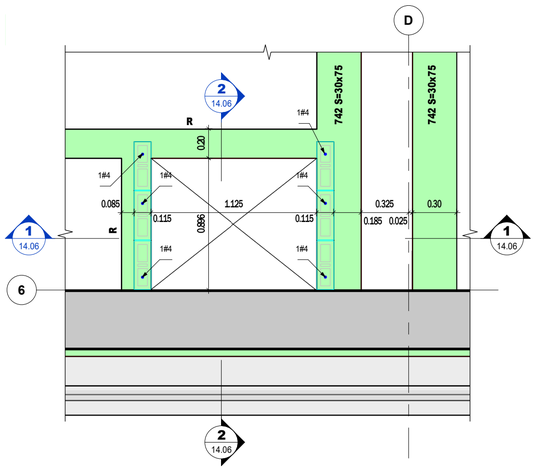


**PLANTA DE MONTALIBROS PISO 7**
**Escala 1 : 25**

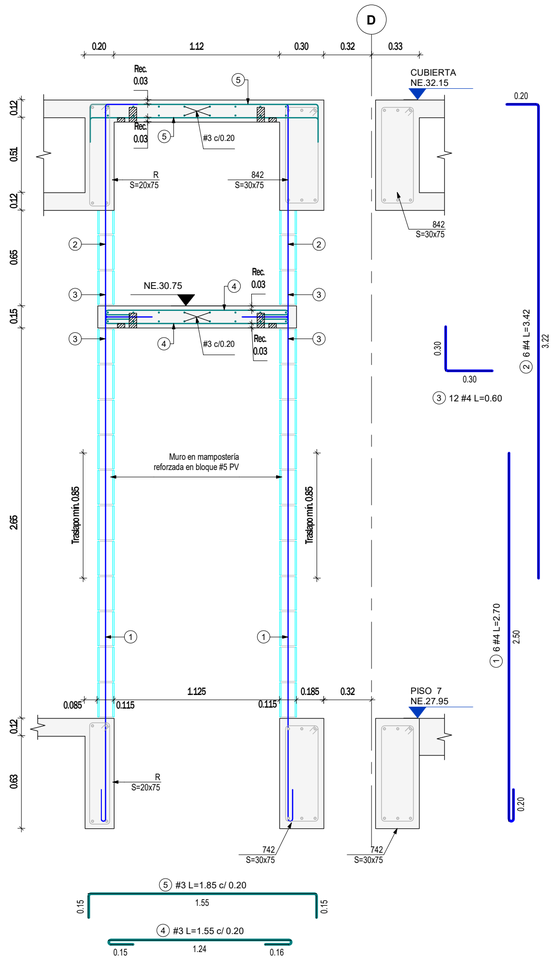


**CORTE 1 - 1**
**Escala 1 : 25**

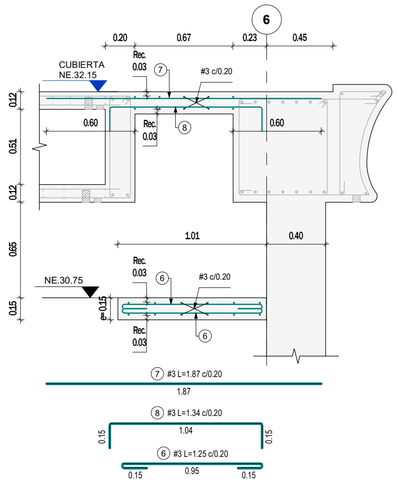


**CORTE 2 - 2**
**Escala 1 : 25**

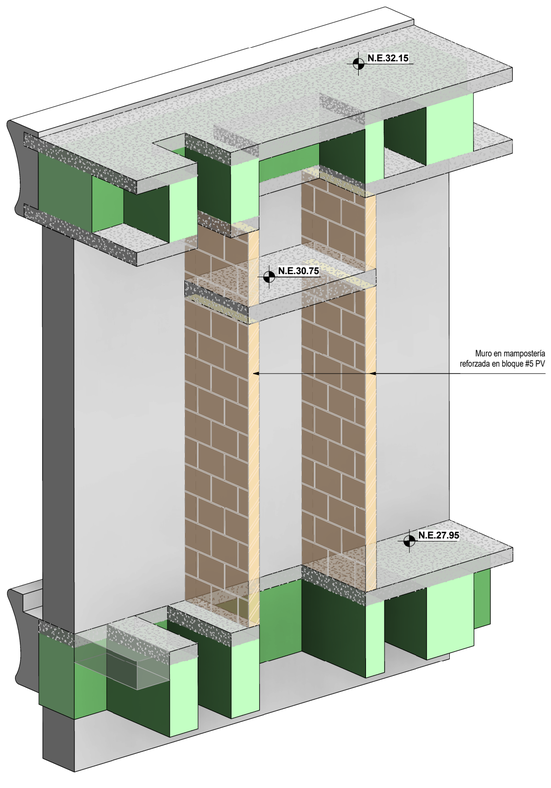


**ESQUEMA 3D MONTALIBROS DE PISO 7 A CUBIERTA**
**Sin escala**

**CONCRETO**

**f'c=35 MPa**
**f'c=350 kg/cm²**
**f'c=5000 psi**

**CONVENCIONES**

Indica muro e=40
Indica viga h=75

**NOTAS**

1. Ver detalles generales en el PL N° 01.02 y 01.03
2. Ver planta de piso 7 en el PL N°13.00
3. Ver planta de cubierta en el PL N° 14.00

VERSIÓN : 0

PLANO N° 14.06

Aycardi Estructural

GERENTE DE PROYECTO
LUIS ENRIQUE AYCARDI F.
**MAT. 2520212794 CND**

INGENIERO
DANIEL E. QUICANO C.

MODELADOR
PAULA ANDREA MONTOYA RENDÓN

| MODIFICACIONES | FECHA |
|---|---|
| Emisión Inicial | 21-11-2025 |
| | |
| | |
| | |
| | |
| | |
| | |

**HUMANISE STUDIO**

EAN-0519- AES-01-EST

Calle 71 #9-84

**PLANTA Y CORTES ASCENSOR MONTALIBROS**

EAN-0519 -AES-01-EST-CUB-PL-578 14.06

REVISOR ESTRUCTURAL
JULIO CESAR SANMIGUEL CAMACHO
MAT. 25202-57738 CND

PLANO N° 14.06 VERSIÓN : 0