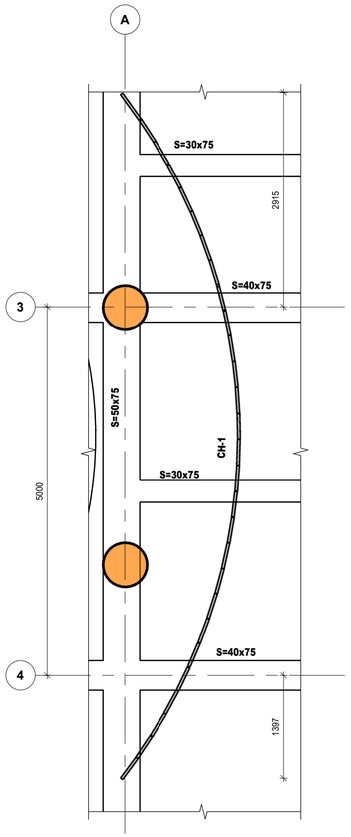

PLANTA CERCHA
Escala 1 : 25

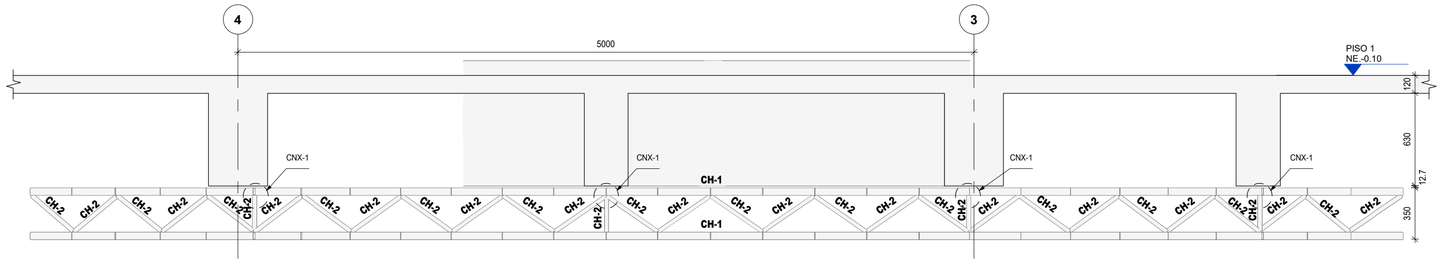

ALZADO DE CERCHA
Escala 1 : 25

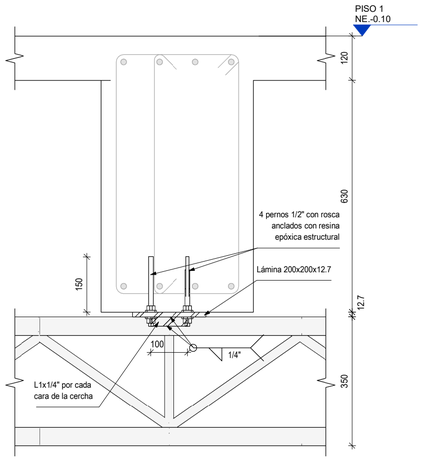

DETALLE CONEXIÓN - CNX1
Escala 1 : 10

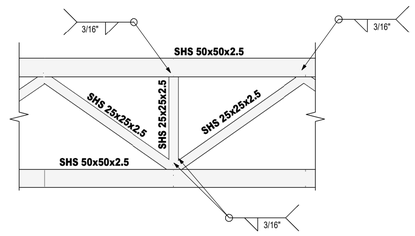

CONEXIÓN ENTRE MONTANTES Y CORDONES
Escala 1 : 10

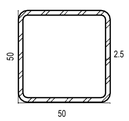

CH-1 PTE 50x50x2.5
Escala 1 : 2

CH-2 PTE 25x25x2.5
Escala 1 : 2

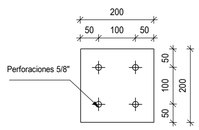

DETALLE LÁMINA 200x200x12.7
Escala 1 : 10

ESPECIFICACIONES PARA ESTRUCTURA METÁLICA:

1. MATERIALES: TODOS LOS MATERIALES DEBEN SER CERTIFICADOS Y EL CONSTRUCTOR DEBE GARANTIZAR LA TRAZABILIDAD DURANTE LA FABRICACIÓN.
   - ÁNGULOS ASTM A-36
   - PERFILES TUBULARES ESTRUCTURALES: ASTM A-500 GrC
   - LÁMINAS DE CONEXIÓN : ASTM A-36
   - SOLDADURA: Fu =E60XX
   - PROCESOS DE SOLDADURA : AWS D1.1 F5XX
   - PERNOS DE ANCLAJE:F1554 Gr.36
   - SOLDADURA: SEGÚN AWS D1.1 TENACIDAD SEGÚN AISC 341 ELEMENTOS DE ALTA DUCTILIDAD
   - SOLDADURA; PROCEDIMIENTOS Y SOLDADORES CALIFICADOS DE ACUERDO CON AWS D1.1
   - TODOS LOS PROCEDIMIENTOS DE SOLDADURA DEBERAN SER CALIFICADOS
   - TODAS LAS SOLDADURAS DEBERAN CUMPLIR CON LOS REQUERIMIENTOS INDICADOS EN LA NSR-10 F.3.1.4.4
   - ENSAYOS NO DESTRUCTIVOS EN SOLDADURAS. A TODAS LAS SOLDADURAS A TOPE DEBERAN REALIZARSE ENSAYOS DE ULTRASONIDO O GAMMAGRAFIA AL 100%
2. PROTECCIÓN:
   - LIMPIEZA: SSPC-SP6 SAND BLASTING GRADO COMERCIAL
   - RECUBRIMIENTO BASE: IMPRIMANTE ALQUÍDICO DE FOSFATO DE ZINC, 3.0 MILS DE ESPESOR DE PELÍCULA SECA
   - ACABADO: ESMALTE ALQUÍDICO, 3.0 MILS DE ESPESOR DE PELÍCULA SECA APLICADO POR ASPERSIÓN
3. TODOS LOS ELEMENTOS QUE REQUIERAN SOLUCIÓN ESTRUCTURAL DEBERÁN SER CONSULTADOS Y APROBADOS POR EL DISEÑADOR ESTRUCTURAL Y CONSTRUIDOS BAJO LAS ESPECIFICACIONES DEL PROYECTO ESTRUCTURAL
4. ESTOS PLANOS SON DE DISEÑO; EL CONTRATISTA DEBERÁ VERIFICAR DIMENSIONES EN OBRA Y ELABORAR LOS PLANOS DE TALLER Y DE DETALLE Y REMITIRLOS A LA INTERVENTORÍA PARA APROBACIÓN ANTES DE INICIAR FABRICACIÓN

VERSIÓN : 0

PLANO N° 07.10

Aycardi Estructural

GERENTE DE PROYECTO
LUIS ENRIQUE AYCARDI F.
MAT. 2520212794 CND

INGENIERO
DANIEL E. QUICANO C.

MODELADOR
PAULA ANDREA MONTOYA RENDÓN

MODIFICACIONES	FECHA
Emisión Inicial	21-11-2025

HUMANISE STUDIO

EAN-0519- AES-01-EST

Calle 71 #9-84

DETALLES CERCHA PISO 1

EAN-0519 -AES-01-EST-N01-PL-531 07.10

REVISOR ESTRUCTURAL
JULIO CESAR SANMIGUEL CAMACHO
MAT. 25202-57738 CND

PLANO N° 07.10 VERSIÓN : 0