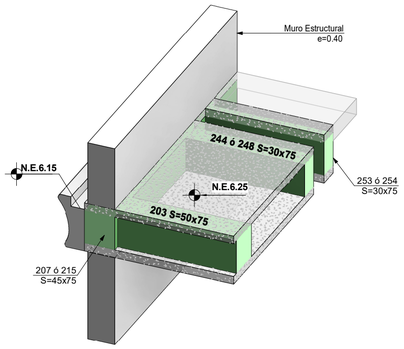


**VIGA DE BORDE EN ZONA DE MUROS**
**Sin escala**

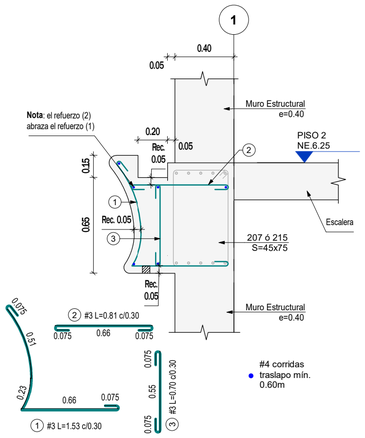


Es obligatorio el uso de separadores, silletas ó soportes para garantizar la correcta posición del refuerzo.

**CORTE 1 - 1**
**Escala 1 : 25**

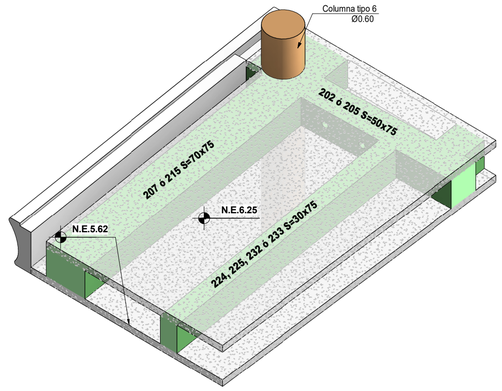


**ZONA DEPRIMIDO PISO 2**
**Sin escala**

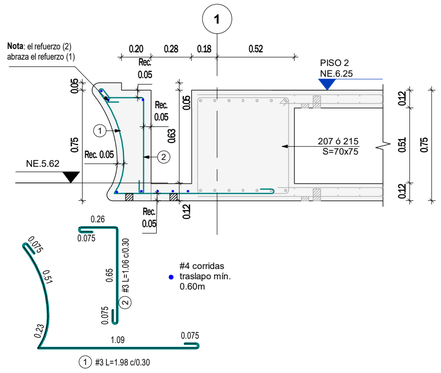


Es obligatorio el uso de separadores, silletas ó soportes para garantizar la correcta posición del refuerzo.

**CORTE 2 - 2**
**Escala 1 : 25**

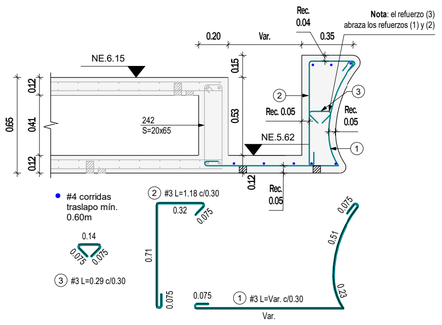


Es obligatorio el uso de separadores, silletas ó soportes para garantizar la correcta posición del refuerzo.

**CORTE 3 - 3**
**Escala 1 : 25**

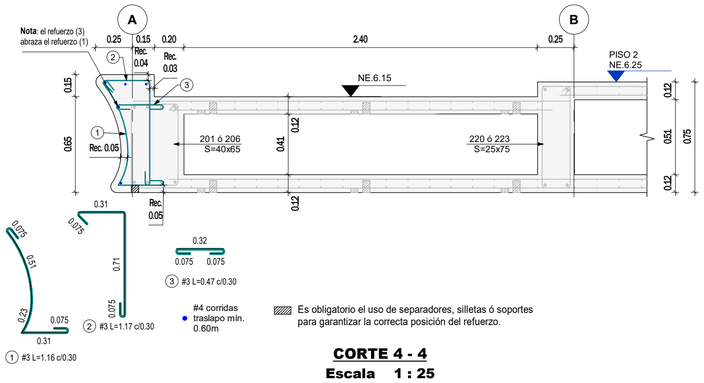


Es obligatorio el uso de separadores, silletas ó soportes para garantizar la correcta posición del refuerzo.

**CORTE 4 - 4**
**Escala 1 : 25**

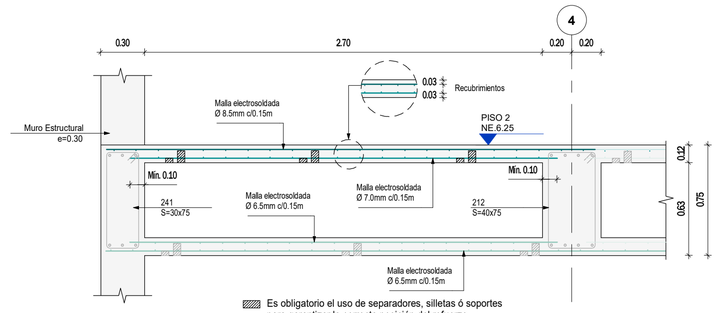


Es obligatorio el uso de separadores, silletas ó soportes para garantizar la correcta posición del refuerzo.

**CORTE 5 - 5**
**Escala 1 : 25**

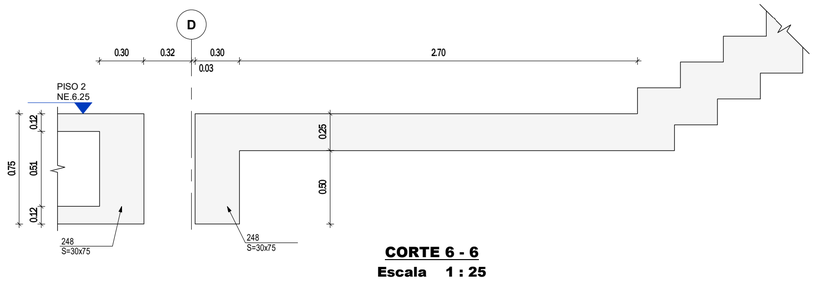


**CORTE 6 - 6**
**Escala 1 : 25**

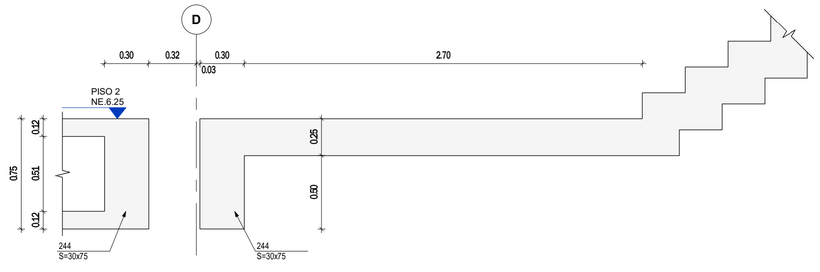


**CORTE 7 - 7**
**Escala 1 : 25**

**NOTAS**

1. Ver detalles generales en PL N° 01.02 y 01.03
2. Ver planta de piso 2 en PL N° 08.00

VERSIÓN : 0

PLANO N° 08.01

Aycardi Estructural

GERENTE DE PROYECTO
LUIS ENRIQUE AYCARDI F.
**MAT. 2520212794 CND**

INGENIERO
DANIEL E. QUICANO C.

MODELADOR
PAULA ANDREA MONTOYA RENDÓN

| MODIFICACIONES | FECHA |
|---|---|
| Emisión Inicial | 21-11-2025 |
| | |
| | |
| | |
| | |
| | |

**HUMANISE STUDIO**

EAN-0519- AES-01-EST

Calle 71 #9-84

**CORTES PISO 2**

EAN-0519 -AES-01-EST-N02-PL-538 08.01

REVISOR ESTRUCTURAL
JULIO CESAR SANMIGUEL CAMACHO
MAT. 25202-57738 CND

PLANO N° 08.01 VERSIÓN : 0