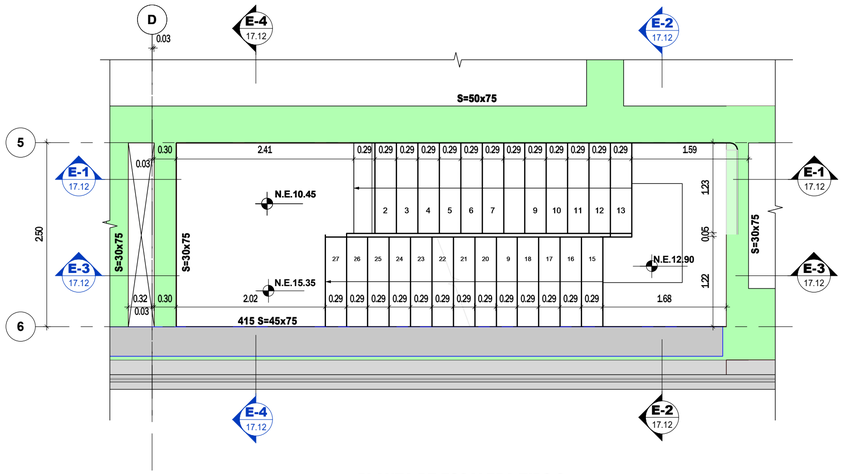

PLANTA DE ESCALERA TIPO 2
PISO 3 A PISO 4
Escala 1 : 50

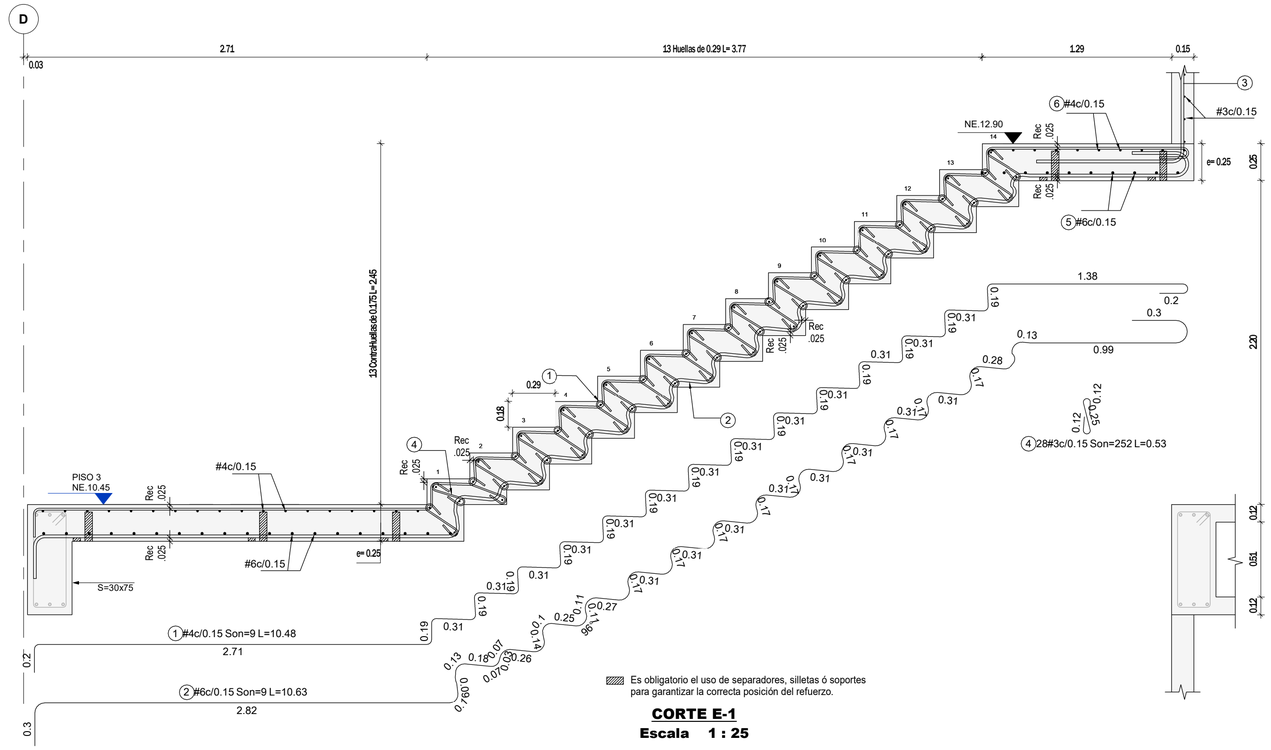

Es obligatorio el uso de separadores, silletas ó soportes para garantizar la correcta posición del refuerzo.

CORTE E-1
Escala 1 : 25

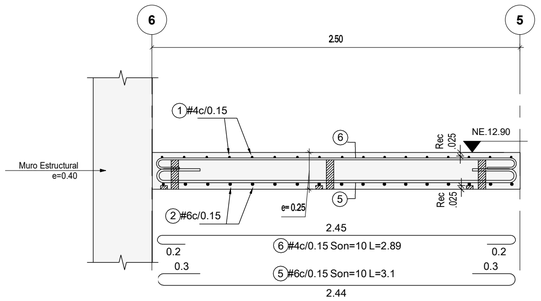

Es obligatorio el uso de separadores, silletas ó soportes para garantizar la correcta posición del refuerzo.

CORTE E-2
Escala 1 : 25

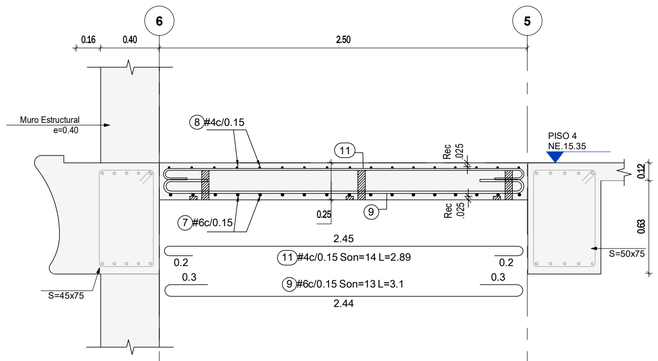

Es obligatorio el uso de separadores, silletas ó soportes para garantizar la correcta posición del refuerzo.

CORTE E-4
Escala 1 : 25

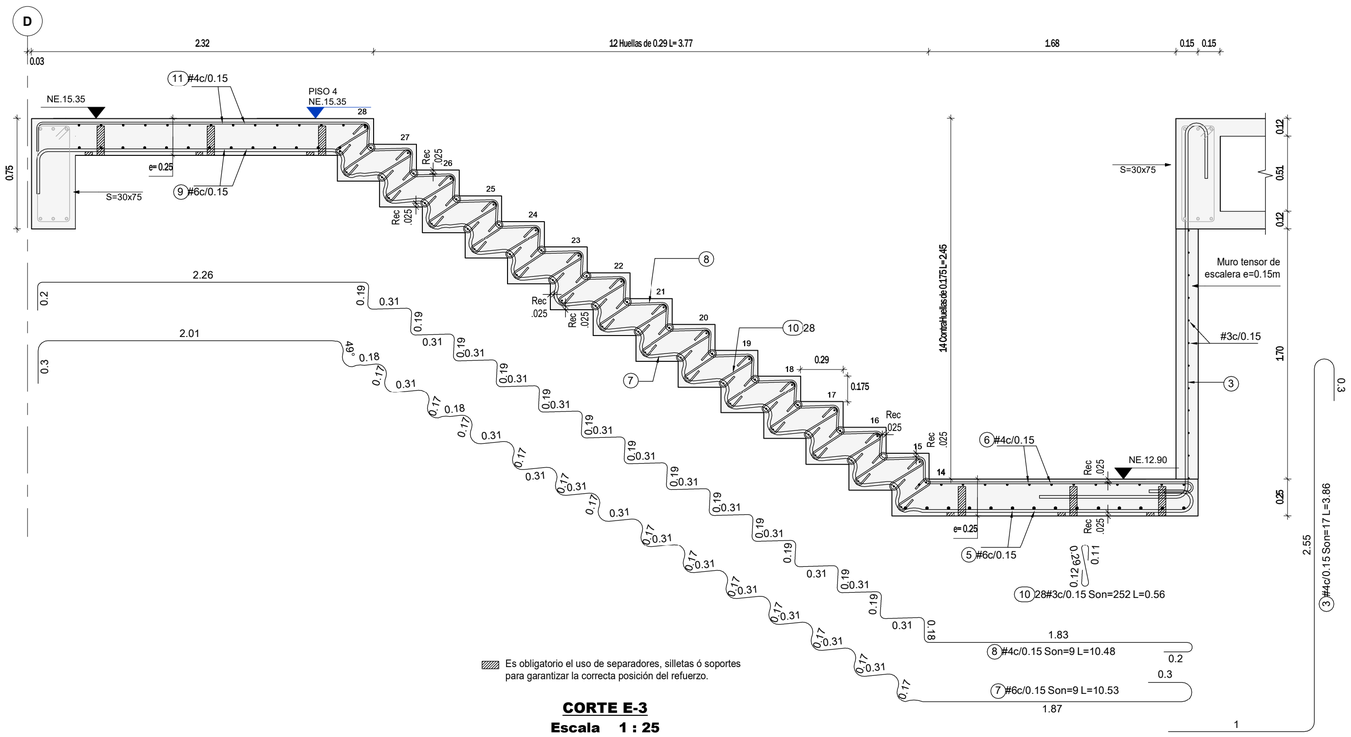

Es obligatorio el uso de separadores, silletas ó soportes para garantizar la correcta posición del refuerzo.

CORTE E-3
Escala 1 : 25

NOTAS

1. Ver detalles generales en los planos PL N° 01.02 y 01.03
2. Ver tabla de refuerzo en el PL N° 17.13

CONCRETO

f'c=28 MPa
f'c=280 kg/cm²
f'c=4000 psi

VERSIÓN : 0

PLANO N° 17.12

Aycardi Estructural

GERENTE DE PROYECTO
LUIS ENRIQUE AYCARDI F.
MAT. 2520212794 CND

INGENIERO
DANIEL E. QUICANO C.

MODELADOR
FELIPE SALINAS RODRÍGUEZ

MODIFICACIONES	FECHA
Emisión Inicial	21-11-2025

HUMANISE STUDIO

EAN-0519- AES-01-EST

Calle 71 #9-84

DESPIECE DE ESCALERA TIPO 2 PISO 3 A PISO 4

EAN-0519 -AES-01-EST-PL-5100 17.12

REVISOR ESTRUCTURAL
JULIO CESAR SANMIGUEL CAMACHO
MAT. 25202-57738 CND

PLANO N° 17.12 VERSIÓN : 0