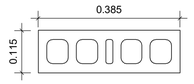

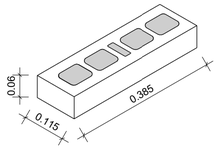

BLOQUE DE CONCRETO GRAN FORMATO
Escala 1 : 10

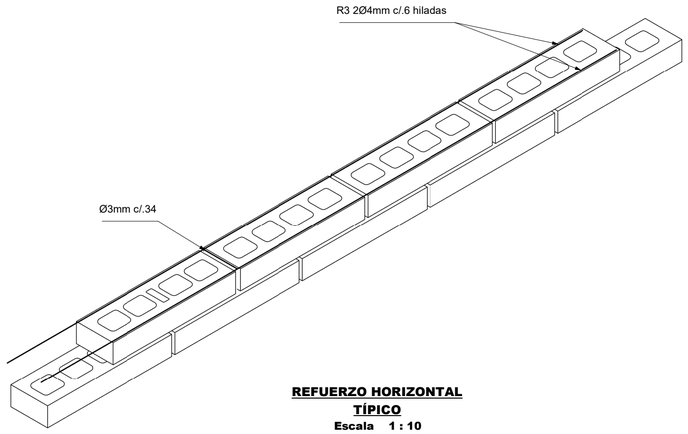

REFUERZO HORIZONTAL TÍPICO
Escala 1 : 10

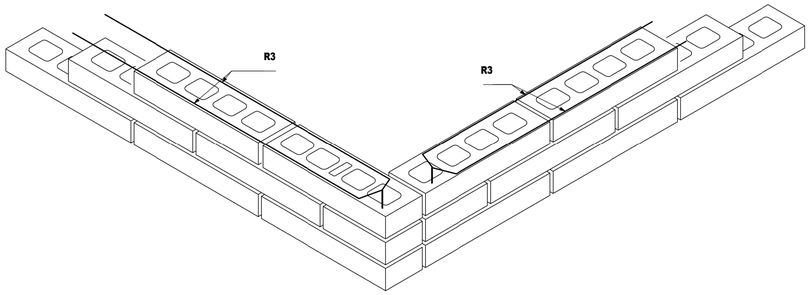

UNIÓN EN L- REFUERZO R3
Escala 1 : 10

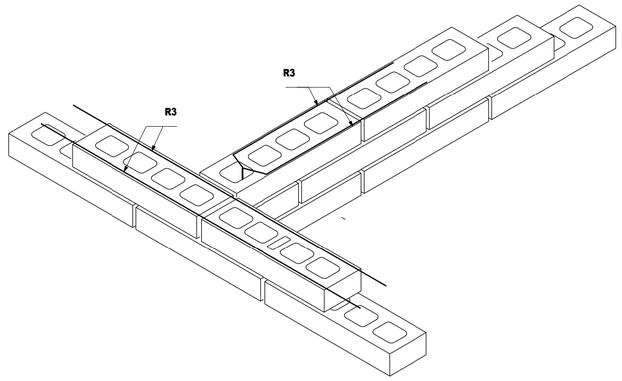

UNIÓN EN T - REFUERZO R3
Escala 1 : 10

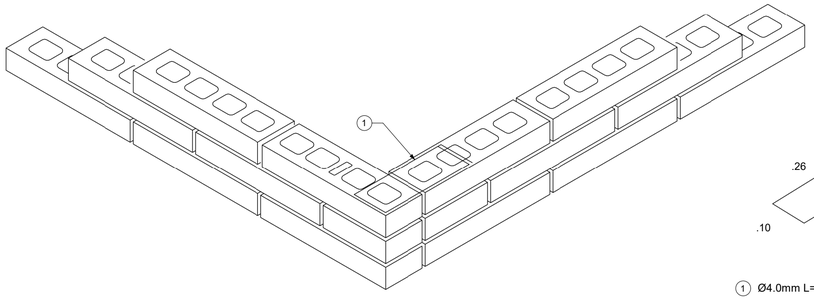

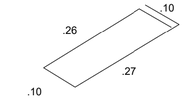

1 Ø4.0mm L= 0.73m

UNIÓN EN L GRAN FORMATO
Escala 1 : 10

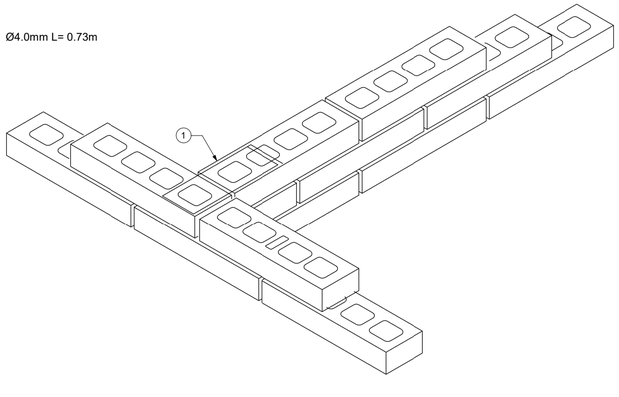

UNIÓN EN T
Escala 1 : 10

ESPECIFICACIONES

1. GRADO DE DESEMPEÑO SISMICO
   GRUPO DE USO : III I=1.25
   GRADO DE DESEMPEÑO BUENO
2. CARACTERÍSTICAS DE LOS MATERIALES

f'cr = 100 kg/cm^2 10 MPa Resistencia última a la compresión del mortero de relleno (grouting).

f'cp = 100 kg/cm^2 10 MPa Resistencia última a la compresión del mortero de pega

f'c = 100 kg/cm^2 10 MPa Resistencia última a la compresión del concreto para vigas cinta de remate

f'c = 100 kg/cm^2 10 MPa Resistencia última a la compresión del concreto para columnetas

f'm = 80 kg/cm^2 8MPa Resistencia última a la compresión de la mampostería

fy = 4200 kg/cm^2 (60.000 p.s.i.) 420 MPa para Ø $\geq$ ¼", Ø 4 mm. y 5mm.

Las resistencias deben comprobarse mediante ensayos ejecutados de acuerdo con las normas colombianas de diseño y construcción sismo-resistente (NSR-10)

3. El mortero de pega se hara según la siguiente disposición:

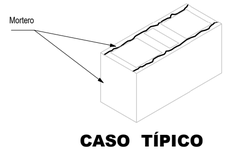

CASO TÍPICO

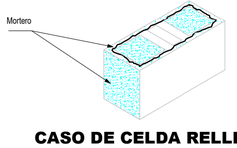

CASO DE CELDA RELLENAS

4. Las juntas verticales y horizontales son de 10 mm. con tolerancia de 3 mm.
5. Toda celda reforzada debe llevar ventana de limpieza
6. El mortero de relleno lleva agregado maximo de 3/8"

REQUISITOS DIMENSIONALES PARA UNIDADES DE MAMPOSTERÍA

tp = pared exterior portante > 2.5 cm.
tv = pared entre celdas > 2.5 cm.
v = dimension del vacio > .50 cm.

VERSIÓN : 0

PLANO N° 18.01

Aycardi Estructural

GERENTE DE PROYECTO
LUIS ENRIQUE AYCARDI F.
MAT. 2520212794 CND

INGENIERO
DANIEL E. QUICANO C.

MODELADOR
FELIPE SALINAS RODRÍGUEZ

MODIFICACIONES	FECHA
Emisión Inicial	21-11-2025

HUMANISE STUDIO

EAN-0519-

Calle 71 #9-84

DETALLES DE ELEMENTOS NO ESTRUCTURALES

EAN-0519-PL-5103 18.01

REVISOR ESTRUCTURAL
JULIO CESAR SANMIGUEL CAMACHO
MAT. 25202-57738 CND

PLANO N° 18.01 VERSIÓN : 0