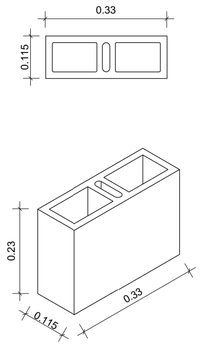

BLOQUE N° 5 PERFORACIÓN VERTICAL
Escala 1 : 10

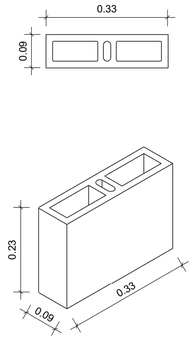

BLOQUE N° 9 PERFORACIÓN VERTICAL
Escala 1 : 10

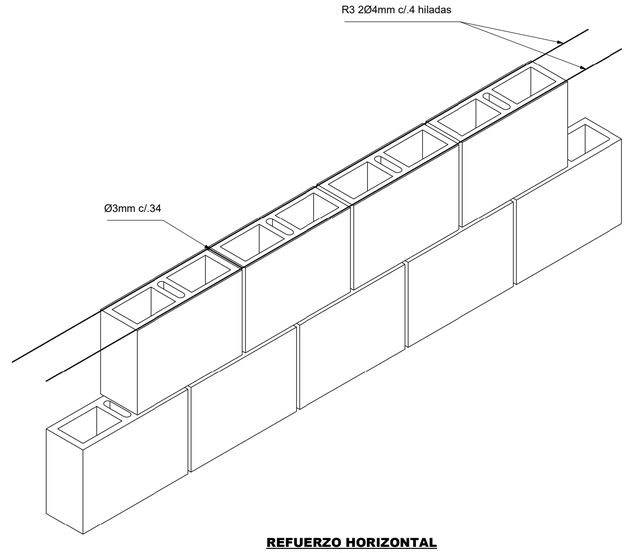

REFUERZO HORIZONTAL TÍPICO
Escala 1 : 10

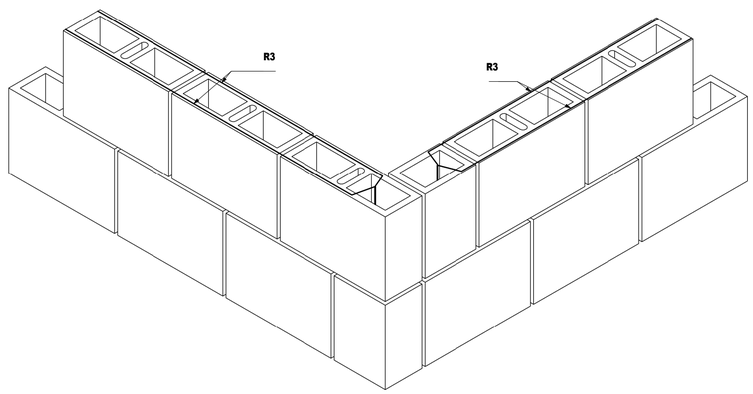

UNIÓN EN L - REFUERZO R3
Escala 1 : 10

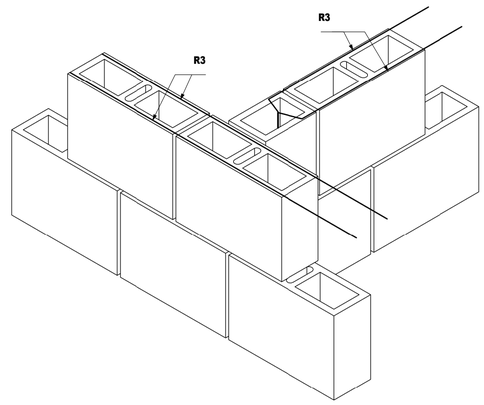

UNIÓN EN T - REFUERZO R3
Escala 1 : 10

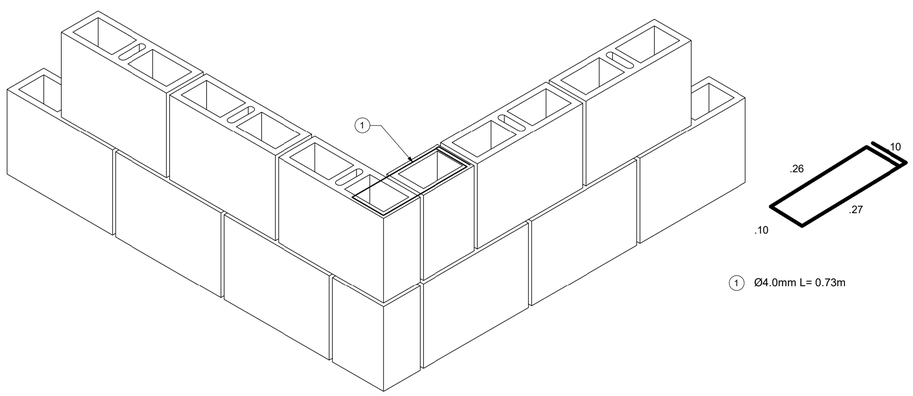

UNIÓN EN L
Escala 1 : 10

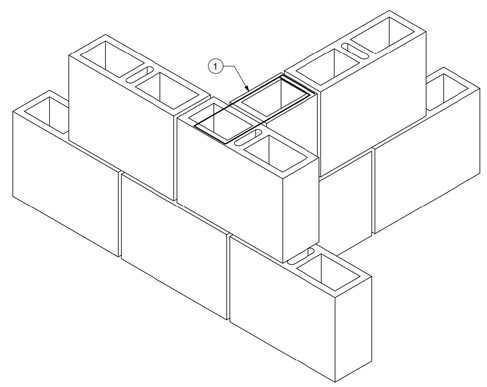

UNION EN T
Escala 1 : 10

VERSIÓN : 0

PLANO N° 18.03

Aycardi Estructural

GERENTE DE PROYECTO
LUIS ENRIQUE AYCARDI F.
MAT. 2520212794 CND

INGENIERO
DANIEL E. QUICANO C.

MODELADOR
FELIPE SALINAS RODRÍGUEZ

MODIFICACIONES	FECHA
Emisión Inicial	21-11-2025

HUMANISE STUDIO

EAN-0519-

Calle 71 #9-84

DETALLES DE ELEMENTOS NO ESTRUCTURALES

EAN-0519-PL-5105 18.03

REVISOR ESTRUCTURAL
JULIO CESAR SANMIGUEL CAMACHO
MAT. 25202-57738 CND

PLANO N° 18.03 VERSIÓN : 0