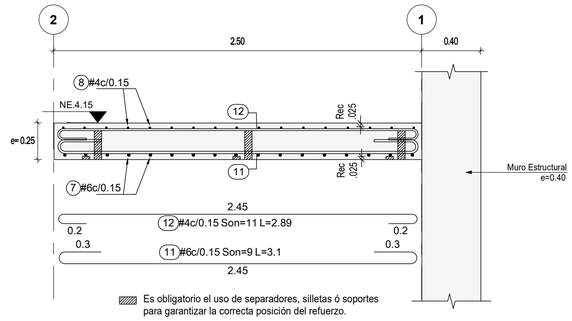

CORTE E-4
Escala 1 : 25

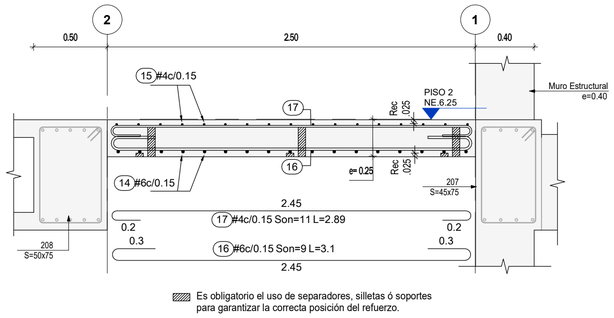

CORTE E-6
Escala 1 : 25

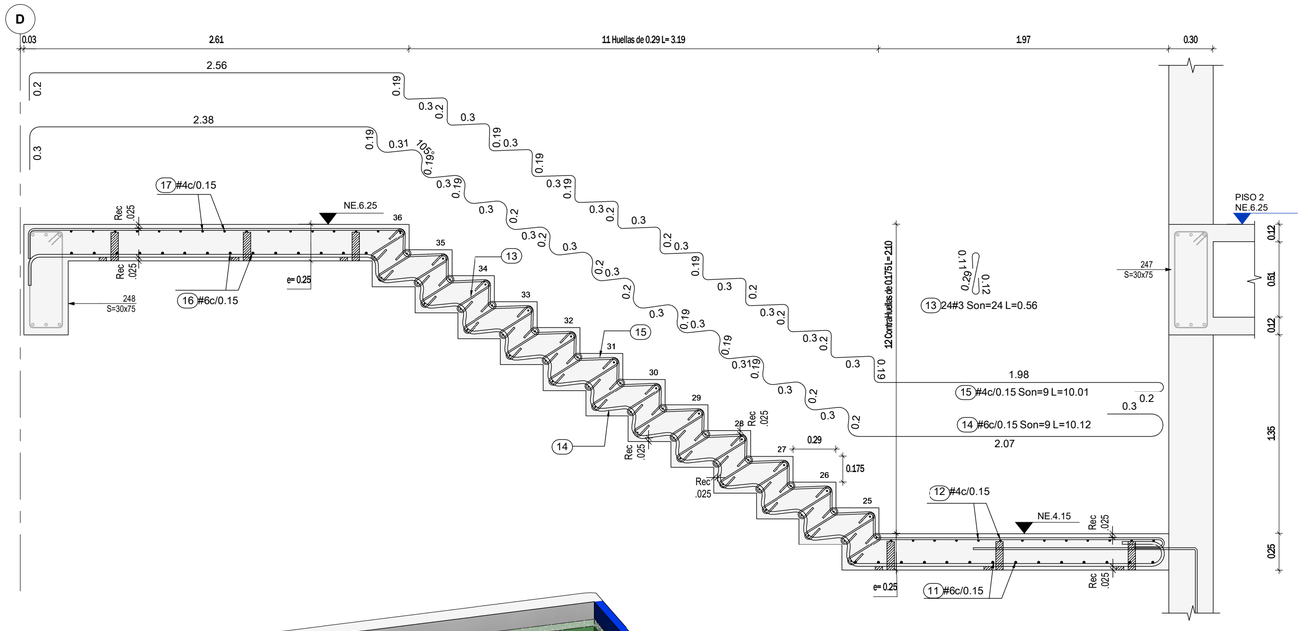

CORTE E-5
Escala 1 : 25

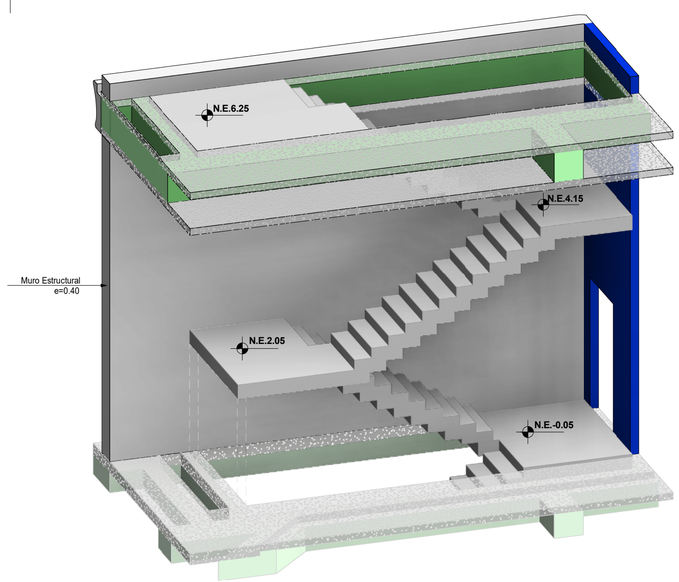

ESQUEMA 3D ESCALERA PISO 1 A PISO 2
Sin escala

#	Ø	Figuración [m]	Longitud total [m]	Peso c/varilla [kg]	Cantidad varillas	Long. todas varillas [m]	Peso Total [kg]
1	#6	0.24 0.3 1.29 0.3 0.24 2.07	9.32	20.85	9	83.87	187.65
2	#4	1.56 0.2 1.98 0.2	9.06	9.01	9	81.53	81.07
3	#3	0.12 0.29 0.11	0.56	0.31	24	13.33	7.46
4	#6	0.24 0.3 2.67 R0.07 0.3	3.46	7.74	9	31.14	69.67
5	#4	2.45 0.2 0.2	2.89	2.88	11	31.82	31.64
6	#6	0.3 0.3 2.45	3.1	4.82	9	27.92	43.37
7	#6	2.11 0.3 0.24 1.26 0.24 0.3	9.32	20.86	9	83.9	187.72
8	#4	0.2 2.01 0.2 1.5	9.06	9.01	9	81.56	81.11
9	#3	0.12 0.29 0.11	0.56	0.31	24	13.33	7.46
10	#6	0.24 2.67 0.2 R0.07 0.3	3.36	7.52	9	30.23	67.65
11	#5	0.3 0.3 2.45	3.1	4.82	9	27.92	43.37
12	#4	2.45 0.2 0.2	2.89	2.88	11	31.82	31.64
13	#3	0.12 0.29 0.11	0.56	0.31	24	13.33	7.46
14	#6	0.3 2.38 0.3 0.24 2.07	10.12	22.63	9	91.05	203.71
15	#4	0.2 2.56 1.98 0.2	10.01	9.95	9	90.05	89.54
16	#5	0.3 0.3 2.45	3.1	4.82	9	27.92	43.37
17	#4	2.45 0.2 0.2	2.89	2.88	11	31.82	31.64
Total mass = 1216 kg							

Grade	Ø	Long. todas varillas [m]	Peso Total [kg]
Gr 60	#3	39.99	22.37
Gr 60	#4	177.03	176.04
Gr 60	#5	83.75	130.12
Gr 60	#4	171.58	170.62
Gr 60	#6	320.19	716.39

CONCRETO

f'c=28 MPa
f'c=280 kg/cm²
f'c=4000 psi

NOTAS

1. Ver detalles generales en los planos PL N° 01.02 y 01.03

VERSIÓN : 0

PLANO N° 17.03

Aycardi Estructural

GERENTE DE PROYECTO
LUIS ENRIQUE AYCARDI F.
MAT. 2520212794 CND

INGENIERO
DANIEL E. QUICANO C.

MODELADOR
FELIPE SALINAS RODRÍGUEZ

MODIFICACIONES	FECHA
Emisión Inicial	21-11-2025

HUMANISE STUDIO

EAN-0519- AES-01-EST

Calle 71 #9-84

DESPIECE DE ESCALERA TIPO 1 DE PISO 1 A PISO 2

EAN-0519 -AES-01-EST-PL-591 17.03

REVISOR ESTRUCTURAL
JULIO CESAR SANMIGUEL CAMACHO
MAT. 25202-57738 CND

PLANO N° 17.03 VERSIÓN : 0