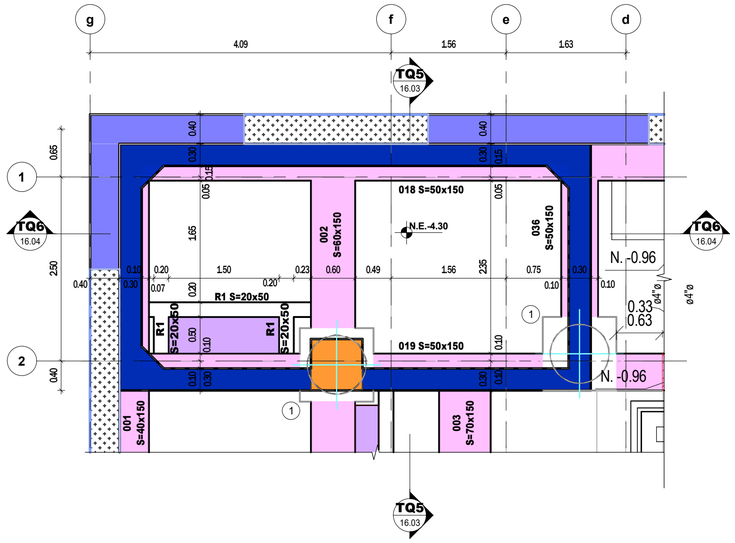

PLANTA TANQUE DE AGUA ENTRE EJES g Y d, 1 Y 2

Escala 1 : 50

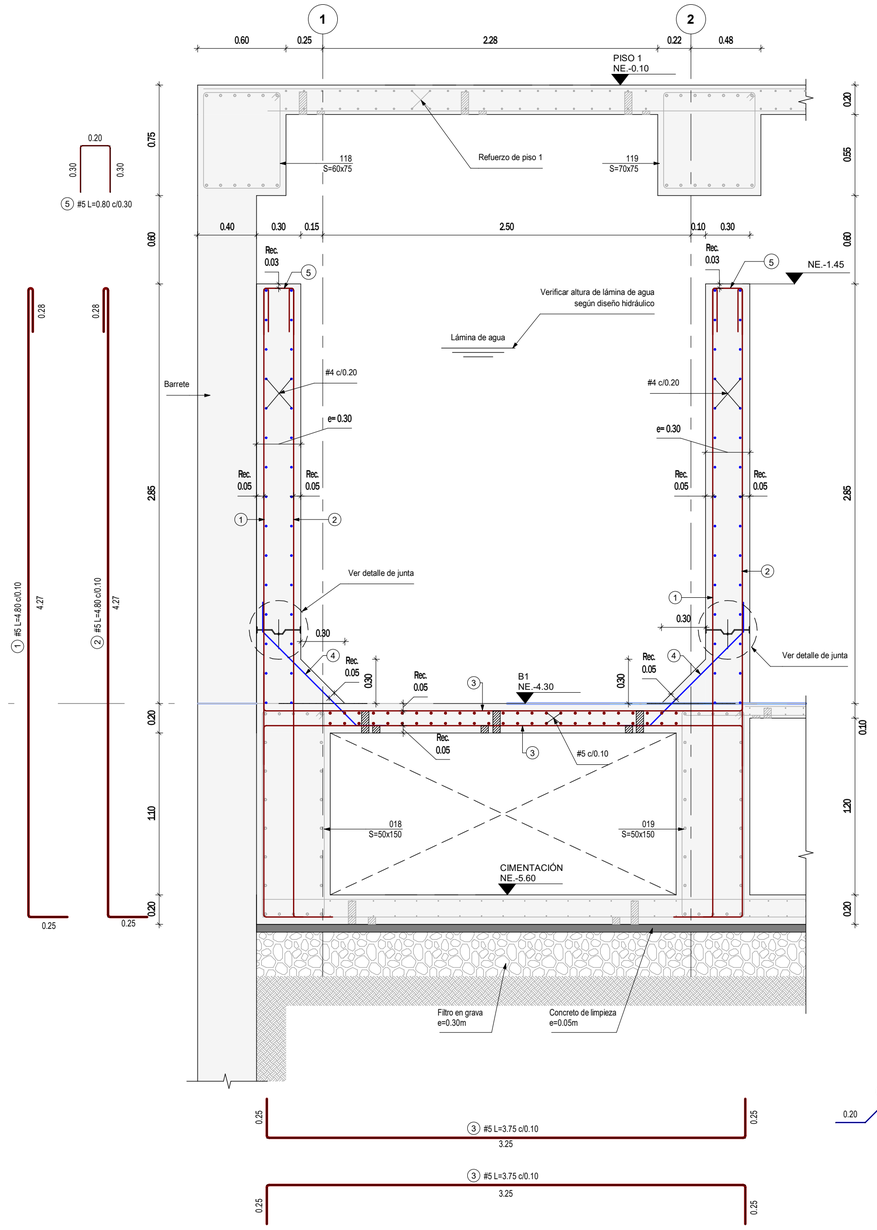

Es obligatorio el uso de separadores, silletas o soportes para garantizar la correcta posición del refuerzo.

CORTE TQ5

Escala 1 : 25

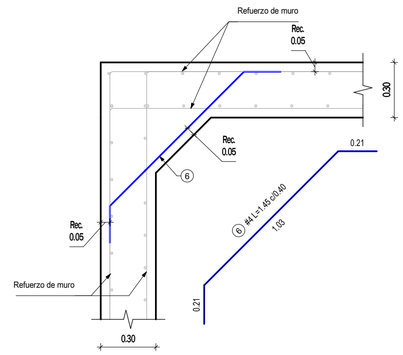

DETALLE ESQUINA DE MURO EN PLANTA

Escala 1 : 20

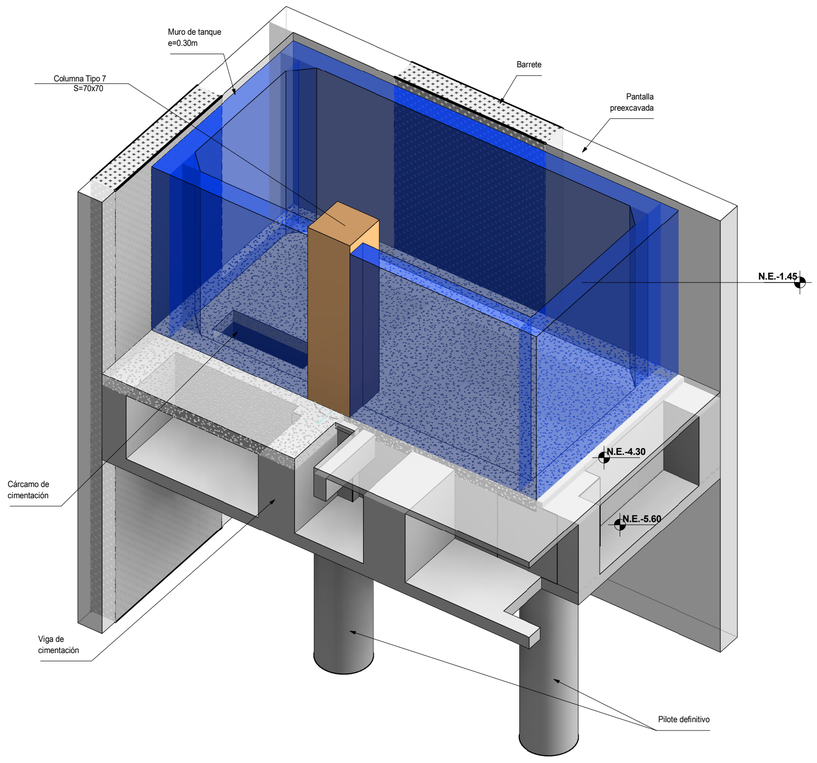

ESQUEMA 3D TANQUE ENTRE EJES 1 Y 2

Sin escala

CONCRETO:

f'c=28 MPa
f'c=280 kg/cm²
f'c=4000 psi

CALIDAD DE CONCRETO:

- **f'c=4000 Psi**
- Relación A/C<0.45
- Curado intensivo por lo menos durante 15 dias.

CONVENCIONES:

- Indica vigas de cimentación h=1.5m
- Indica muros e=0.30
- Indica barretes
- Indica muros pantallas
- Indica cárcamo
- Indica columna
- R1 Indica riostra tipo 1
- # Indica tipo de dado
- Indica pilote Ø 0.80 m

NOTAS:

1. Ver detalles generales en PL. N° 01.02 y 01.03
2. Ver corte TQ6 y detalle de junta de losa con muro PL. N° 16.04
3. Ver planta de cimentación y detalles de riostras en el plano PL. N° 06.00
4. Ver corte de cárcamo en plano PL. N° 06.02

NOTA:

El diseño del tanque deberá ser revisado por el ingeniero hidrosanitario.

VºBº DISEÑADOR HIDROSANITARIO

VERSIÓN : 1

PLANO Nº 16.03

Aycardi Estructural

GERENTE DE PROYECTO
LUIS ENRIQUE AYCARDI F.
MAT. 2520212794 CND

INGENIERO
DANIEL E. QUICANO C.

MODELADOR
PAULA ANDREA MONTOYA RENDÓN

MODIFICACIONES	FECHA
Emisión Inicial	13-03-2026

HUMANISE

Circular Lab

HUMANISE STUDIO

EAN-0519- AES-01-EST

Calle 71 #9-84

PLANTA Y CORTE TANQUE DE AGUA ENTRE EJES 1 Y 2

EAN-0519 -AES-01-EST-B1-PL-585 16.03

REVISOR ESTRUCTURAL
JULIO CESAR SANMIGUEL CAMACHO
MAT. 25202-57738 CND

PLANO Nº 16.03 VERSIÓN : 1