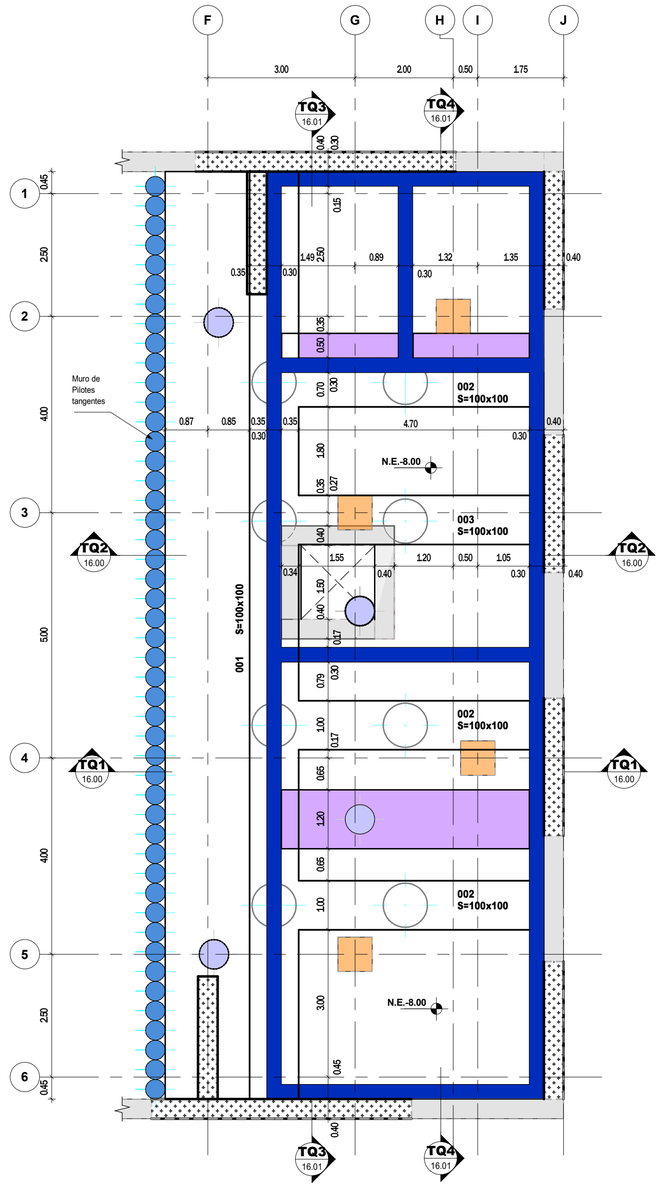

PLANTA TANQUE DE AGUA
Escala 1 : 75

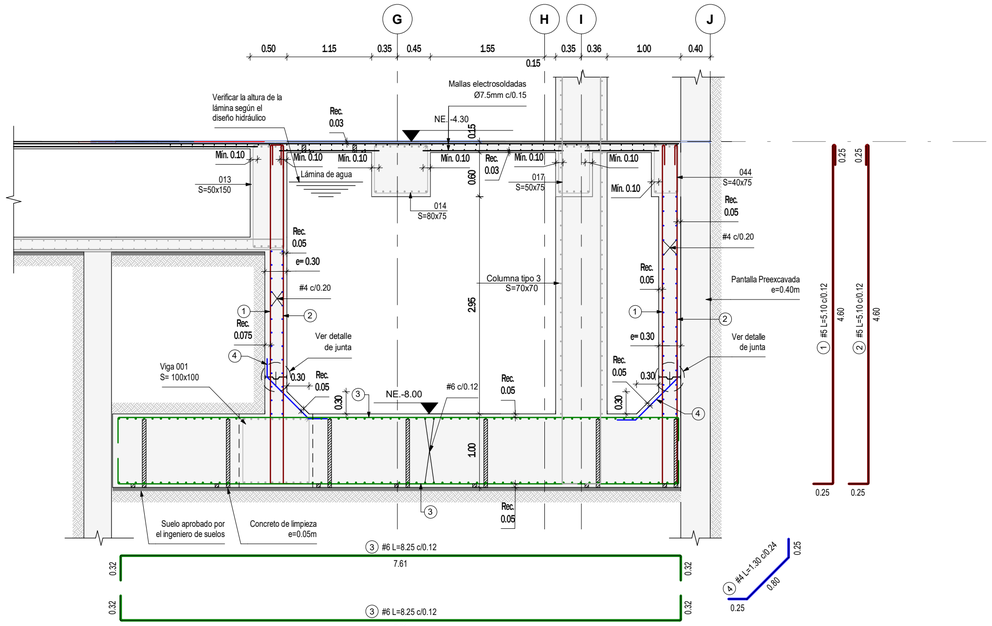

Es obligatorio el uso de separadores, silletas o soportes para garantizar la correcta posición del refuerzo.

CORTE TQ-1
Escala 1 : 50

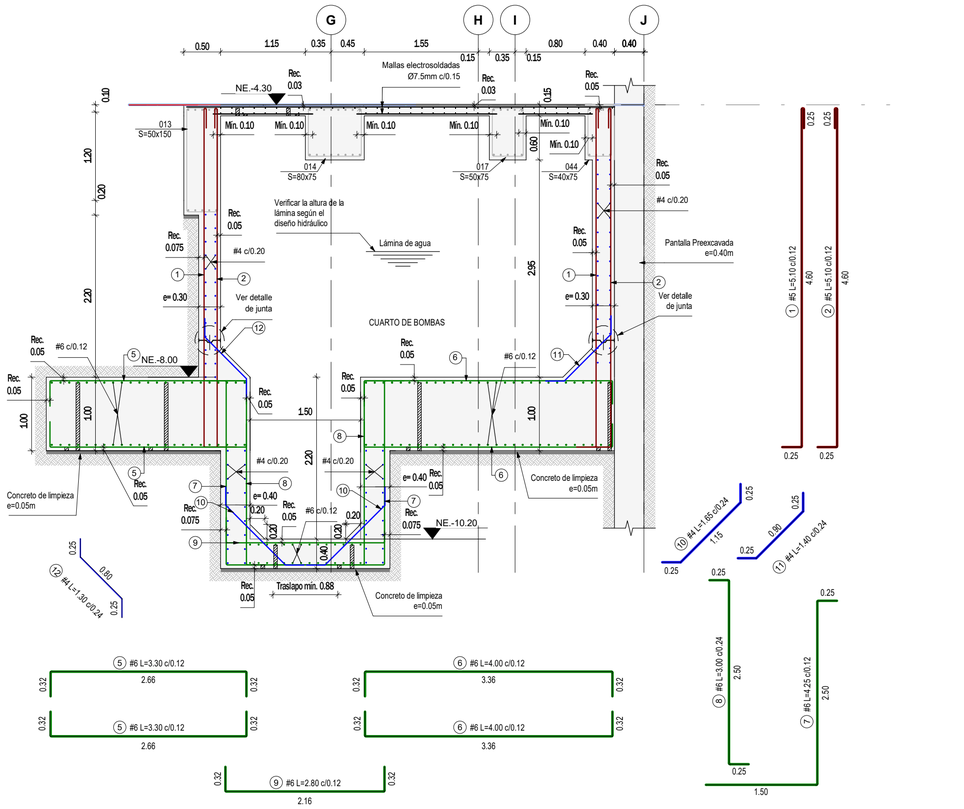

Es obligatorio el uso de separadores, silletas o soportes para garantizar la correcta posición del refuerzo.

CORTE TQ-2
Escala 1 : 50

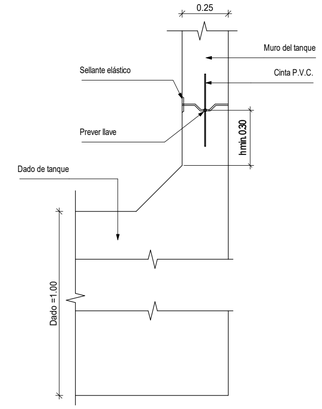

DETALLE DE JUNTA
Escala 1 : 20

CONCRETO

PILOTES	DADOS	TANQUE
f'c=28 MPa	**f'c=35 MPa**	**f'c=28 MPa**
f'c=280 kg/cm²	**f'c=350 kg/cm²**	**f'c=280 kg/cm²**
f'c=4000 psi	**f'c=5000 psi**	**f'c=4000 psi**

CALIDAD DE CONCRETO:

- **f'c=4000 Psi**
- Relación A/C<0.45
- Curado intensivo por lo menos durante 15 dias.

CONVENCIONES

- Indica pilotes
- Indica pilotes tangentes
- Indica pilotes constructivos
- Indica muros de tanque
- Indica columnas
- Indica barretes
- Indica cárcamo

NOTAS

1. Ver detalles generales en el PL. N° 01.02 y PL. N° 01.03
2. Ver planta de localización de pilotes plano PL. N°02.00
3. Ver secuencia constructiva en PL° 03.00 a PL° 03.11
4. Ver despieces de vigas de tanque en PL N°16.02

NOTA:
El diseño del tanque deberá ser revisado por el ingeniero hidrosanitario.

V°B° DISEÑADOR HIDROSANITARIO

NOTA:
Este plano debe ser revisado y aprobado por el Ingeniero de suelos.

V°B° INGENIERO DE SUELOS

VERSIÓN : 1

PLANO N° 16.00

Aycardi Estructural

GERENTE DE PROYECTO
LUIS ENRIQUE AYCARDI F.
MAT. 2520212794 CND

INGENIERO
DANIEL E. QUICANO C.

MODELADOR
JUAN MANUEL SANTOS

MODIFICACIONES	FECHA
Emisión Inicial	13-03-2026

HUMANISE

Circular Lab

HUMANISE STUDIO

EAN-0519- AES-01-EST

Calle 71 #9-84

PLANTA TANQUE DE AGUA

EAN-0519 -AES-01-EST-B2-PL-118 16.00

REVISOR ESTRUCTURAL
JULIO CESAR SANMIGUEL CAMACHO
MAT. 25202-57738 CND

PLANO N° 16.00 VERSIÓN : 1