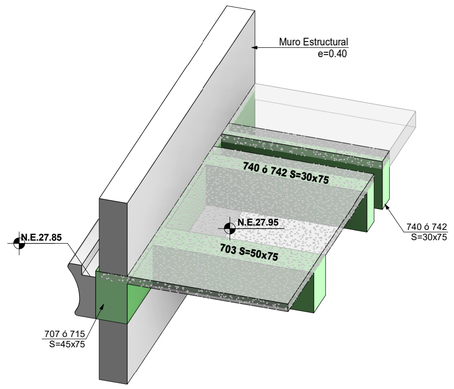

ELEMENTO DE BORDE EN ZONA DE MUROS PISO 7
Sin escala

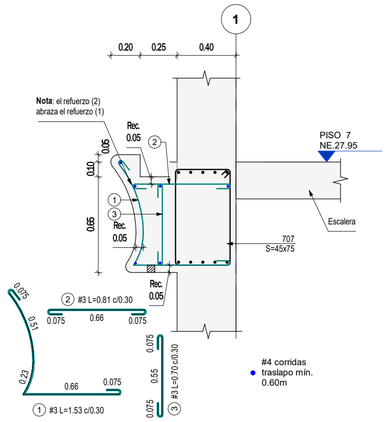

Es obligatorio el uso de separadores, silletas ó soportes para garantizar la correcta posición del refuerzo.

CORTE 1 - 1
Escala 1 : 25

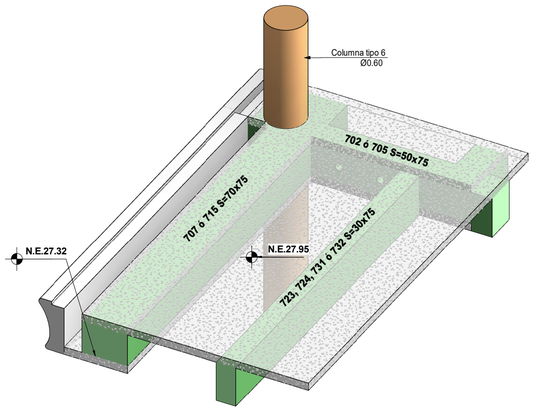

ZONA DEPRIMIDO PISO 7
Sin escala

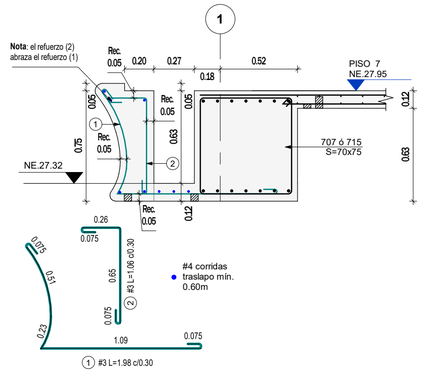

Es obligatorio el uso de separadores, silletas ó soportes para garantizar la correcta posición del refuerzo.

CORTE 2 - 2
Escala 1 : 25

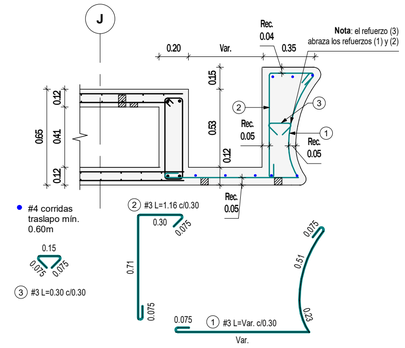

Es obligatorio el uso de separadores, silletas ó soportes para garantizar la correcta posición del refuerzo.

CORTE 3 - 3
Escala 1 : 25

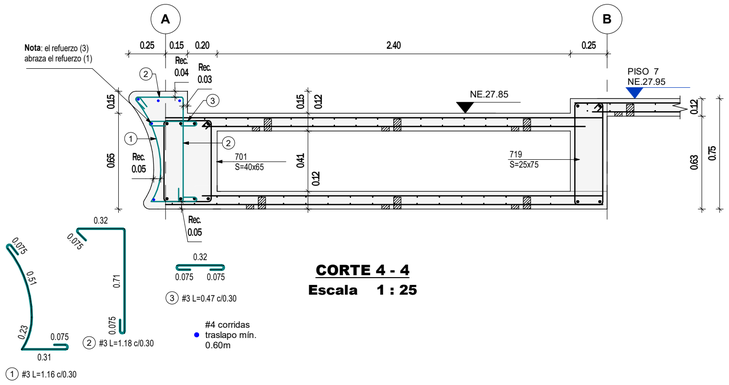

CORTE 4 - 4
Escala 1 : 25

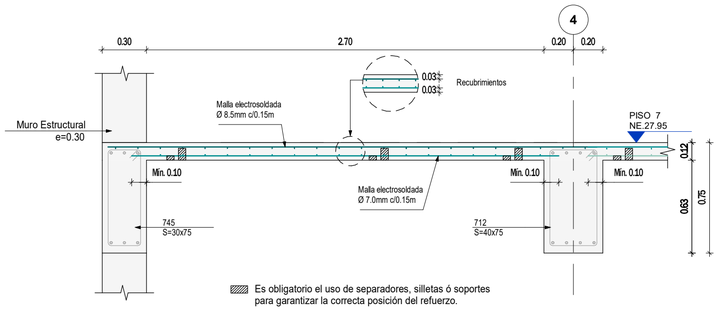

Es obligatorio el uso de separadores, silletas ó soportes para garantizar la correcta posición del refuerzo.

CORTE 5 - 5
Escala 1 : 25

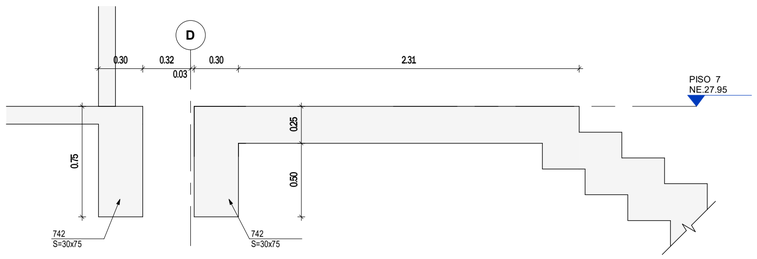

CORTE 7 - 7
Escala 1 : 25

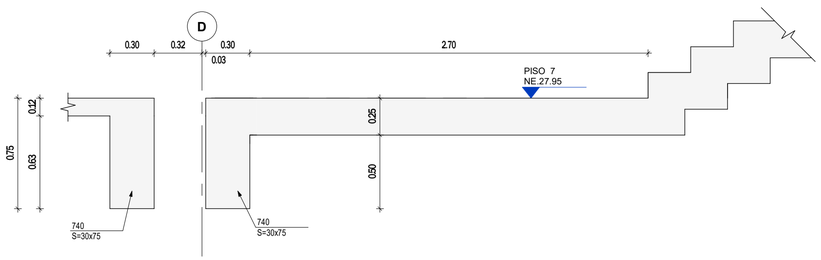

CORTE 6 - 6
Escala 1 : 25

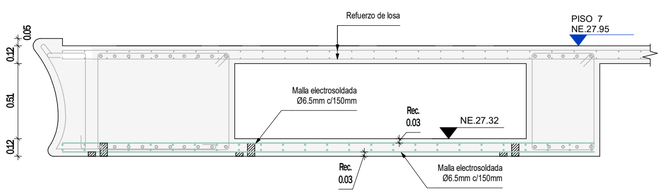

Es obligatorio el uso de separadores, silletas o soportes para garantizar la correcta posición del refuerzo.

CORTE 8 - 8
Escala 1 : 25

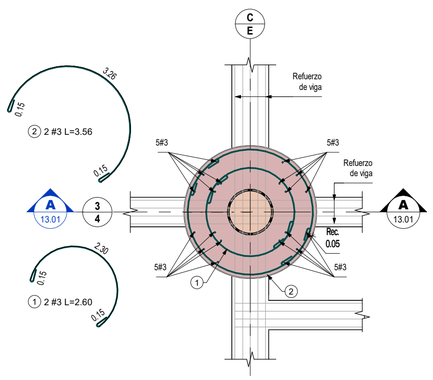

DETALLE CAPITEL PISO 7
Escala 1 : 50

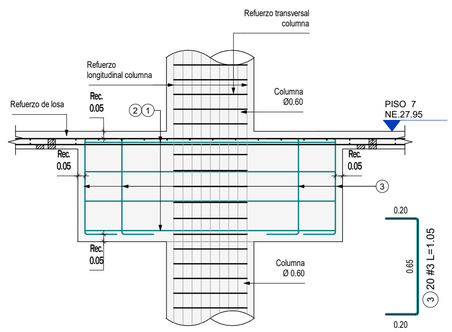

CORTE A - A PISO 7
Escala 1 : 25

NOTAS

1. Ver detalles generales en PL N° 01.02 y 01.03
2. Ver planta de piso 7 en PL N° 13.00

VERSIÓN : 1

PLANO N° 13.01

Aycardi Estructural

GERENTE DE PROYECTO
LUIS ENRIQUE AYCARDI F.
MAT. 2520212794 CND

INGENIERO
DANIEL E. QUICANO C.

MODELADOR
PAULA ANDREA MONTOYA RENDÓN

MODIFICACIONES	FECHA
Emisión Inicial	13-03-2026

HUMANISE

Circular Lab

HUMANISE STUDIO

EAN-0519- AES-01-EST

Calle 71 #9-84

CORTES PISO 7

EAN-0519 -AES-01-EST-N07-PL-570 13.01

REVISOR ESTRUCTURAL
JULIO CESAR SANMIGUEL CAMACHO
MAT. 25202-57738 CND

PLANO N° 13.01 VERSIÓN : 1