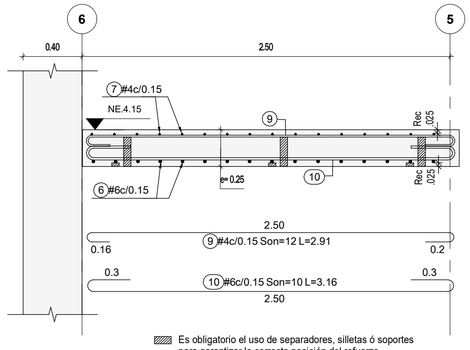

CORTE E-4
Escala 1 : 25

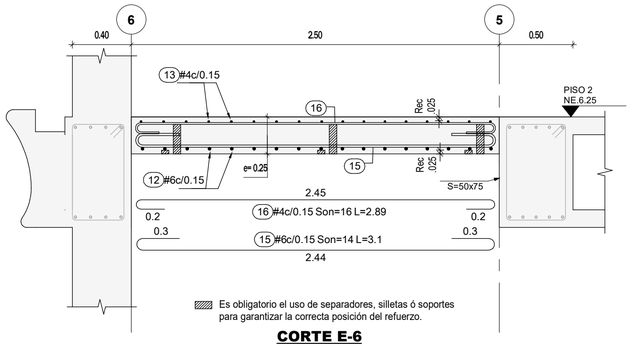

CORTE E-6
Escala 1 : 25

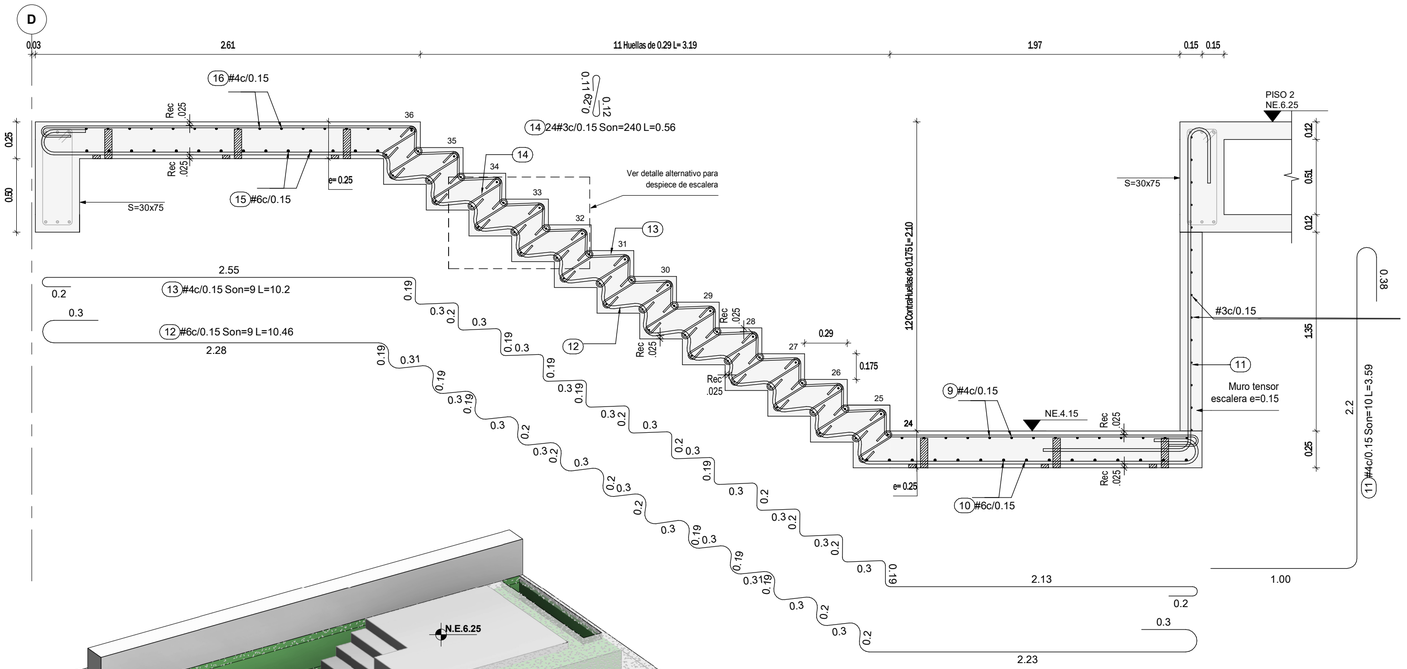

CORTE E-5
Escala 1 : 25

#	Ø	Figuración [m]	Longitud total [m]	Peso c/varilla [kg]	Cantidad varillas	Long. todas varillas [m]	Peso Total [kg]
1	#4	0.68; 0.56; 2.56; 0.2	9.07	9.02	11	99.8	99.25
2	#6	0.3; 2.39; 0.97; 0.62	8.81	19.71	11	96.88	216.76
3	#3	0.12; 0.29; 0.11	0.56	0.31	264	146.63	82.02
4	#4	3.15; 0.2; 0.2	3.59	3.57	17	61.1	60.76
5	#6	0.3; 3.15; 0.3	3.8	5.91	16	60.82	94.5
6	#6	3x0.07; 0.3; 0.24; 1.41; 0.24; 0.3	10.47	23.43	9	94.24	210.86
7	#4	0.2; 3.01; 0.2; 1.65	10.21	10.15	9	91.91	91.39
8	#3	0.11; 0.29; 0.12	0.56	0.31	276	153.29	85.74
9	#4	2.55; 0.16; 0.2	2.96	2.94	12	35.51	35.31
10	#6	0.3; 2.55; 0.3	3.21	4.98	10	32.06	49.82
11	#6	0.5; 2.2; 0.38	3.09	6.91	10	30.87	69.06
12	#6	0.24; 0.3; 2.28; 0.3; 0.24; 2.23	10.46	23.41	9	94.16	210.68
13	#4	2.55; 0.2; 2.13; 0.2	10.2	10.15	9	91.82	91.31
14	#3	0.12; 0.29; 0.11	0.56	0.31	220	122.19	68.35
15	#6	0.3; 2.44; 0.3	3.1	4.81	14	43.38	67.4
16	#4	2.45; 0.2; 0.2	2.89	2.87	16	46.24	45.98
18	#6	0.24; 0.21; R0.07; 2.69; 0.31	3.4	7.62	17	57.86	129.46
Total mass = 1709 kg							

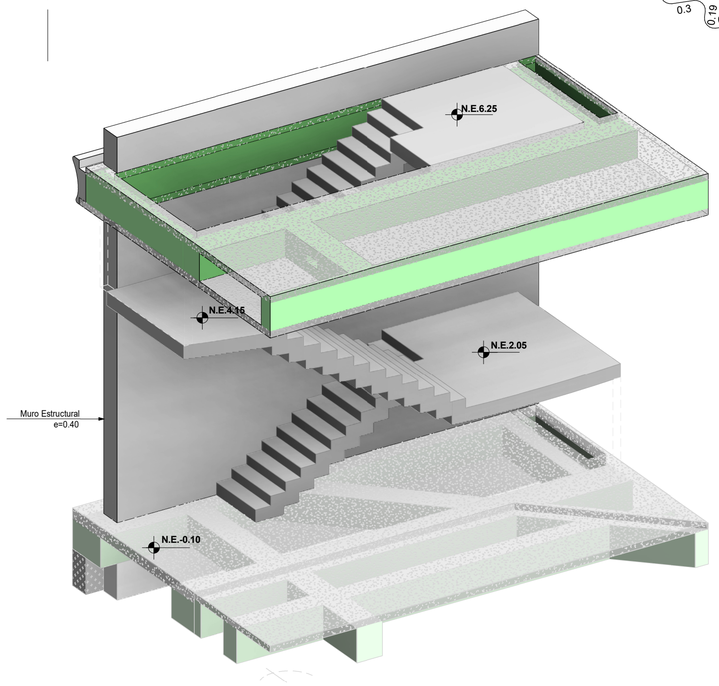

ESQUEMA 3D ESCALERA TIPO 2 PISO 1 A PISO 2
Sin escala

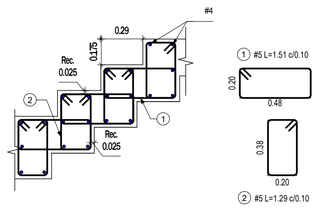

DETALLE ALTERNATIVO DESPIECE DE ESCALERA
Escala 1 : 25

Grade	Ø	Long. todas varillas [m]	Peso Total [kg]
Gr 60	#3	422.11	236.11
Gr 60	#4	334.56	332.69
Gr 60	#5	136.26	211.72
Gr 60	#6	127.75	285.83
Gr 60	#4	91.82	91.31
Gr 60	#6	246.27	551

CONCRETO

f'c=28 MPa
f'c=280 kg/cm²
f'c=4000 psi

NOTAS

1. Ver detalles generales en los planos PL N° 01.02 y 01.03
2. Ver planta de escalera en el PL N° 17.08

VERSIÓN : 1

PLANO N° 17.09

Aycardi Estructural

GERENTE DE PROYECTO
LUIS ENRIQUE AYCARDI F.
MAT. 2520212794 CND

INGENIERO
DANIEL E. QUICANO C.

MODELADOR
JUAN MANUEL SANTOS

MODIFICACIONES	FECHA
Emisión Inicial	13-03-2026

HUMANISE

Circular Lab

HUMANISE STUDIO

EAN-0519- AES-01-EST

Calle 71 #9-84

DESPIECE DE ESCALERA TIPO 2 PISO 1 A PISO 2

EAN-0519 -AES-01-EST-PL-5101 17.09

REVISOR ESTRUCTURAL
JULIO CESAR SANMIGUEL CAMACHO
MAT. 25202-57738 CND

PLANO N° 17.09 VERSIÓN : 1