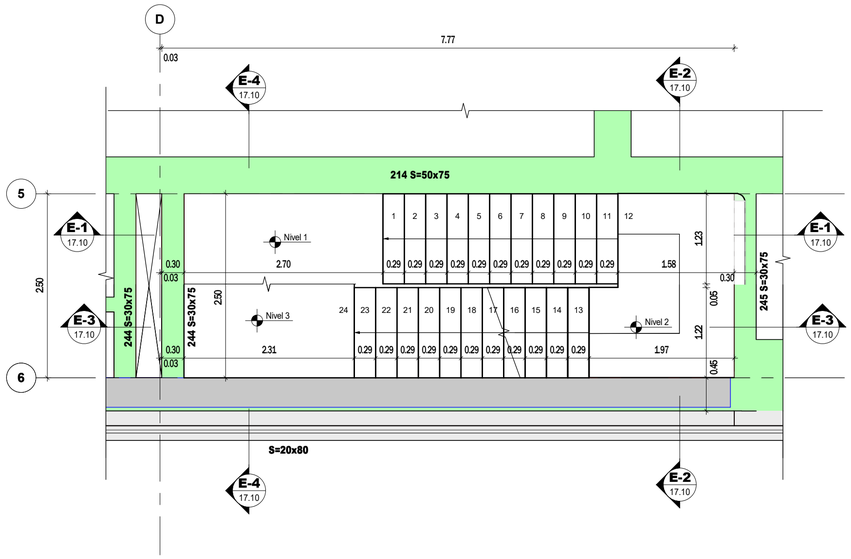

PLANTA DE ESCALERA TÍPICA PISOS (2 Y 4 A CUBIERTA)

Escala 1 : 50

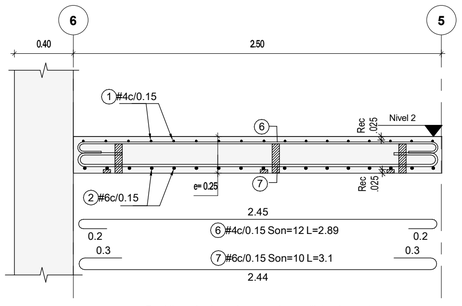

Es obligatorio el uso de separadores, silletas ó soportes para garantizar la correcta posición del refuerzo.

CORTE E-2

Escala 1 : 25

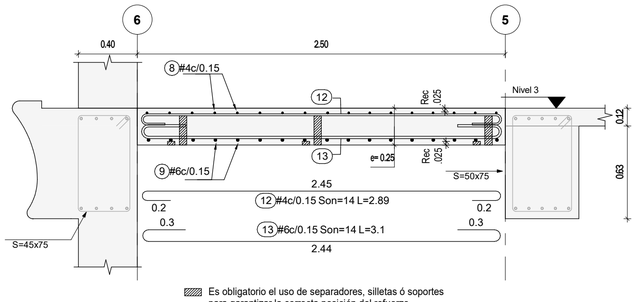

Es obligatorio el uso de separadores, silletas ó soportes para garantizar la correcta posición del refuerzo.

CORTE E-4

Escala 1 : 25

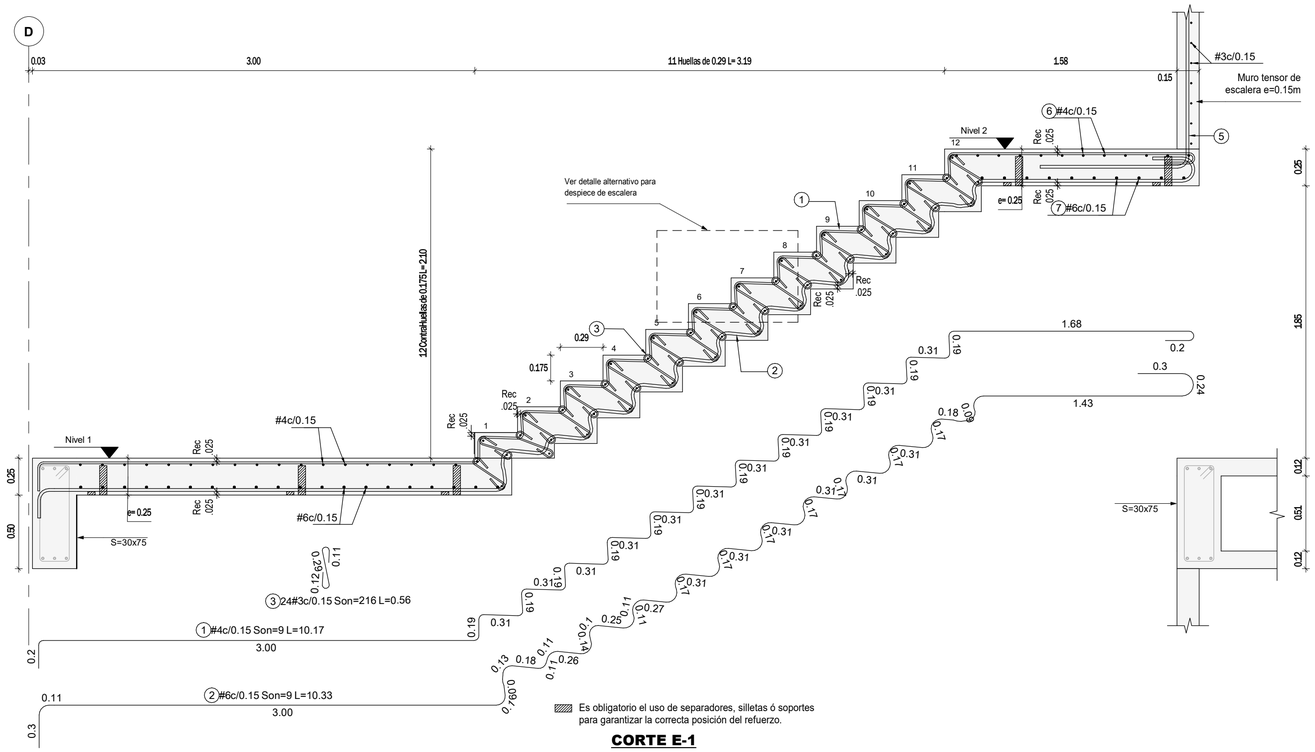

Es obligatorio el uso de separadores, silletas ó soportes para garantizar la correcta posición del refuerzo.

CORTE E-1

Escala 1 : 25

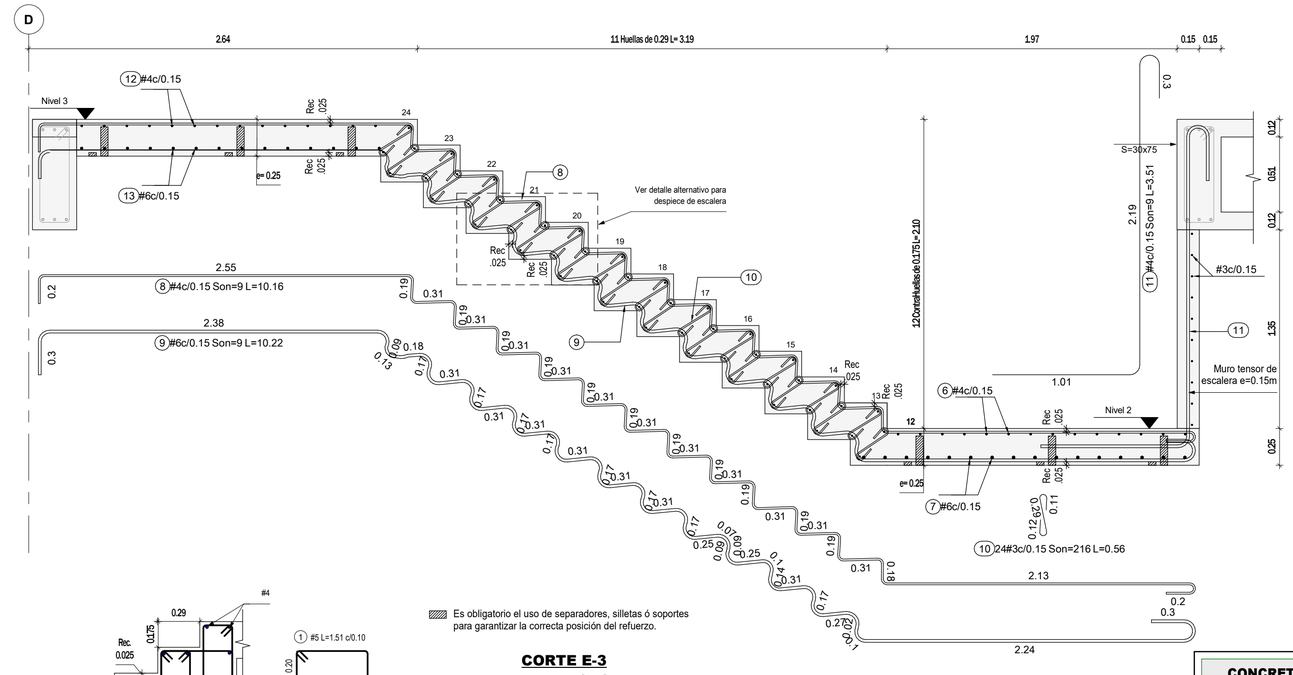

Es obligatorio el uso de separadores, silletas ó soportes para garantizar la correcta posición del refuerzo.

CORTE E-3

Escala 1 : 25

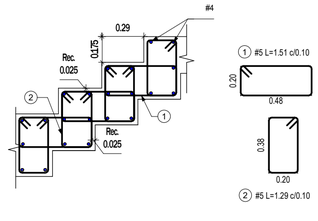

DETALLE ALTERNATIVO DESPIECE DE ESCALERA

Escala 1 : 25

NIVELES ESCALERA TIPO 1 DE PISO 2 Y PISO 7

Piso	NE.1	NE.2	NE.3
PISO 2	6.25	8.35	10.45
PISO 4	15.35	17.45	19.55
PISO 5	19.55	21.65	23.75
PISO 6	23.75	25.85	27.95

CONCRETO

f'c=28 MPa
f'c=280 kg/cm²
f'c=4000 psi

NOTAS

1. Ver detalles generales en los planos PL N° 01.02 y 01.03
2. Ver tabla de refuerzo en el PL N° 17.11

VERSIÓN : 1

PLANO N° 17.10

Aycardi Estructural

GERENTE DE PROYECTO
LUIS ENRIQUE AYCARDI F.
MAT. 2520212794 CND

INGENIERO
DANIEL E. QUICANO C.

MODELADOR
JUAN MANUEL SANTOS

MODIFICACIONES	FECHA
Emisión Inicial	13-03-2026

HUMANISE

Circular Lab

HUMANISE STUDIO

EAN-0519- AES-01-EST

Calle 71 #9-84

DESPIECE DE ESCALERA TIPO 2 TÍPICA PISOS (2 Y 4 A CUBIERTA)

EAN-0519 -AES-01-EST-PL-5102 17.10

REVISOR ESTRUCTURAL
JULIO CESAR SANMIGUEL CAMACHO
MAT. 25202-57738 CND

PLANO N° 17.10 VERSIÓN : 1