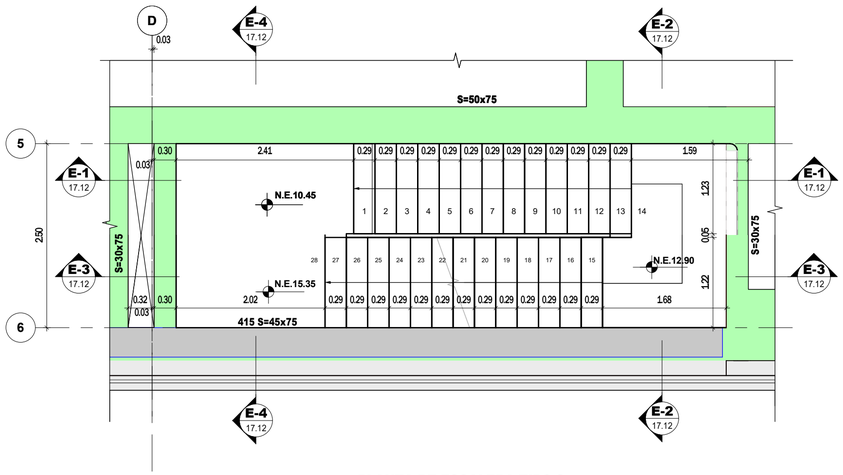


**PLANTA DE ESCALERA TIPO 2**
**PISO 3 A PISO 4**
**Escala 1 : 50**

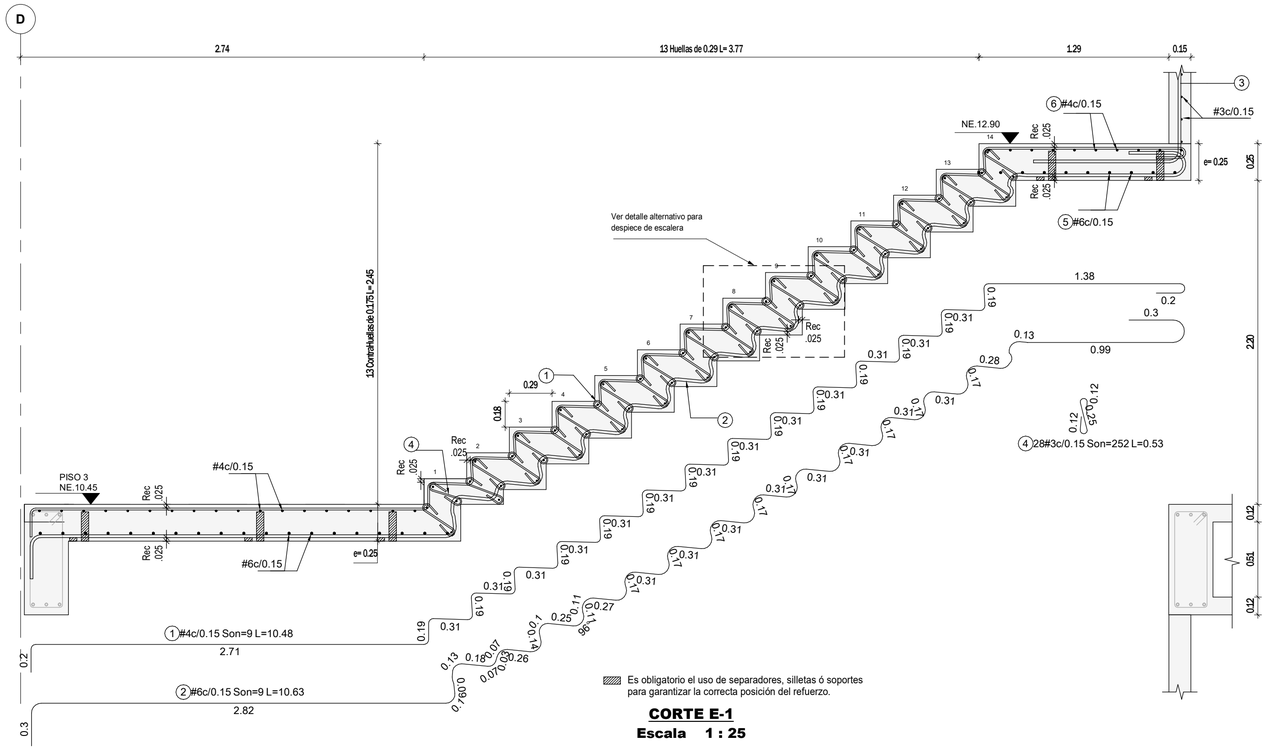


**CORTE E-1**
**Escala 1 : 25**

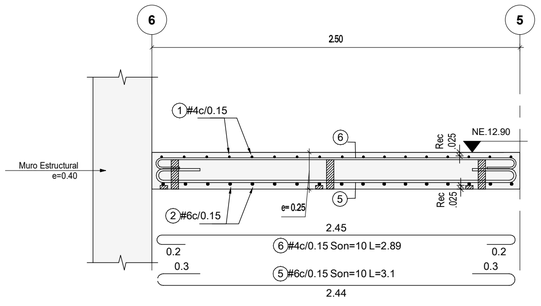


Es obligatorio el uso de separadores, silletas ó soportes para garantizar la correcta posición del refuerzo.

**CORTE E-2**
**Escala 1 : 25**

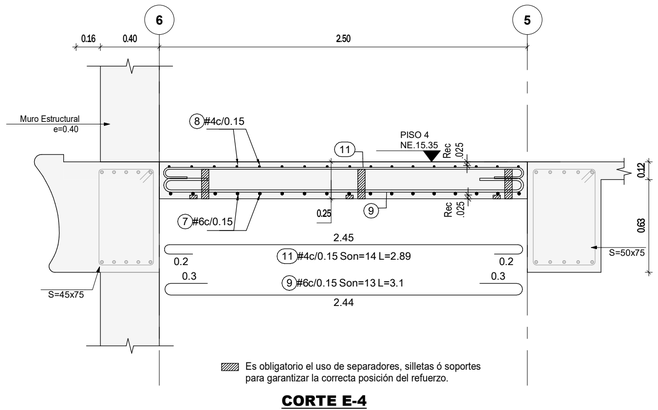


Es obligatorio el uso de separadores, silletas ó soportes para garantizar la correcta posición del refuerzo.

**CORTE E-4**
**Escala 1 : 25**

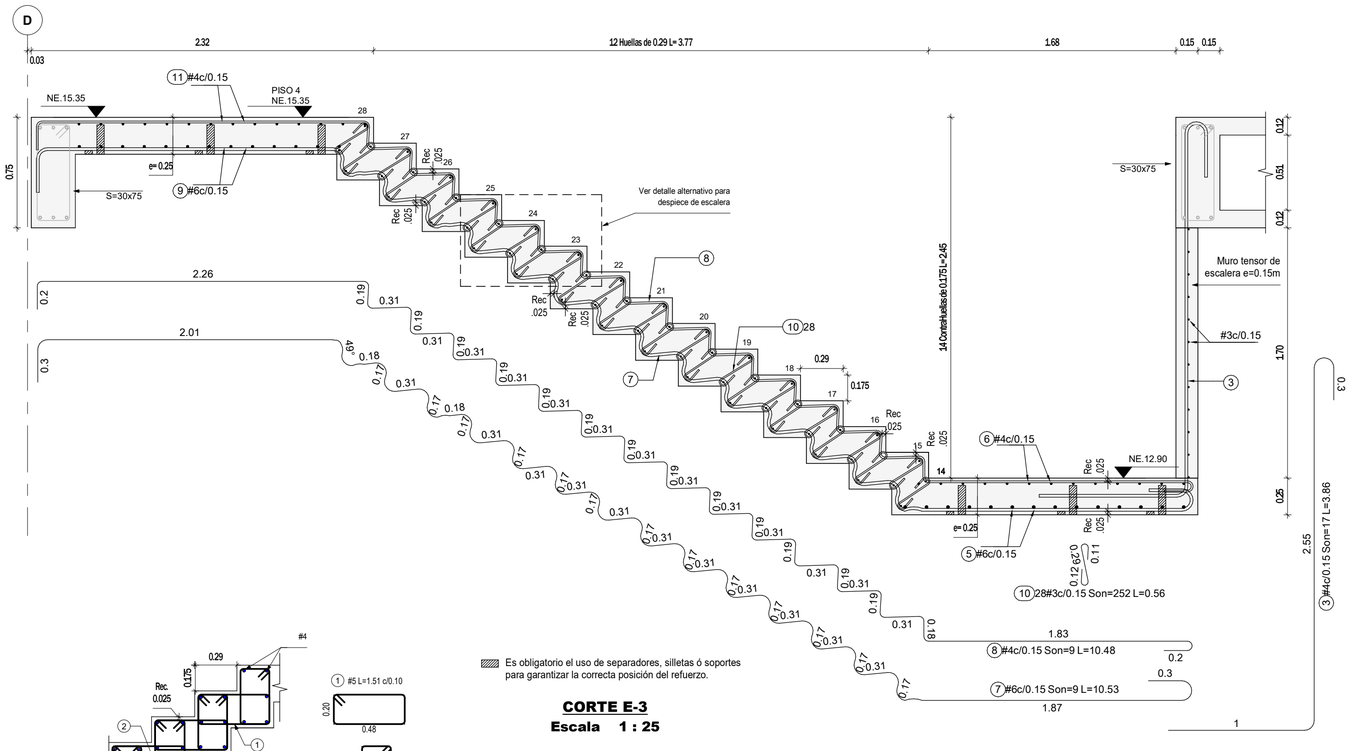


**CORTE E-3**
**Escala 1 : 25**

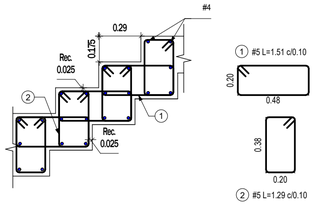


**DETALLE ALTERNATIVO DESPIECE DE ESCALERA**
**Escala 1 : 25**

**NOTAS**

1. Ver detalles generales en los planos PL N° 01.02 y 01.03
2. Ver tabla de refuerzo en el PL N° 17.13

**CONCRETO**

**f'c=28 MPa**
**f'c=280 kg/cm²**
**f'c=4000 psi**

VERSIÓN : 1

PLANO N° 17.12

Aycardi Estructural

GERENTE DE PROYECTO
LUIS ENRIQUE AYCARDI F.
**MAT. 2520212794 CND**

INGENIERO
DANIEL E. QUICANO C.

MODELADOR
JUAN MANUEL SANTOS

| MODIFICACIONES | FECHA |
|---|---|
| Emisión Inicial | 13-03-2026 |
| | |
| | |
| | |
| | |
| | |

HUMANISE

Circular Lab

**HUMANISE STUDIO**

EAN-0519- AES-01-EST

Calle 71 #9-84

**DESPIECE DE ESCALERA TIPO 2 PISO 3 A PISO 4**

EAN-0519 -AES-01-EST-PL-5104 17.12

REVISOR ESTRUCTURAL
JULIO CESAR SANMIGUEL CAMACHO
MAT. 25202-57738 CND

PLANO N° 17.12 VERSIÓN : 1