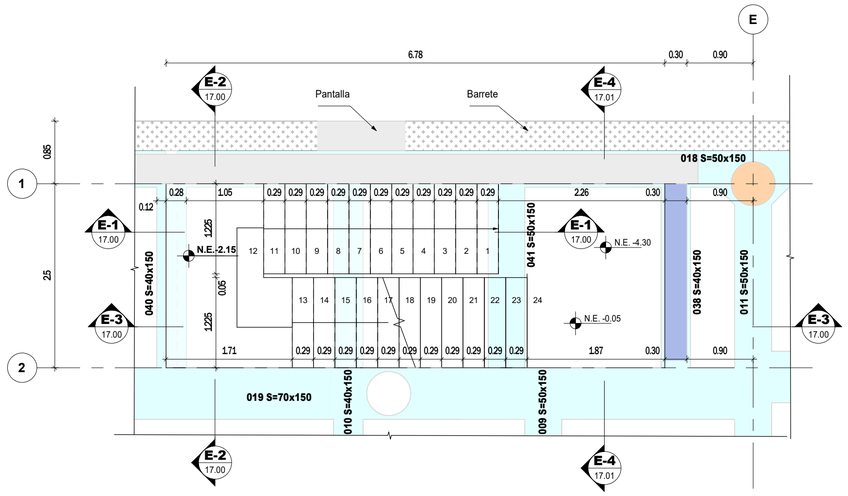

PLANTA DE ESCALERA CIMENTACIÓN A PISO 1

Escala 1 : 50

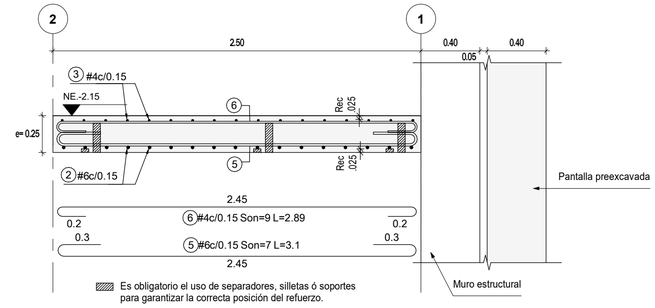

CORTE E-2

Escala 1 : 25

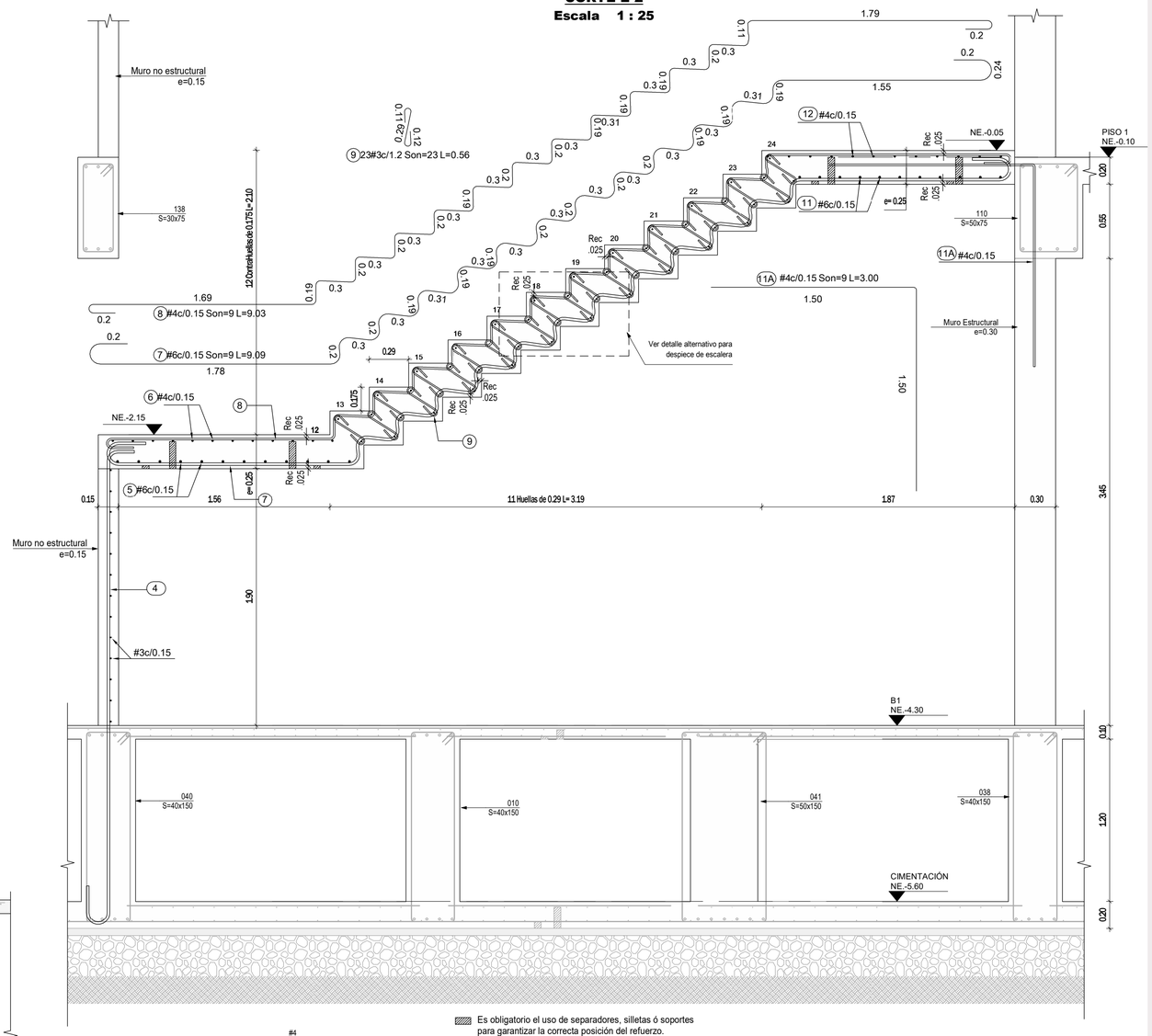

CORTE E-3

Escala 1 : 25

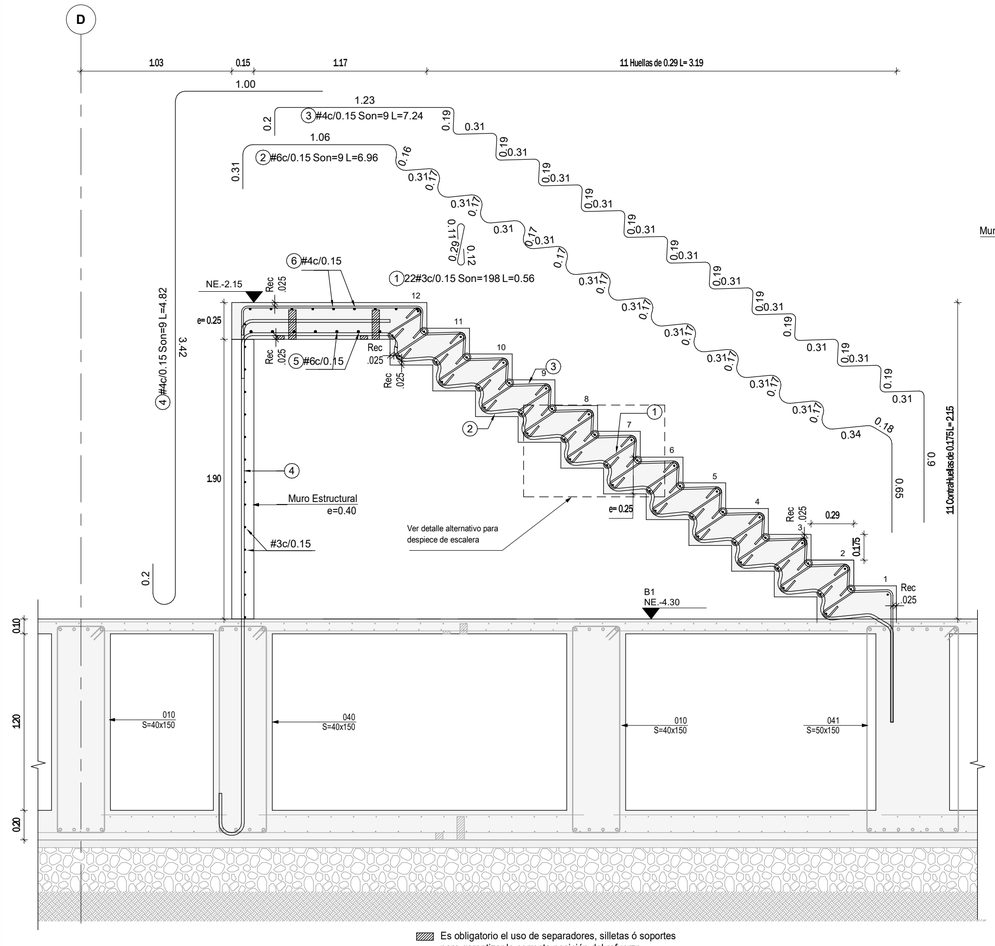

CORTE E-1

Escala 1 : 25

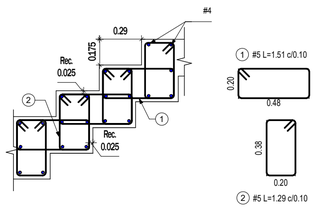

DETALLE ALTERNATIVO DESPIECE DE ESCALERA

Escala 1 : 25

CONCRETO

f'c=28 MPa
f'c=280 kg/cm²
f'c=4000 psi

NOTAS

1. Ver detalles generales en los planos PL N° 01.02 y 01.03
2. Ver corte E-4 en el PL N° 17.01
3. Ver tabla de refuerzos en el PL N ° 17.01

VERSIÓN : 1

PLANO N° 17.00

Aycardi Estructural

GERENTE DE PROYECTO
LUIS ENRIQUE AYCARDI F.
MAT. 2520212794 CND

INGENIERO
DANIEL E. QUICANO C.

MODELADOR
JUAN MANUEL SANTOS

MODIFICACIONES	FECHA
Emisión Inicial	13-03-2026

HUMANISE

Circular Lab

HUMANISE STUDIO

EAN-0519- AES-01-EST

Calle 71 #9-84

DESPIECE DE ESCALERA TIPO 1 DE CIMENTACIÓN A PISO 1

EAN-0519 -AES-01-EST-PL-592 17.00

REVISOR ESTRUCTURAL
JULIO CESAR SANMIGUEL CAMACHO
MAT. 25202-57738 CND

PLANO N° 17.00 VERSIÓN : 1