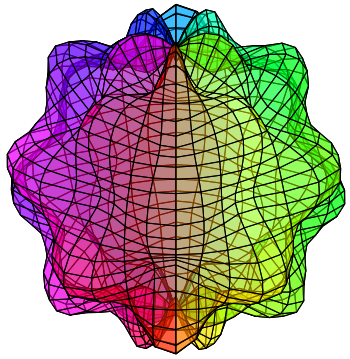

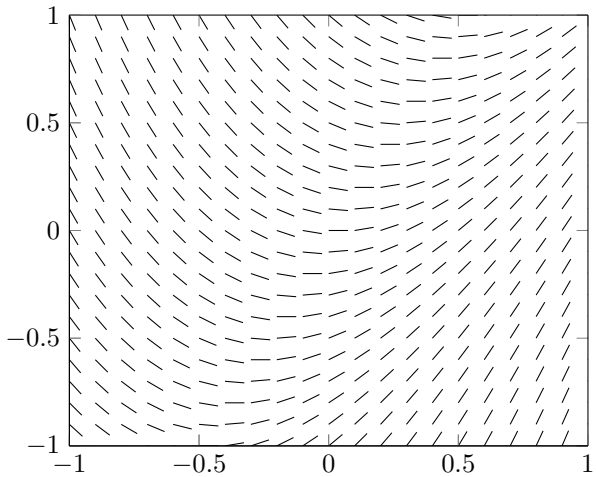
1
0.5
0
−0.5
−1
−1
−0.5
0
0.5
1

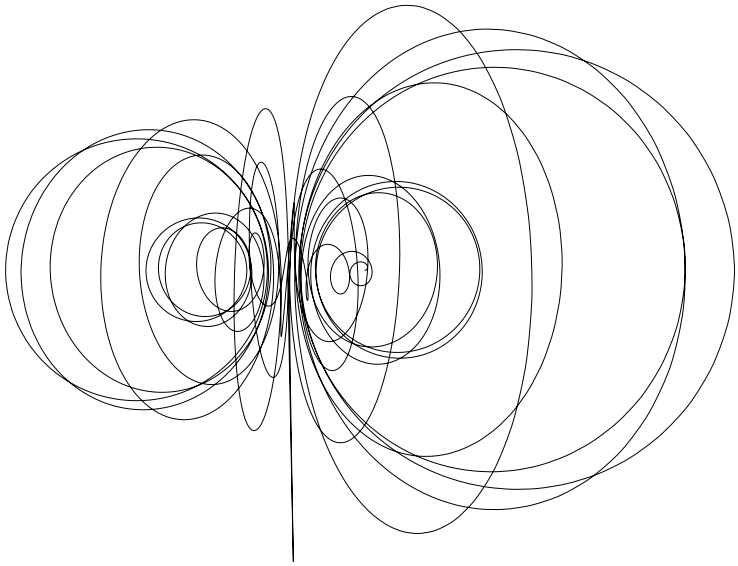

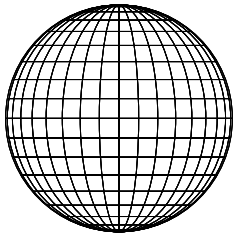

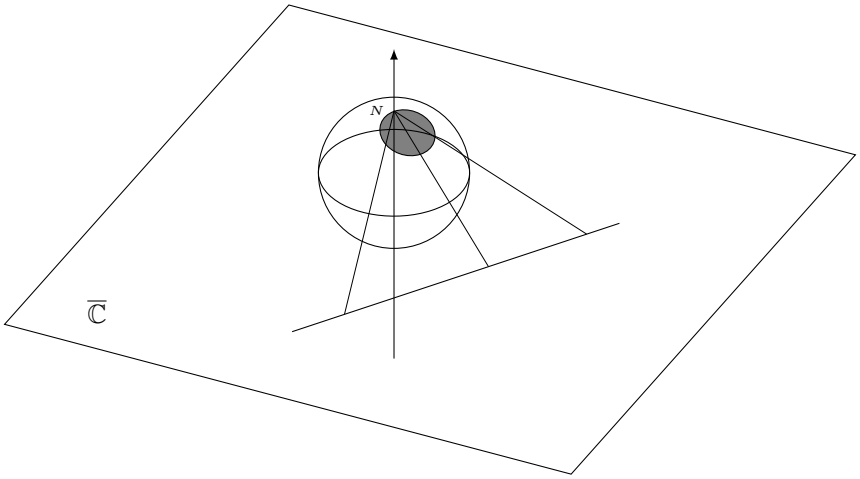
N
$\overline{\mathbb{C}}$

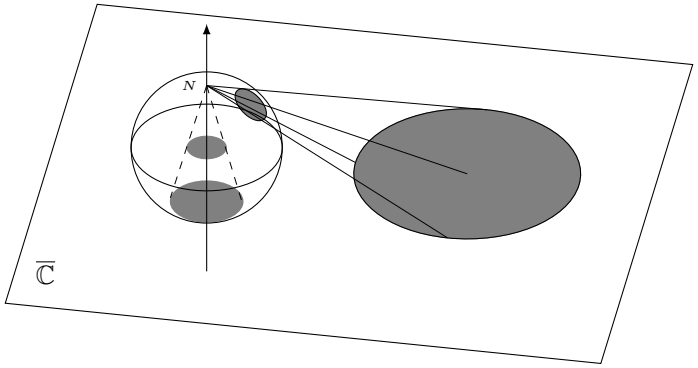
N
$\overline{\mathbb{C}}$

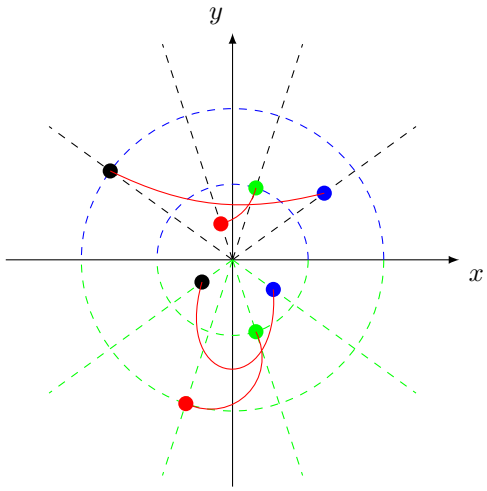
y
x

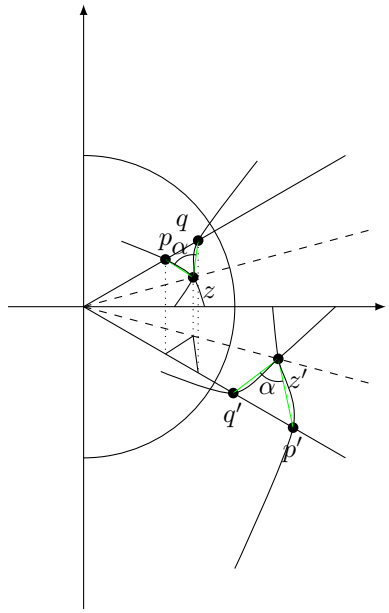
q
p
α
z
α
z'
q'
p'

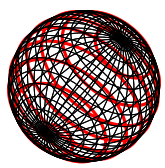

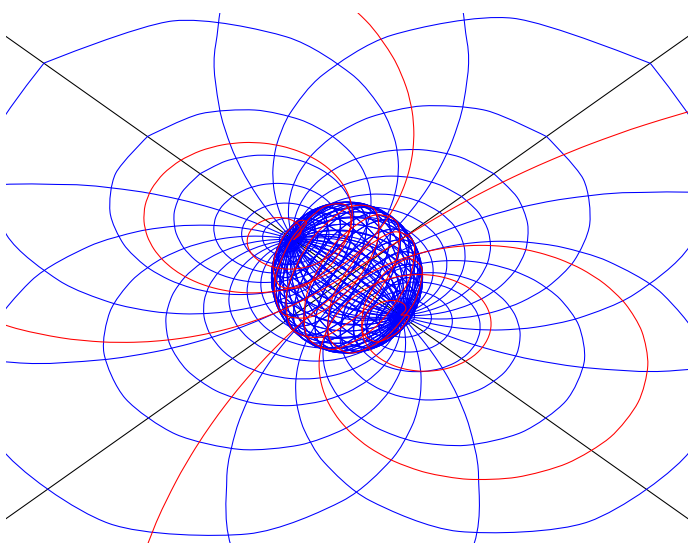

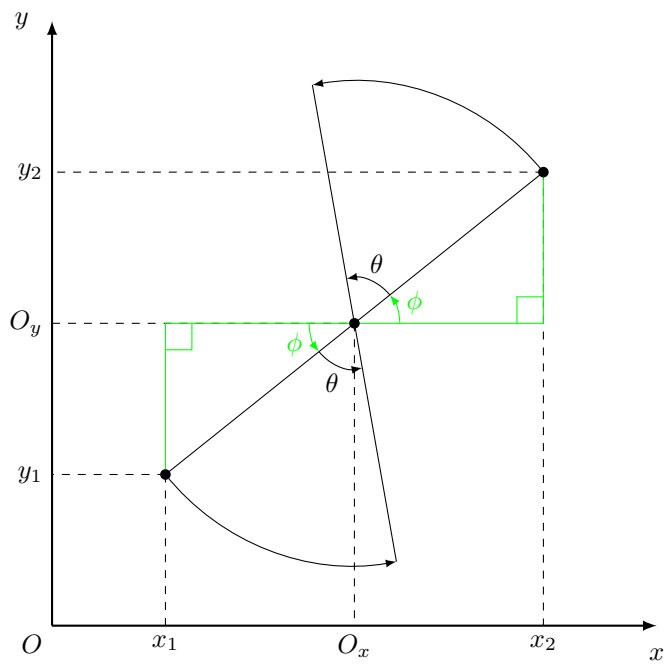
y
y_2
θ
ϕ
O_y
ϕ
θ
y_1
O
x_1
O_x
x_2
x

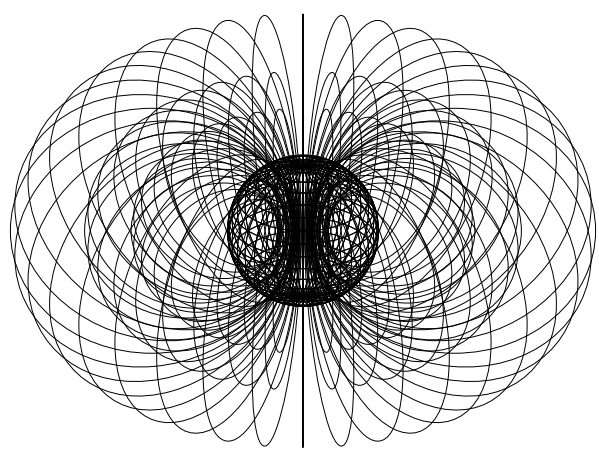

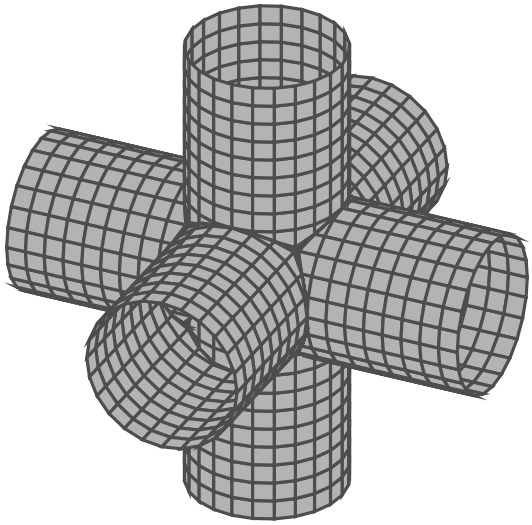

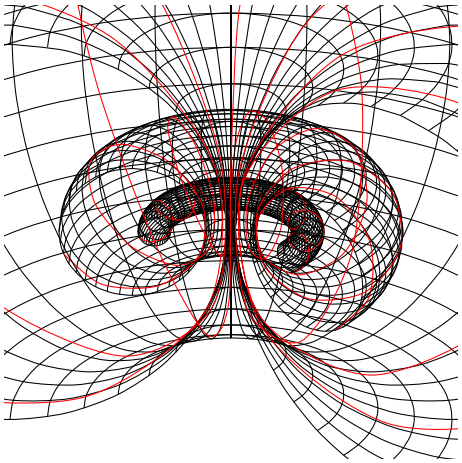

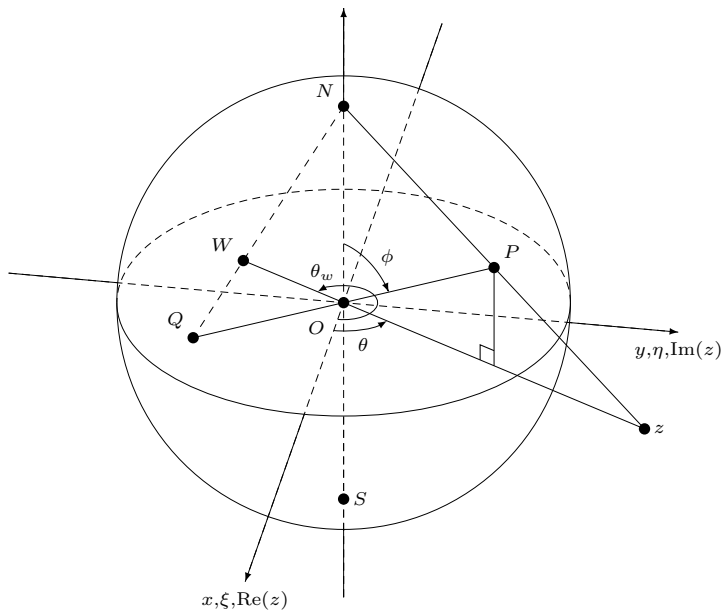
N
W
P
θ_w
ϕ
Q
O
θ
$y,\eta,\mathrm{Im}(z)$
z
S
$x,\xi,\mathrm{Re}(z)$

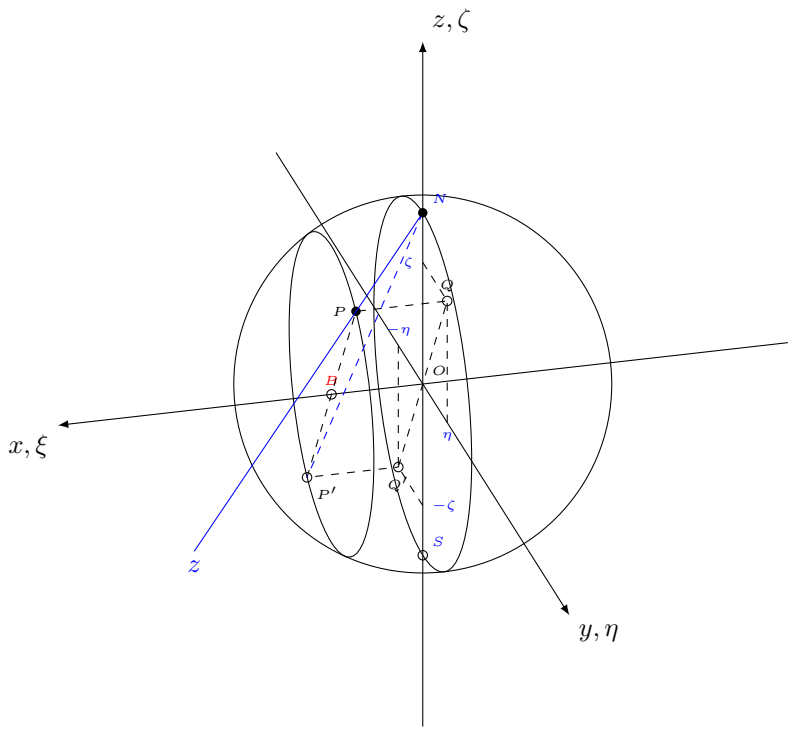
z,ζ
N
ζ
Q
P
$-\eta$
O
B
x,ξ
η
P'
Q
$-\zeta$
S
z
y,η

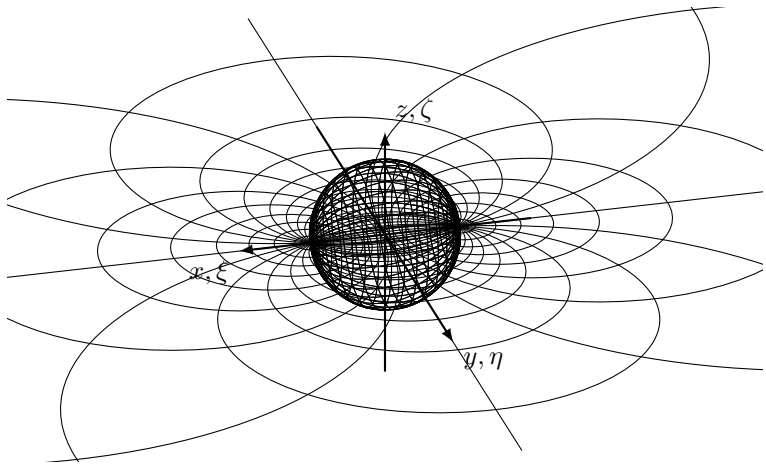
z, ζ
x, ξ
y, η

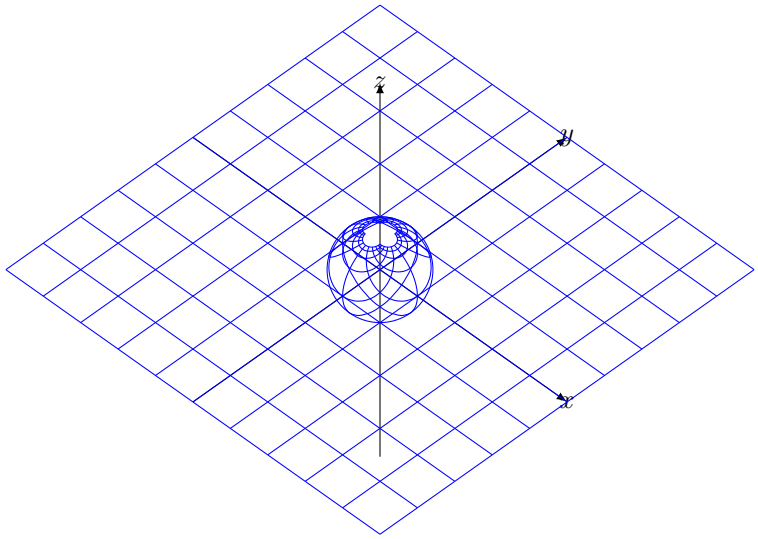
z
y
x

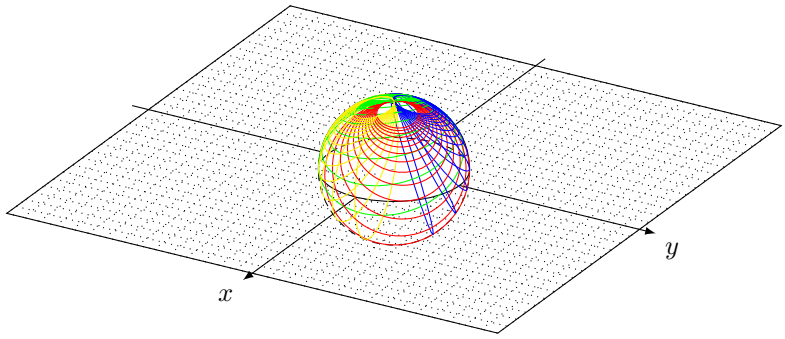
y
x

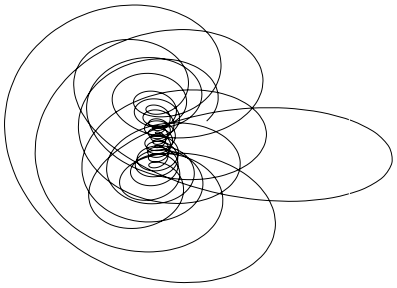

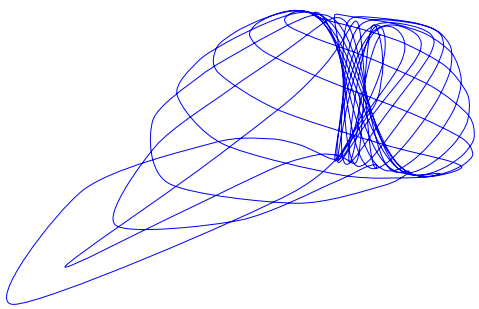

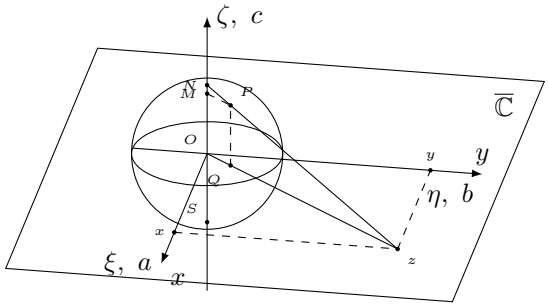
$\zeta,\ c$
N
M
P
$\overline{\mathbb{C}}$
O
y
y
Q
$\eta,\ b$
S
x
z
$\xi,\ a$
x