D1 — Detaliu de montaj pat de cablu cu tija filetata in plafon de beton armat

Detail of cable tray assembly with threaded rod in concrete ceiling

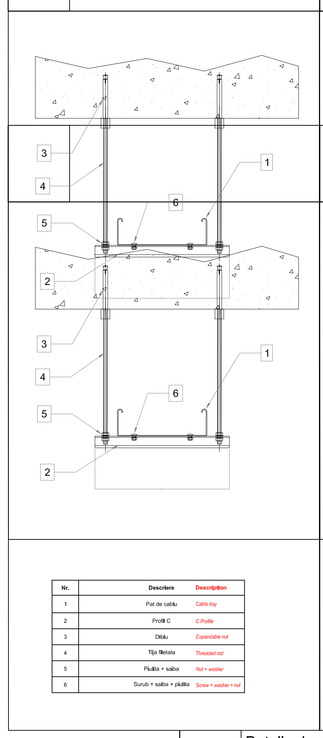

Nr.	Descriere	Description
1	Pat de cablu	Cable tray
2	Profil C	C-Profile
3	Diblu	Expandible nut
4	Tija filetata	Threaded rod
5	Piulita + saiba	Nut + washer
6	Surub + saiba + piulita	Screw + washer + nut

D2 — Detaliu de montaj pat de cablu supraputse cu montant si consola in plafon de beton armat

Detail of cable tray assembly superimposed with upright and console in concrete ceiling

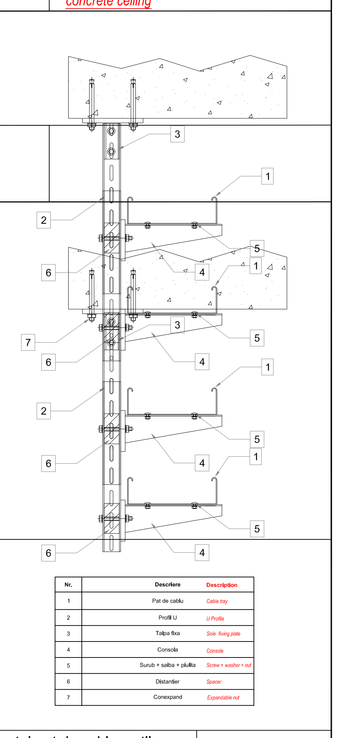

Nr.	Descriere	Description
1	Pat de cablu	Cable tray
2	Profil U	U-Profile
3	Talpa fixa	Side fixing plate
4	Consola	Console
5	Surub + saiba + piulita	Screw + washer + nut
6	Distanter	Spacer
7	Corespund	Expandible nut

D3 — Detaliu de montaj pat de cablu cu tija filetata in plafon de beton armat

Detail of cable tray assembly with threaded rod in concrete ceiling

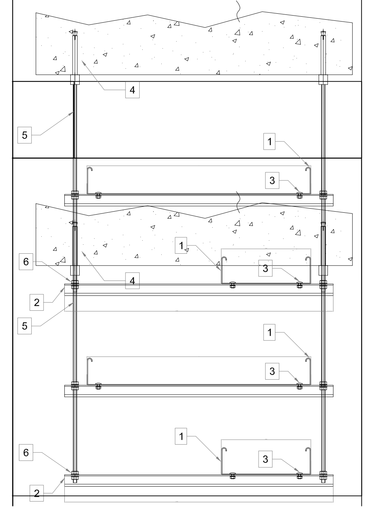

LEGENDA:
LEGEND

	Platbanda de otel zincat OL-Zn 25x4mm, conexiune la priza de pamant a centurii/orice/echipamentelor din camerele tehnice prin intermediul plaselor de separatie. Galvanized steel flatbar OL-Zn 25x4mm, connection to the grounding of the belts / equipment in the technical rooms through the separation pieces.
	Piesa de separatie pentru masurarea rezistentei de dispersie a prizei de pamant *Separation piece for measuring the dispersion resistance of the earth grounding*
	Bara egalizare potential montata incastrat conectata la centura principala de legare la pamant. *Grounding plate recessed mounted, connected to the main grounding belt*
	Pat de cablu folosit pentru joasa tensiune, zincat la rece, dimensiunile indicate pe plan *Cable tray used for low voltage, cold galvanized, dimensions indicated on the plan*
	Pat de cablu folosit pentru curenti slabi, zincat la rece, dimensiunile indicate pe plan *Cable tray used for low currents, cold galvanized, dimensions indicated on the plan*
	Pat de cablu rezistent la foc 90 minute, folosit pentru iluminat de siguranta si echipamente cu rol in securitate in caz de incendiu, zincat la rece, dimensiunile indicate pe plan *Fire resistant cable tray 90 minutes, used for safety lighting and equipment with a role in safety in case of fire, cold galvanized, dimensions indicated on the plan*
	Pat de cablu folosit pentru joasa tensiune, zincat la cald, cu capac de protectie, dimensiunile indicate pe plan *Cable tray used for low voltage, hot-dip galvanized, with protective cover, dimensions indicated on the plan*
	Pat de cablu rezistent la foc 90 minute folosit pentru iluminat de siguranta si echipamente cu rol in securitate in caz de incendiu, zincat la cald, cu capac de protectie, dimensiunile indicate pe plan *Fire resistant cable tray 90 minutes used for safety lighting and fire safety equipment, hot-dip galvanized, with protective cover, dimensions indicated on the plan*
	Patut de cablu folosite pentru curenti slabi si iluminat de siguranta, echipamente cu rol in securitate in caz de incendiu, zincate la rece, montate suprapus, dimensiunile indicate pe plan *Patut de cablu folosite pentru curenti slabi si iluminat de siguranta, echipamente cu rol in securitate in caz de incendiu, zincate la rece, montate suprapus, dimensiunile indicate pe plan*
	Patut de cablu folosite pentru curenti slabi si iluminat de siguranta, echipamente cu rol in securitate in caz de incendiu, zincate la rece, montate suprapus, dimensiunile indicate pe plan *Patut de cablu folosite pentru curenti slabi si iluminat de siguranta, echipamente cu rol in securitate in caz de incendiu, zincate la rece, montate suprapus, dimensiunile indicate pe plan*

Nota:
Note:

Se vor prevedea etanseari la foc pentru fiecare penetrare produsa de patut de cablu sau trasee de cablu in pereti rezistenti la foc, etanseile golurilor de trecere prin pereti vor fi facute astfel incat proprietatile pentatul sa fie restabilite la valoarea initiala.

Fire seals shall be provided for each penetration of cable tray in the fire-resistant walls, the seals of the gaps through the walls shall be made so that the properties of the wall are restored to the initial value.

Tablourile electrice se vor monta la o inaltime de minim 30 cm fata de pardoseala.

The electrical panels will be mounted at a height of at least 30 cm from the floor.

CATEGORIA DE IMPORTANTA	- A	(cnf. H.G.R.NR.766-1997)
CLASA DE IMPORTANTA	- I	(cnf. Normativ P100-06)
GRAD DE REZISTENTA LA FOC	- I - II	(cnf. Normativ P118-1999)
RISC DE INCENDIU	- MIC	(cnf. Normativ P118-1999)

VERIFICATOR / EXPERT	NUME	SEMNATURA	CERINTELE	REFERAT de verificare/ RAPORT de expertiza tehnica Nr. - Data: -

TRACTEBEL ENGINEERING
Tractebel Engineering S.A. Romania
Str. Ion Mihalache 15-17, Sector 1, 011171 Bucuresti, Romania
Tel.: +40 21 529 2000 Fax: +40 21 529 2050
http://www.tractebel-engineering.com
http://www.engineering.tractebel.com

ARCHITECTURE OFFICE
CHRISTIAN TANASCAUX

Proiect :	Interconectarea cladirilor existente si construirea noua in incinta Spitalului Clinic Judetean de Urgente + Plus Brancusi + Timisoara, in vederea reorganizarii circulatiei functionale a departamentelor, UPU, Chirurgie, ATI si Centru de Mari Arsi
Locatie :	Bulevardul Liviu Rebreanu 156, Timisoara 300723
Beneficiar :	Consiliul Judetean Timis
Investitor :	Ministerul Sanatatii + Romania

SPECIFICATIE	NUME	SEMNATURA	Scara: 1:100	Pr. Nr: P.013049
SEF PROIECT	Arh.Christian TANASCAUX		Format: A0+	Denumire desen: PLAN PAT DE CABLU SUBSOL / BASEMENT CABLE TRAY PLAN
MANAGER PROIECT	Ing. Liviu POPA-BELEGANTE			Faza: PT+DE
VERIFICAT	Ing. Ionel OPREA		Data: FEBRUARIE 2021	Rev.: 01
DESENAT	Ing. Constantin SAMOILA			Pagina: 1/1
PROIECTAT	Ing. Constantin SAMOILA		Nr desen: P.013049_DE_IE006	