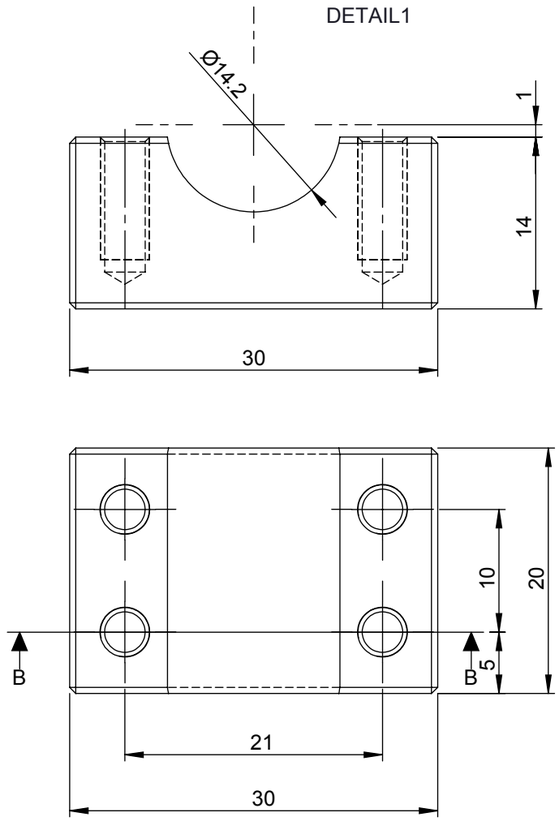

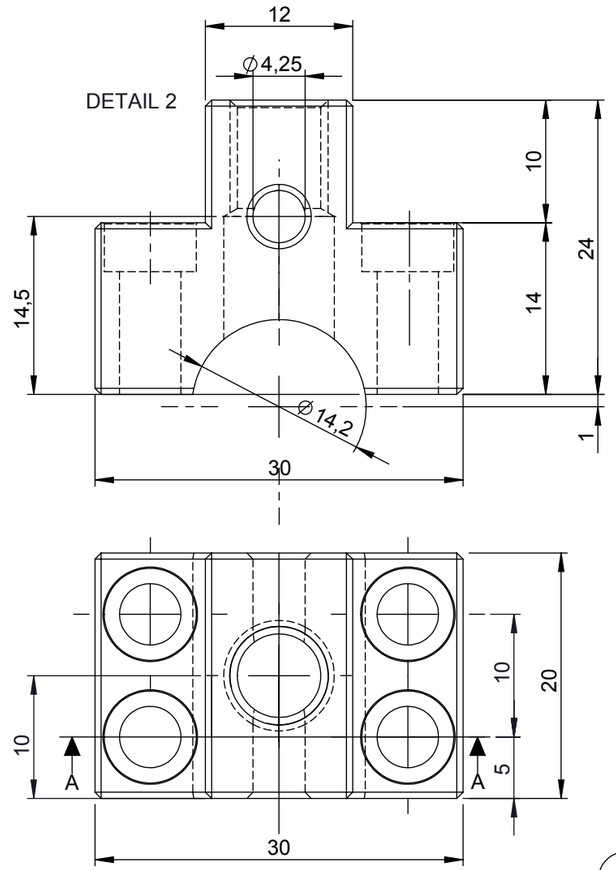

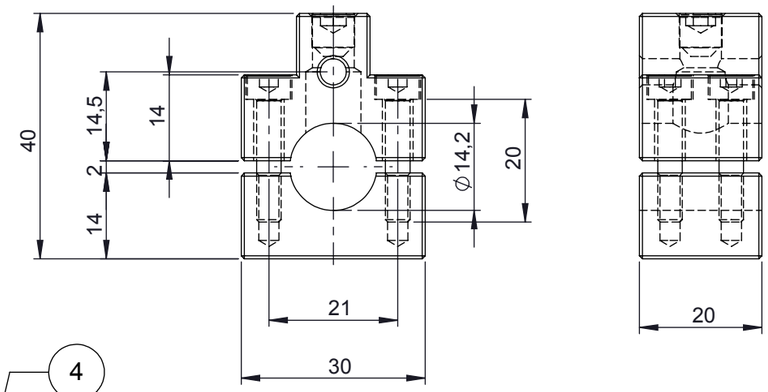

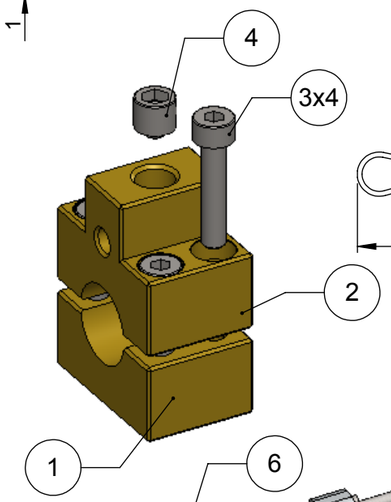

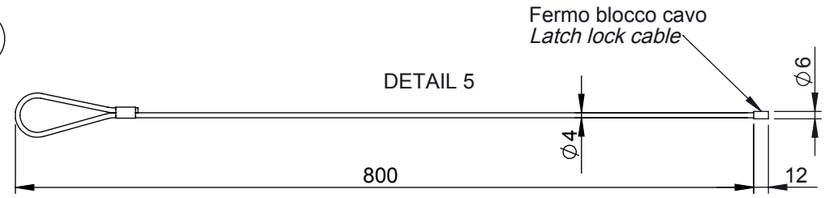

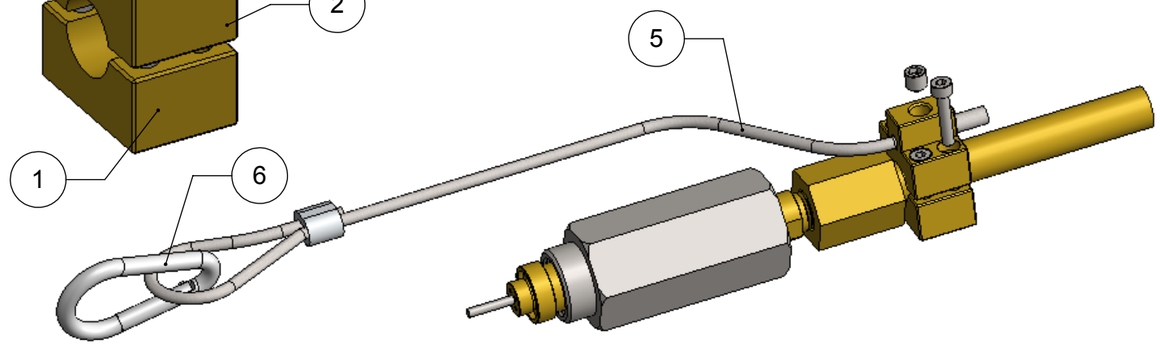

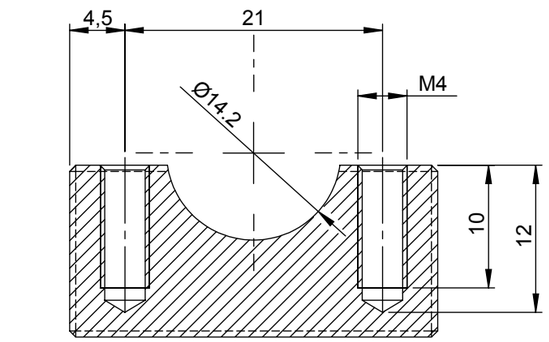

SEZIONE B-B

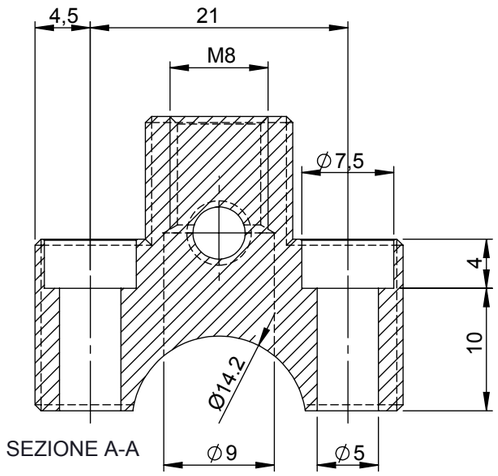

SEZIONE A-A

Pos.	Description	Supplier	Code	Note
1	Blocchetto inferiore / *Bottom clamp*			material: OT58
2	*Blocchetto superiore/ Upper clamp*			material: OT58
3	Vite testa cilindrica con cava esagonale/*Head cap screw with hexagonal soket*			UNI 5931- AISI 304 M4x20
4	Grano/*Slotted set screw*			UNI 5923- AISI 304 M8x8mm
5	Cavo / *Wire*			Ø4mm - INOX
6	Moschettone / *Fastener*			MBS 700 N - INOX

REV. N° / REV. N°	DESCRIZIONE / DESCRIPTION	DATA / DATE	DIS. TO / DRAWN	CONTR. TO / CHECKED	APPR. TO / APPROVED
2	Emissione per costruzione / Release for manufacturing	14-11-2014	F.F.	G.C.	M.G.
1	Emissione per costruzione / Release for manufacturing	25-11-2013	F.F.	G.C.	M.G.
0	Emissione / Release	05-07-2013	F.F.	G.C.	M.G.

SOL

SOL S.p.A. Via G. Borgazzi, 27
20900 MONZA MILANO (I)
Sede di Monza

THE DESIGN IS OWNED SOL s.p.a.
MAY NOT BE REPRODUCED OR DISCLOSED WITHOUT THE
WRITTEN PERMISSION OF THE COMPANY
WHICH PROTECTS THE RIGHTS OF THE LAW

NORMALIZZAZIONE INTERNA

FUNE DI SICUREZZA PER SNODI PACCHI

INTERNAL STANDARDS
SAFETY ROPE FPR BUNDLE CONNECTION

Revisione / Review: 0 / 1 / 2
Commessa / Progetto N° : / Project N° :
Sostituisce il Dis. N°: / Replaces drawing N°:
Sostituito dal Dis. N°: / Replaces by drawing N°:
Foglio / Sheet 1 di / of 1
Scala: / Scale: –
Dis. N° / Drw. N° SOL-0154-ST